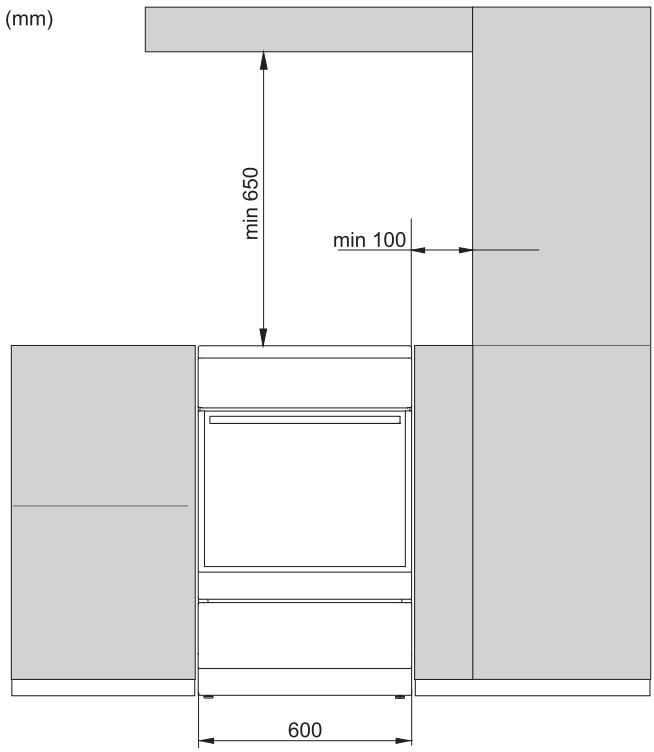

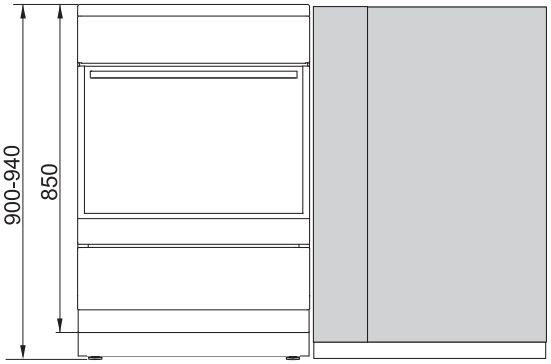

un (02-22)

859101

A

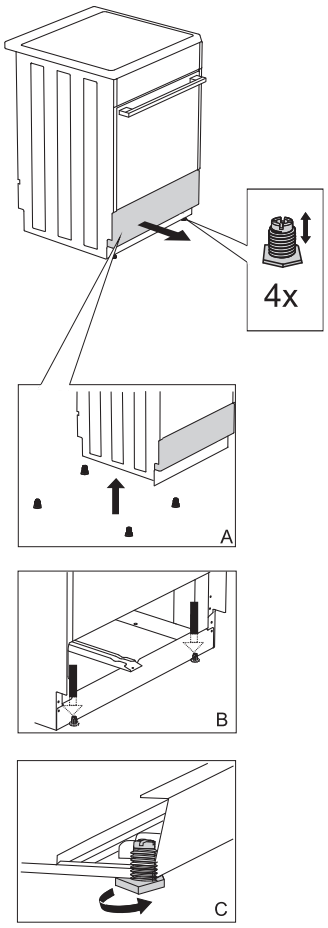

B

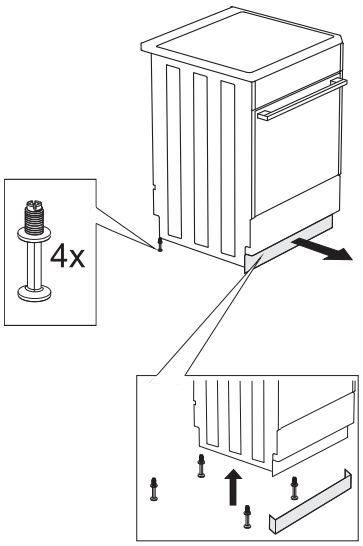

C

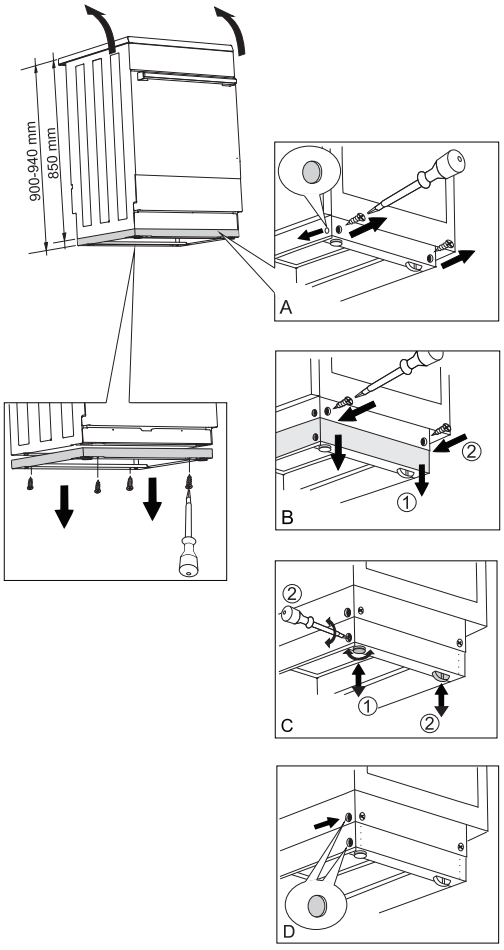

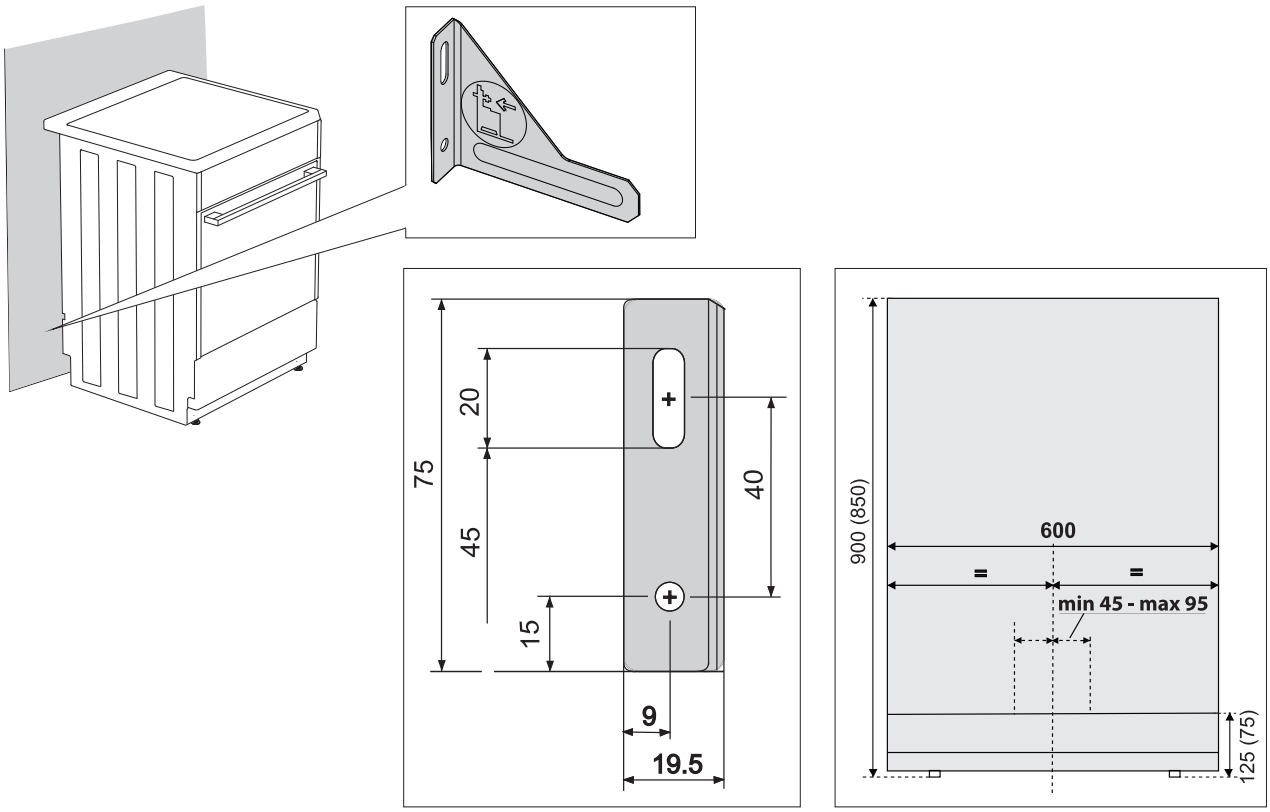
75
20
45
40
15
9
19.5
900 (850)
600
=
=
min 45 - max 95
125 (75)

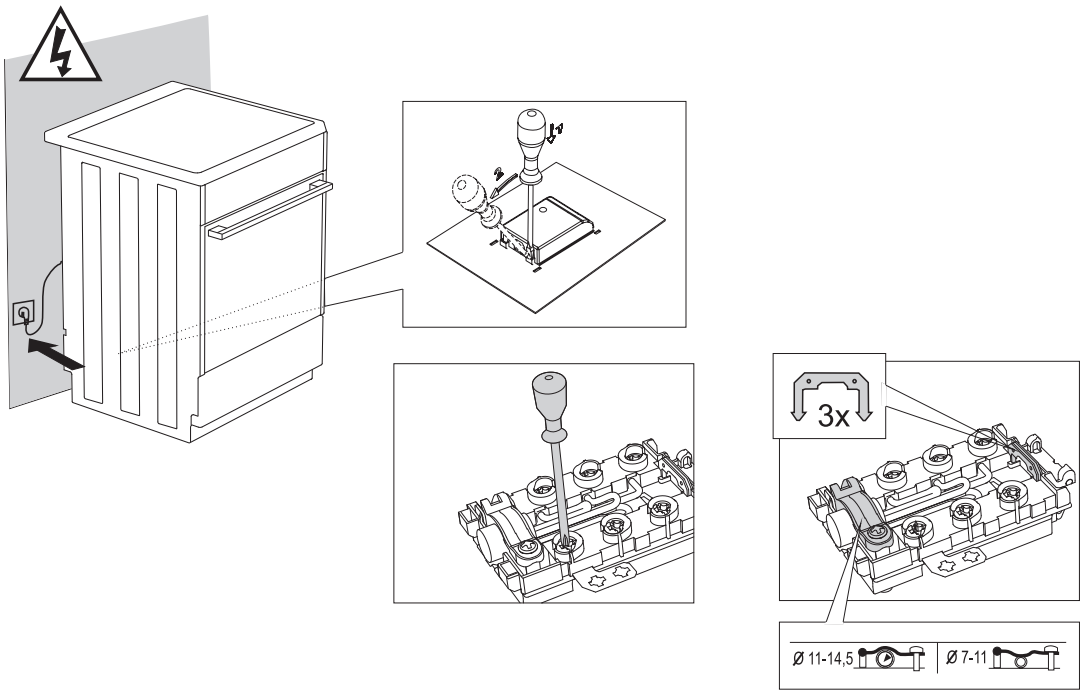
3x
Ø 11-14,5
Ø 7-11

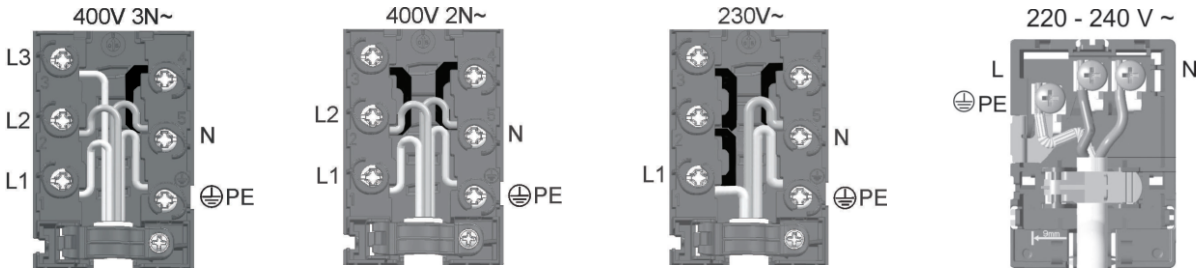
400V 3N~
L3
L2
L1
N
PE
400V 2N~
L2
L1
N
PE
230V~
L1
N
PE
220 - 240 V ~
L
N
PE