Gorenje

TRAUKU MAZGĀJAMĀS MAŠĪNAS LIETOTĀJA ROKASGRĀMATA

GV52040

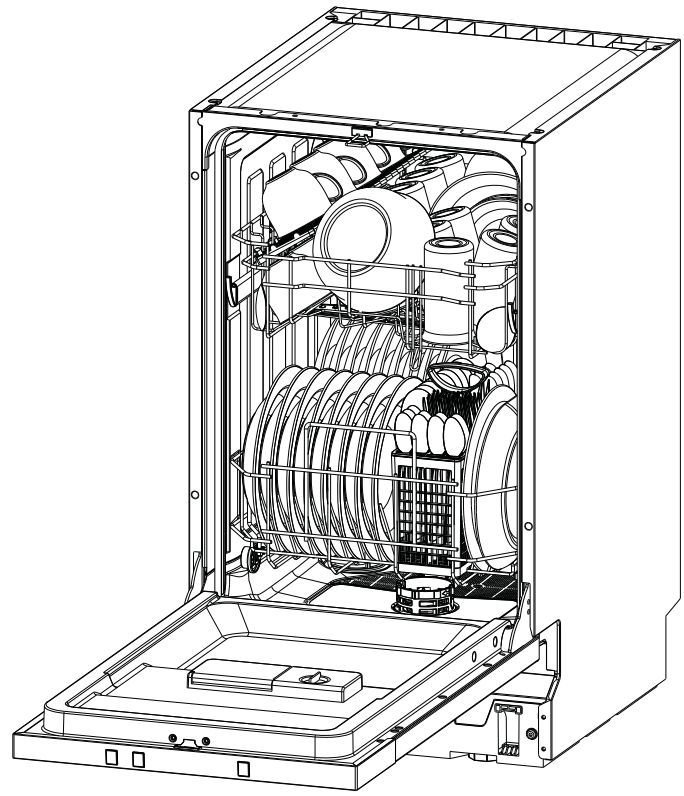

Izlasiet šo rokasgrāmatu

Godātais klient!
Lūdzu, rūpīgi izlasiet šo lietotājam paredzēto informāciju un saglabājiet to vēlākai uzziņai.
Ja iekārta maina īpašnieku, nododiet rokasgrāmatu nākamajam iekārtas īpašniekam.

Šajā rokasgrāmatā iekļautas nodaļas "Drošības norādījumi", "Lietošanas norādījumi", "Uzstādīšanas norādījumi", "Traucējummeklēšanas ieteikumi" un citas.

Ja pirms trauku mazgājamās mašīnas lietošanas rūpīgi izlasīsiet rokasgrāmatu, tā palīdzēs pareizi lietot un uzturēt iekārtu.

Pirms zvanīt servisa dienestam
Nodaļas "Traucējummeklēšanas ieteikumi" izskatīšana jums ļaus pašam atrisināt dažas biežāk sastopamās problēmas, un to risināšanai nevajadzēs lūgt profesionālu speciālistu palīdzību.

PIEZĪME!
Tā kā produkts tiek pastāvīgi attīstīts un atjaunots, ražotājs var veikt tā izmaiņas bez iepriekšēja brīdinājuma.

1) Drošības informācija 1-2
2) Atbrīvošanās no iekārtas 2
3) Lietošanas norādījumi 3-4
Vadības panelis 3
Trauku mazgājamās mašīnas raksturojums 4
4) Pirms pirmās lietošanas reizes 4-9
Ūdens mīkstinātājs 4-5
Sāls piebēršana mīkstinātājam 5-6
Skalošanas palīglīdzekļa dozētāja uzpilde 6-7
Trauku mazgāšanas līdzekļa darbība 7-9
5) Trauku ievietošana trauku mazgājamās mašīnas grozos 10-13
6) Mazgāšanas programmas palaide 14-15
Mazgāšanas ciklu tabula 14
Iekārtas ieslēgšana 14
Programmas maiņa 15
Groza papildināšana 15
7) Uzturēšana un tīrīšana 16-18
8) Uzstādīšana 18-21
Novietošana un līmeņošana 18-19
Pievienošana pie ūdensvada un elektroapgādes 19-21
9) Traucējummeklēšanas ieteikumi 21-25
Kļūdu kodi 21
Pirms zvanīšanas servisa dienestam 22-23
24-25

1. Drošības informācija

⚠ BRĪDINĀJUMS!
Pirms trauku mazgājamās mašīnas lietošanas ievērojiet pamata drošības pasākumus, tostarp tālāk minētos.

⚠ **BRĪDINĀJUMS! ŪDEŅRAŽA GĀZE IR SPRĀDZIENBĪSTAMA**
Karstā ūdens sistēmā, kas nav lietota divas nedēļas vai ilgāk, noteiktos apstākļos var izveidoties ūdeņraža gāze. ŪDEŅRAŽA GĀZE IR SPRĀDZIENBĪSTAMA. Ja karstā ūdens sistēma šādu laika posmu nav lietota, pirms iekārtas lietošanas ieslēdziet visus karstā ūdens krānus un ļaujiet ūdenim vairākas minūtes plūst no katra krāna. Tādā veidā tiks izlaista visa uzkrājusies ūdeņraža gāze. Tā kā gāze ir viegli uzliesmojoša, šajā laikā nesmēķējiet un nelietojiet atvērtu liesmu.

⚠ **BRĪDINĀJUMS! PAREIZA LIETOŠANA**

- Neizmantojiet trauku mazgājamās mašīnas durvis vai grozu neatbilstoši, nesēdiet un nestāviet uz tiem.
- Lietošanas laikā vai tūlīt pēc lietošanas nepieskarieties iekārtas sildelementam.
- Nedarbiniet trauku mazgājamo mašīnu, līdz visi norobežojošie paneļi atrodas savā vietā. Trauku mazgājamās mašīnas darbības laikā durvis atveriet ļoti uzmanīgi. Iespējama ūdens izšļākšanās.
- Kad durvis ir atvērtas, nenovietojiet uz tām smagus priekšmetus un nestāviet uz tām. Iekārta var savērties uz priekšu.
- Ievietojot mazgāšanai paredzētos priekšmetus, ievērojiet:

o asus priekšmetus novietojiet tā, lai tie nesabojātu durvju blīvi;
o asus nažus novietojiet ar rokturiem uz augšu, lai samazinātu ar griešanu saistītu traumu iespējamību.
o Uzmanību! Naži un piederumi ar smailiem galiem jāievieto grozā ar galiem uz leju vai jānovieto horizontāli.

- Lietojot trauku mazgājamo mašīnu, jānovērš plastmasas priekšmetu saskare ar sildelementu.
- Pēc mazgāšanas cikla beigām pārbaudiet, vai mazgājamā līdzekļa tvertne ir tukša.
- Nemazgājiet plastmasas priekšmetus, ja vien uz tiem nav marķējums par drošu mazgāšanu trauku mazgājamajā mašīnā vai līdzīgs apzīmējums. Ja plastmasas priekšmetiem nav šāda marķējuma, skatiet ražotāja ieteikumus.
- Lietojiet tikai automātiskajai trauku mazgājamajai mašīnai paredzētu mazgāšanas līdzekli un skalošanas līdzekli. Nekādā gadījumā nelietojiet trauku mazgājamā mašīnā ziepes, veļas mazgāšanas līdzekli vai roku mazgāšanas līdzekli.
- Citiem līdzekļiem, kas paredzēti atvienošanai no barošanas, jābūt iekļautiem nostiprinātā vadojumā ar vismaz 3 mm attālumu starp kontaktiem visos polos.
- Nepieļaujiet, ka mazgāšanas līdzeklim un skalošanas palīglīdzeklim piekļūst bērni; nepieļaujiet, ka bērni tuvojas atvērtām trauku mazgāšanas mašīnas durvīm, jo iekārtā

vēl var būt saglabājies trauku mazgāšanas līdzeklis.

- Uzraugiet, lai mazi bērni nespēlējas ar iekārtu.
- Šis produkts nav paredzēts lietošanai personām (tostarp bērniem), kuriem ir ierobežotas fiziskas, sensorās vai garīgās spējas, vai personām bez pieredzes un zināšanām, izņemot gadījumus, kad tās saistībā ar produkta lietošanu apmāca un uzrauga persona, kas atbild par viņu drošību.
- Trauku mazgājamie līdzekļi ir stipri sārmaini. Norijot tie var būt ārkārtīgi bīstami. Izvairieties no to saskares ar ādu un acīm un nepieļaujiet, ka bērni tuvojas atvērtām trauku mazgāšanas mašīnas durvīm.
- Durvis nevajadzētu atstāt atvērtas, jo tādējādi tās var radīt paklupšanas risku.
- Ja elektrības vads ir bojāts, tas jānomaina ražotājam, servisa pārstāvim vai citai kvalificētai personai, lai neradītu bīstamību.
- Lūdzu, pienācīgi likvidējiet iepakojuma materiālus.
- Uzstādīšanas laikā strāvas piegādes vadu nedrīkst pārmērīgi saliekt vai saspiest.
- Neiejaucieties vadības elementu darbībā.
- Iekārta jāpievieno ūdensvadam, izmantojot jaunus šļūteņu komplektus, un vecie šļūteņu komplekti vairs nav izmantojami.
- Pārliecinieties, ka grīdas paklājs neaizklāj pamatnes atveres.
- Izmantojiet trauku mazgājamo mašīnu tikai tai paredzētajam nolūkam.
- Trauku mazgājamā mašīna ir paredzēta tikai lietošanai telpās.
- Trauku mazgājamā mašīna nav paredzēta lietošanai komerciāliem nolūkiem. Tā ir paredzēta lietošanai mājsaimniecībās un līdzīgā darba un dzīvojamā vidē.

UZMANĪGI IZLASIET UN IEVĒROJIET ŠO DROŠĪBAS INFORMĀCIJU SAGLABĀJIET ŠOS NORĀDĪJUMUS

2. Atbrīvošanās no iekārtas

Pareizi atbrīvojieties no trauku mazgājamās mašīnas iepakojuma materiāla.
Visus iepakojuma materiālus var pārstrādāt.
Plastmasas daļas ir marķētas ar standarta starptautiskiem saīsinājumiem:
(piem., PS apzīmē polistirēnu, polsterējuma materiālu)

Šī ierīce ir apzīmēta atbilstoši Eiropas vadlīnijām 2012/19/ES par elektrisko un elektronisko iekārtu atkritumiem – EEIA. Vadlīnijās ir norādīti vispārējie principi, kurus ES piemēro nolietotu iekārtu nodošanai un atkārtotai izmantošanai.

BRĪDINĀJUMS!
Iepakojuma materiāls var būt bīstams bērniem!
Lai atbrīvotos no iepakojuma un iekārtas, nododiet to otrreizējās pārstrādes centrā. Nogrieziet barošanas kabeli un sabojājiet durvju aizvēršanas ierīci.
Kartona iepakojums ir izgatavots no pārstrādāta papīra, un no tā jāatbrīvojas izmantotā papīra savākšanas punktos, lai to pārstrādātu.
Pareizi atbrīvojoties no šīs iekārtas, jūs palīdzat novērst iespējamu negatīvu ietekmi uz apkārtējo vidi un cilvēku veselību, kas varētu rasties, nepareizi rīkojoties ar šo iekārtu pēc tās darbmūža beigām.
Lai iegūtu papildu informāciju par iekārtas otrreizējo pārstrādi, lūdzu, vērsieties vietējā pašvaldībā un mājsaimniecības atkritumu likvidēšanas dienestā.

SVARĪGI!

Lai trauku mazgājamā mašīna teicami darbotos, pirms tās pirmās lietošanas reizes izlasiet visus lietošanas norādījumus.

3. Lietošanas norādījumi

Vadības panelis

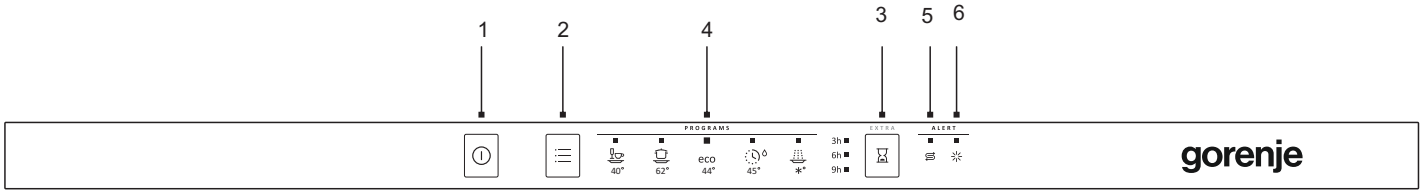

1. Strāvas slēdzis: barošanas izslēgšanai/izslēgšanai.
2. Programmu taustiņš: piespiediet taustiņu, lai pārlūkotu mazgāšanas ciklus. IESLĒGSIES attiecīgās programmas izgaismojums, norādot, kurš MAZGĀŠANAS CIKLS ir atlasīts.
3. Aiztures poga: AIZTURĒTA IESLĒGŠANA ļaus automātiski aizturēt jebkura cikla sākuma laiku līdz pat 9 stundām.
4. Programmas indikatora spuldzīte: atlasot mazgāšanas programmu, iedegsies attiecīgā spuldzīte.
5. Sāls uzpildes indikators: Indikatora spuldzīte iedegas, ja jāuzpilda mīkstinātājs.
6. Skalošanas līdzekļa uzpildes indikatora spuldzīte: Indikatora spuldzīte iedegas ja jāuzpilda dozators.
7. Pēc tam atlasiet vajadzīgo programmu. Aizveriet durvis. Trauku mazgājamā mašīna ir darba stāvoklī.

Trauku mazgājamās mašīnas raksturojums

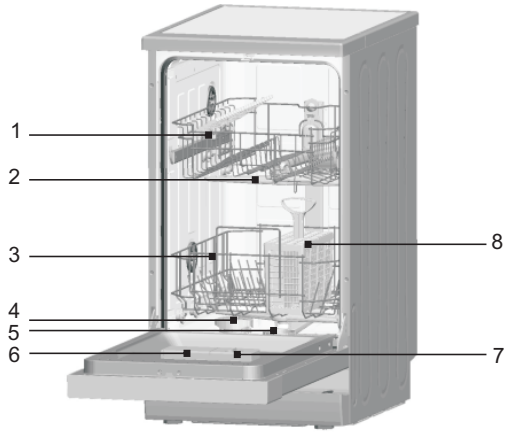

Skats no priekšpuses

1. Augšējais grozs
2. Izsmidzināšanas spārni
3. Apakšējais grozs
4. Ūdens mīkstinātājs
5. Galda piederumu grozs
6. Mazgāšanas līdzekļa dozators
7. Skalošanas līdzekļa dozators

4. Pirms pirmās lietošanas reizes

Pirms lietojat trauku mazgājamo mašīnu pirmo reizi:

A. ievietojiet ūdens mīkstinātāju;
B. ielejiet sāls tvertnē 500 ml ūdens un pēc tam pievienojiet trauku mazgājamās mašīnas sāli;
C. uzpildiet skalošanas palīglīdzekļa dozētāju.
D. Trauku mazgāšanas līdzekļa darbība

A. Ūdens mīkstinātājs

Ūdens mīkstinātājs ir paredzēts minerālvielu un sāls atdalīšanai no ūdens; tiem varētu būt kaitīga vai nelabvēlīga ietekme uz iekārtas darbību. Jo augstāks šo minerālvielu un sāls saturs, jo lielāka ūdens cietība. Ūdens mīkstinātājs jāpielāgo atbilstoši jūsu apvidū izmantotā ūdens cietībai. Informāciju par ūdens cietību jūsu apvidū var sniegt vietējā ūdensapgādes iestāde.

Iestatīšana

Dozētā sāls daudzumu var iestatīt no HO līdz H7.
Ja iestatītā vērtība ir HO, sāls nav nepieciešams.

1. Uzziniet sava krāna ūdens cietību. To palīdzēs noskaidrot vietējais ūdens komunālo pakalpojumu uzņēmums.
2. Iestatījuma vērtību var uzzināt ūdens cietības tabulā.

4. Ieslēdziet pogu “Jauda”.
5. Turiet piespiestu pogu "Aizture" un pēc tam 5 sekundes turiet piespiestu pogu "Programma". Vienu reizi ieskanēsies skaņas signāls, un iedegsies indikatora spuldzīte.

(Informāciju par ūdens cietības un indikatora spuldzītes statusu skatiet tabulā: rūpnīcas iestatījums ir H4.)

Lai mainītu iestatījumu:
1. Piespiediet pogu "Aizture”.
Katru reizi, piespiežot pogu, iestatītā vērtība paaugstinās par vienu līmeni; sasniedzot H7, tā atgriežas uz H0 (izslēgts).
2. Piespiediet pogu "Programma”. Tagad izvēlētais iestatījums ir saglabāts.

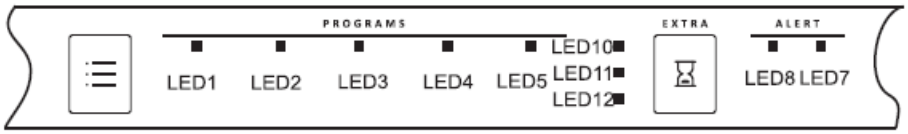

Ūdens cietības un indikatora spuldzītes statusa tabula

Ūdens cietība		Mmol/l	Iekārtā iestatītā vērtība	Indikatora spuldzītes statuss (LED10+LED11+LED12)
°Klārki	Amplitūda			
0-8	mīksts	0-1,1	HO	Deg+deg+ deg
9-10	mīksts	1,2-1,4	H1	Deg + deg +mirgo
11-12	vidējs	1,5-1,8	H2	Deg + mirgo + deg
13-15	vidējs	1,9-2,1	H3	Deg-*- mirgo+mirgo
16-20	vidējs	2,2-2,9	H4	Mirgo+ deg +spuldzīte
21-26	ciets	3,0-3,7	H5	Mirgo + deg + mirgo
27-38	ciets	3,8-5,4	H6	Mirgo + mirgo + deg
39-62	ciets	5,5-8,9	H7	Mirgo + mirgo + mirgo

B. Sāls piebēršana mīkstinātājam

Vienmēr izmantojiet trauku mazgājamajai mašīnai paredzētu sāli.

PIEZĪME! Ja jūsu iekārtas modelim nav ūdens mīkstinātāja, varat šo sadaļu izlaist.

ŪDENS MĪKSTINĀTĀJS
Dažādos apvidos ūdens cietība ir atšķirīga. Lietojot trauku mazgājamajā mašīnā cietu ūdeni, uz traukiem un galda piederumiem veidosies nogulsnes.
Iekārta ir aprīkota ar īpašu mīkstināšanas ierīci, kas ir īpaši paredzēta kaļķakmens un minerālvielu izdalīšanai no ūdens.

Sāls tvertne atrodas zem apakšējā groza; tālāk aprakstīta tās uzpildīšana.

Uzmanību!
Izmantojiet tikai tādu sāli, kas īpaši paredzēts lietošanai trauku mazgājamajās mašīnās. Visi pārējie sāls veidi, kas nav īpaši paredzēti lietošanai trauku mazgājamā mašīnā, it īpaši galda sāls, sabojās ūdens mīkstināšanas ierīci. Gadījumā, ja bojājumus radījusi nepiemērota sāls lietošana, ražotājs nesniedz garantijas un nav atbildīgs par radušos kaitējumu.
Iepildiet sāli tikai pirms tam, kad palaista kāda no pilnīgajām mazgāšanas programmām.
Tas novērsīs sāls graudiņu vai sālsūdens, kas varētu būt izšļakstījies, ilgāku uzkrāšanos iekārtas apakšpusē, kas savukārt varētu izraisīt koroziju.
Pēc pirmā mazgāšanas cikla kontrolpaneļa spuldzīte izdziest.

A. Izņemiet apakšējo grozu un pēc tam atskrūvējiet un noņemiet vāciņu no sāls tvertnes.
B. Piepildot sāls tvertni pirmo reizi, piepildiet 2/3 no tās tilpuma ar ūdeni (aptuveni 500 ml).
C. Ievietojiet atverē piltuves (iekļauta komplektā) galu un iepildiet aptuveni 2 kg sāls. Iespējams, ka no sāls tvertnes izdalīsies nedaudz ūdens; tā ir parasta parādība.
D. Rūpīgi uzskrūvējiet vāciņu.
E. Parasti sāls brīdinājuma spuldzīte tiks izslēgta 2–6 dienas pēc tam, kad tvertnē iepildīts sāls.

PIEZĪME!
1. Kad vadības panelī iedegas sāls brīdinājuma spuldzīte, sāls tvertne jāuzpilda. Lai arī sāls tvertne ir pietiekami pilna, indikatora spuldzīte var nenodzist, līdz sāls ir pilnībā izšķīdis. Ja sāls brīdinājuma gaisma vadības panelī nav iebūvēta (dažiem modeļiem), sāls uzpildes laiku mīkstināšanas ierīcē var noteikt, izmantojot ciklus, ko trauku mazgājamā mašīna ir paveikusi (skatiet tālāk sniegto shēmu).
2. Ja izšļakstījusies sāls, tā notīrīšanai var palaist mērcēšanas programmu.

C Uzpildiet skalošanas palīglīdzekļa dozētāju

Skalošanas līdzekļa funkcija
Skalošanas līdzekli automātiski pievieno pēdējās skalošanas laikā, nodrošinot rūpīgu skalošanu, kā arī plankumu un svītru novēršanu pēc žāvēšanas.

Uzmanību!

Trauku mazgājamai mašīnai lietojiet tikai ar preču zīmi marķētus skalošanas līdzekļus. Nekādā gadījumā neiepildiet skalošanas līdzekļa dozatorā citas vielas (piem., trauku mazgājamās mašīnas tīrīšanas līdzekli, šķidro mazgāšanas līdzekli). Tā iespējams sabojāt iekārtu.

Kad uzpildīt skalošanas līdzekļa dozatoru

Ja vadības panelī nav iebūvēta skalošanas līdzekļa brīdinājuma spuldzīte, skalošanas līdzekļa daudzumu var noteikt, vērojot blakus vāciņam uzstādītā optiskā līmeņa indikatora "D" krāsu. Ja skalošanas līdzekļa tvertne ir pilna, viss indikators būs tumšs. Samazinoties skalošanas līdzekļa daudzumam, tumšais punkts samazinās. Nekādā gadījumā nepieļaujiet skalošanas līdzekļa samazināšanos zem 1/4 no tilpuma.

Tālāk parādīts, kā, samazinoties skalošanas līdzeklim, mainās melnā punkta lielums skalošanas līdzekļa līmeņa indikatorā.

- ● Pilns
- ◉ 3/4 tilpuma
- ⊙ 1/2 tilpuma
- ⊙ 1/4 tilpuma – jāuzpilda, lai novērstu plankumu veidošanos
- ○ Tukšs

D (Skalošanas līdzekļa indikators)

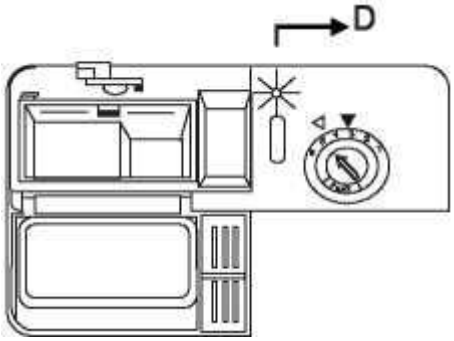

SKALOŠANAS LĪDZEKĻA DOZATORS

1. Lai atvērtu dozatoru, pagrieziet vāciņu līdz bultiņai "atvērts" (pa kreisi) un izņemiet to.
2. Ielejiet dozatorā skalošanas līdzekli; uzmanieties, lai tas netiek pārpildīts.
3. Uzlieciet atpakaļ vāciņu, ievietojot to iepretim bultiņai "atvērts”, un pagrieziet līdz bultiņai "aizvērts" (pa labi).

Skalošanas līdzeklis tiek izdalīts pēdējās skalošanas reizē, neļaujot ūdenim veidot uz traukiem pilienus, kas varētu atstāt plankumus un svītras. Turklāt tas uzlabo žūšanu, ļaujot ūdenim noslīdēt no traukiem. Jūsu trauku mazgājamās mašīnas ir paredzētas šķidro skalošanas līdzekļu lietošanai. Skalošanas līdzekļa dozators atrodas durvju iekšpusē blakus mazgāšanas līdzekļa dozatoram.
Lai uzpildītu dozatoru, atveriet vāciņu un ielejiet skalošanas līdzekli dozatorā, līdz līmeņa indikators kļūst pilnībā melns. Skalošanas līdzekļa tilpums ir aptuveni 140 ml.
Uzmanieties, lai dozators netiktu pārpildīts; tas var izraisīt putu veidošanos. Noslaukiet šļakatas ar mitru drānu. Pirms trauku mazgājamās mašīnas durvju aizvēršanas neaizmirstiet uzlikt dozatora vāciņu.

Uzmanību!
Lai nākamajā mazgāšanas reizē neveidotos pārmērīgas putas, noslaukiet uzpildes laikā radušās skalošanas līdzekļa šļakatas ar mitru drānu.

Skalošanas līdzekļa dozatora regulēšana
Skalošanas līdzekļa dozatoram ir četri vai seši iestatījumi. Vienmēr sāciet ar dozatora iestatījumu "4". Ja veidojas plankumi un žāvēšana nav kvalitatīva, palieliniet skalošanas līdzekļa daudzumu, noņemot dozatora vāciņu un pagriežot skalu uz "5". Ja trauki joprojām netiek pienācīgi nožāvēti vai veidojas plankumi, noregulējiet skalu uz nākamo lielāko skaitli, līdz uz traukiem neveidojas plankumi. Deva rūpnīcā ir iestatīta pozīcijā “5”.

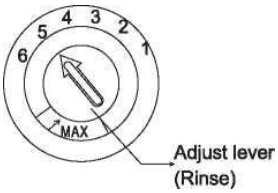

Regulēšanas svira
(Skalošana)

PIEZĪME! Ja pēc mazgāšanas uz traukiem redzamas ūdens lāses vai kaļķa plankumi, palieliniet devu.
Samaziniet devu, ja uz traukiem ir bālganas lipīgas svītras vai uz stikla traukiem vai nažu asmeņiem ir zilgana plēvīte.

D Trauku mazgāšanas līdzekļa darbība

Trauku mazgāšanas līdzekļu ķīmiskās sastāvdaļas ir nepieciešamas, lai notīrītu netīrumus, sadalītu tos un izvadītu no trauku mazgājamās mašīnas. Šim nolūkam ir piemērota lielākā daļa no pārdošanā pieejamiem kvalitatīviem mazgāšanas līdzekļiem.

Koncentrēts mazgāšanas līdzeklis
Atkarībā no ķīmiskā sastāva trauku mazgājamos līdzekļus var iedalīt divos pamata veidos:
■ tradicionālie, sārmainie mazgāšanas līdzekļi ar kodīgām sastāvdaļām;
■ koncentrēti mazgāšanas līdzekļi ar zemu sārmu saturu un dabīgiem fermentiem.

"Eco" mazgāšanas programmas lietošana apvienojumā ar koncentrētiem mazgāšanas līdzekļiem

samazina piesārņojumu un ir labs trauku mazgāšanas līdzeklis; šīs mazgāšanas programmas ir īpaši pieskaņotas netīrumus šķīdinošajām īpašībām, kas piemīt koncentrētā mazgāšanas līdzekļa fermentiem. Tādēļ "Eco" mazgāšanas programma, kurā izmanto koncentrētus mazgāšanas līdzekļus, var sasniegt tādus pašus rezultātus, kādus citkārt var sasniegt, tikai izmantojot “intensīvu” programmu.

Mazgāšanas līdzekļu tabletes
Dažādu zīmolu mazgāšanas līdzekļu tabletes izšķīst dažādos ātrumos. Tādējādi daži mazgāšanas līdzekļi īso programmu laikā neizšķīst, un to mazgāšanas īpašības netiek pilnībā izmantotas. Tādēļ, lietojot mazgāšanas līdzekļu tabletes, izmantojiet garās programmas, lai nodrošinātu, ka mazgāšanas līdzekļa atliekas tiek pilnībā noskalotas.

Mazgāšanas līdzekļa dozators
Dozators jāuzpilda pirms katra mazgāšanas cikla sākuma, ievērojot mazgāšanas ciklu tabulā sniegtos norādījumus. Šīs trauku mazgājamās mašīnas patērē mazāk mazgājamā līdzekļa un skalošanas līdzekļa nekā tradicionālās trauku mazgājamās mašīnas. Parastam trauku daudzumam nepieciešama viena ēdamkarote mazgāšanas līdzekļa. Netīrāku priekšmetu mazgāšanai nepieciešams vairāk mazgāšanas līdzekļa. Vienmēr pievienojiet mazgāšanas līdzekli tieši pirms trauku mazgājamās mašīnas ieslēgšanas, citādi tas samirks un pienācīgi neizšķīdīs.

Lietošanai paredzētais mazgāšanas līdzekļa daudzums

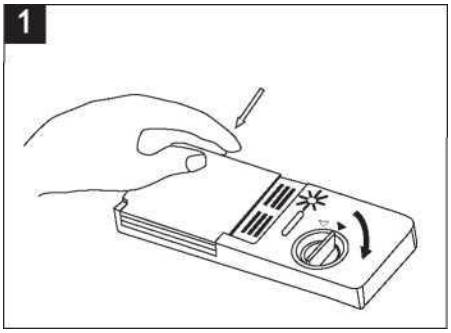

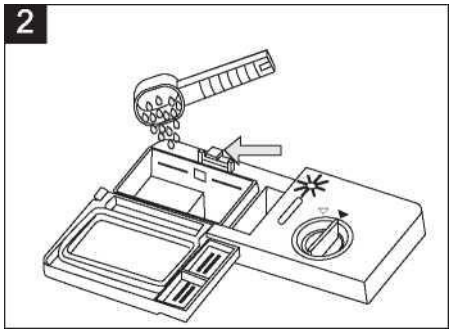

IEVĒROJIET!
1. Ja vāciņš ir aizvērts: piespiediet vāciņa atbrīvošanas pogu. Vāciņa atspere atlaiž vāciņu.
2. Vienmēr pievienojiet mazgāšanas līdzekli tieši pirms katra mazgāšanas cikla sākuma. Trauku mazgājamai mašīnai lietojiet tikai ar preču zīmi marķētus mazgāšanas līdzekļus.

⚠ BRĪDINĀJUMS!
Trauku mazgājamās mašīnas mazgāšanas līdzeklis ir kodīga viela! Rūpējieties, lai tas tiktu glabāts bērniem nepieejamā vietā.

Izmantojiet tādu mazgāšanas līdzekli, kas īpaši ražots lietošanai trauku mazgājamajās mašīnās. Uzglabājiet mazgāšanas līdzekli apstākļos, kur tas saglabājas svaigs un sauss. Neievietojiet pulverveida mazgāšanas līdzekli dozatorā, līdz esat gatavs trauku mazgāšanai.

Mazgāšanas līdzekļa iepildīšana
Piepildiet mazgāšanas līdzekļa dozatoru ar mazgāšanas līdzekli.
Marķējums norāda dozēšanas līmeņus; skatiet attēlu labajā pusē:

1. Vieta galvenā mazgāšanas cikla mazgāšanas līdzekļa ievietošanai; "MIN" nozīmē aptuveni 20 g mazgāšanas līdzekļa.
2. Vieta priekšmazgāšanas cikla mazgāšanas līdzekļa ievietošanai; aptuveni 5 g mazgāšanas līdzekļa.

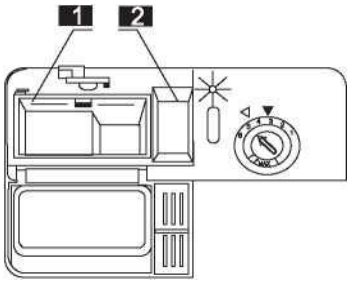

Lūdzu, ievērojiet ražotāja sniegtos devu un uzglabāšanas ieteikumus, kas norādīti uz mazgāšanas līdzekļa iepakojuma.
Aizveriet vāciņu un piespiediet, līdz tas nofiksējas.
Ja trauki ir ļoti netīri, ievietojiet priekšmazgāšanas mazgāšanas līdzekļa nodalījumā mazgāšanas līdzekļa papildu devu. Šis mazgāšanas līdzeklis iedarbosies priekšmazgāšanas posmā.

PIEZĪME!
Informācija par mazgāšanas līdzekļa daudzumu vienai programmai ir sniegta pēdējā lappusē.
Ievērojiet, ka atkarībā no netīrumu līmeņa un konkrētā ūdens cietības varētu būt nepieciešams atšķirīgs daudzums.
Lūdzu, ievērojiet uz mazgāšanas līdzekļa iepakojuma sniegtos ražotāja ieteikumus.

Mazgāšanas līdzekļi
Izšķir trīs veidu mazgāšanas līdzekļus

1. Ar fosfātu un ar hloru
2. Ar fosfātu un bez hlora
3. Bez fosfāta un bez hlora

Parasti jaunie pulverveida mazgāšanas līdzekļi ir bez fosfāta. Nav norādīta fosfāta ūdens mīkstinātāja funkcija. Tādā gadījumā mēs iesakām iepildīt sāls tvertnē sāli arī tad, ja ūdens cietība ir tikai 6 dH. Ja cietā ūdenī izmanto mazgāšanas līdzekļus bez fosfāta, uz traukiem un glāzēm bieži vien parādās balti plankumi. Lai šādā gadījumā iegūtu labāku kvalitāti, pievienojiet vairāk mazgāšanas līdzekļa. Mazgāšanas līdzekļiem bez hlora ir minimāls balināšanas efekts. Tie nespēs pilnībā notīrīt grūti nomazgājamus un krāsainus traipus. Tādā gadījumā izvēlieties programmu ar augstāku temperatūru.

5. Trauku ievietošana trauku mazgājamās mašīnas grozos

Lai trauki tiktu kvalitatīvi nomazgāti, ievērojiet tālāk sniegtos ievietošanas norādījumus. Grozu un galda piederumu grozu funkcijas un izskats var atšķirties atkarībā no iekārtas modeļa.

Darbības pirms trauku ievietošana trauku mazgājamās mašīnas grozos un pēc tam
Notīriet no traukiem lielākās ēdiena atliekas. Traukus nav nepieciešams skalot zem krāna.
Ievietojiet priekšmetus trauku mazgājamajā mašīnā tālāk aprakstītajā veidā:

1. Tādus priekšmetus kā krūzes, glāzes, katlus un pannas novieto ar apakšpusi uz augšu.
2. Izliektus priekšmetus vai priekšmetus ar padziļinājumiem novieto slīpi, lai varētu notecēt ūdens.
3. Tos novieto droši, lai tie nevarētu apgāzties
4. un mazgāšanas laikā netraucētu izsmidzināšanas spārnu griešanos.

Ļoti mazus priekšmetus nemazgā trauku mazgājamajā mašīnā, jo tie var viegli izkrist no groziem.

Trauku izņemšana
Lai novērstu ūdens pilēšanu no augšējā groza apakšējā grozā, iesakām vispirms iztukšot apakšējo grozu un tikai pēc tam augšējo grozu.

Trauku ievietošana augšējā grozā
Augšējais grozs ir paredzēts smalkāku un vieglāku trauku, piemēram, glāžu, kafijas un tējas krūzīšu un apakštasīšu, kā arī šķīvju, nelielu bļodiņu un lēzenu katliņu (ja vien tie nav pārāk netīri) novietošanai. Ievietojiet traukus un gatavošanas traukus tā, lai tos neaizkustinātu ūdens strūkla.

Augšējais grozs

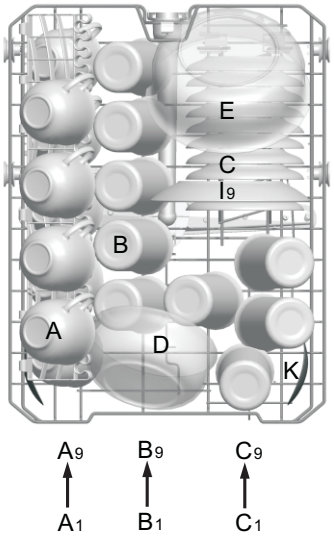

Augšējais grozs	
Veids	**Priekšmets**
A	Krūze
B	Glāze
C	Apakštasīte
D	Servēšanas bļoda
E	Servēšanas bļoda
F	Servēšanas karote
I	Deserta šķīvis

Augšējā groza regulēšana

Ja nepieciešams, augšējā groza augstumu var regulēt, lai atbrīvotu vairāk vietas lielākiem virtuves piederumiem vai nu augšējā grozā, vai apakšējā grozā. Augšējam grozam var noregulēt augstumu, ievietojot sliedītēs dažāda augstuma ritenīšus. Gari priekšmeti, servēšanas piederumi, salātu servēšanas piederumi vai naži jānovieto plauktā, lai tie netraucētu smidzināšanas spārnu griešanos. Ja plaukts vairs nav jāizmanto, to var atkal salocīt vai izņemt.

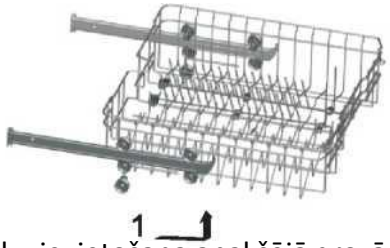

Trauku ievietošana apakšējā grozā

Mēs iesakām apakšējā grozā ievietot lielus priekšmetus, kurus ir visgrūtāk notīrīt: katlus, pannas, vākus, servēšanas traukus un bļodas, kā parādīts tālāk attēlā.

Ieteicams servēšanas traukus un bļodas novietot grozu malā, lai nebloķētu augšējā smidzināšanas spārna griešanos.

Katli, servēšanas bļodas un tml. vienmēr jānovieto ar augšpusi uz leju.

Dziļi katli ir jānovieto ieslīpi, lai ļautu iztecēt ūdenim.

Apakšējam grozam ir nolokāmas uzliktņu rindas, kas ļauj novietot vairāk katlu un pannu.

Apakšējais grozs

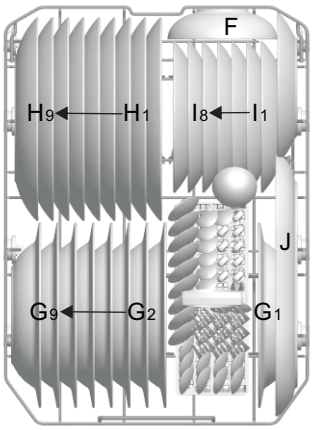

Apakšējais grozs	
Veids	**Priekšmets**
F	Servēšanas bļoda
G	Zupas šķīvis
H	Lēzenais šķīvis
I	Deserta šķīvis
J	Ovāls šķīvis

* Apakšējais grozs
Salokāmi statīvi
Salokāmie statīvi, kas sastāv no divām daļām un atrodas uz iekārtas apakšējā groza, ir paredzēti vieglākai lielu priekšmetu, piemēram, katlu un pannu novietošanai. Vajadzības gadījumā katru daļu var salocīt atsevišķi vai arī var salocīt tās visas un iegūt lielāku statīvu. Salokāmos statīvus var izmantot, paceļot tos uz augšu vai salokot.

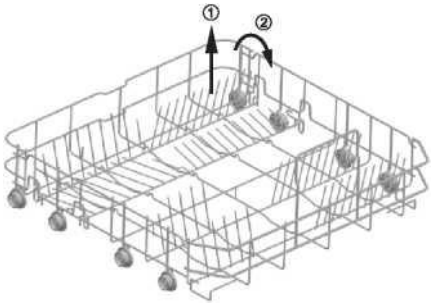

* Izvēles

Galda piederumu grozs
Galda piederumi jānovieto galda piederumu grozā ar rokturiem uz leju: ja grozam ir sānu grozi, karotes jānovieto atbilstošajos nodalījumos; it īpaši gari piederumi jānovieto augšējā groza priekšpusē horizontālā stāvoklī.

Galda piederumu grozs

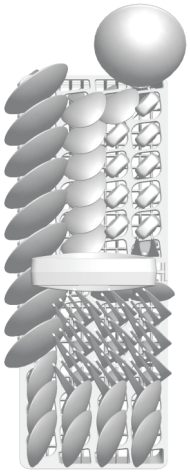

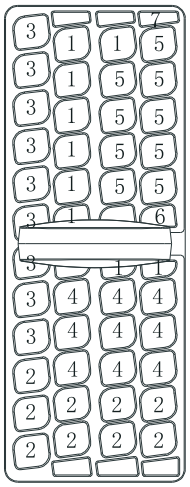

Durvju puse

Galda piederumu grozs	
Veids	**Priekšmets**
1	Tējkarotes
2	Deserta karotes
3	Zupas karotes
4	Mērces kausiņš
5	Servējamā dakša
6	Dakšiņas
7	Naži

Tālāk minētie galda piederumi/trauki nav piemēroti mazgāšanai trauku mazgājamā mašīnā

Galda piederumi ar koka, raga vai perlamutra kātiem
Plastmasas priekšmeti nav karstumizturīgi
Vecāki galda piederumi, kas neiztur augstu temperatūru
Salīmēti galda piederumi vai trauki
Alvas vai vara priekšmeti
Svina kristāla glāzes
Rūsējoši tērauda priekšmeti
Koka paplātes
No sintētiskās šķiedras izgatavoti priekšmeti

⚠ BRĪDINĀJUMS!
Neļaujiet priekšmetiem izslieties cauri groza apakšai
Ierobežota piemērojamība
Dažu veidu glāzes pēc vairākām mazgāšanas reizēm var kļūt nespodras

Sudraba un alumīnija detaļām mazgājot ir tendence zaudēt krāsu

Ja trauki ar glazētiem rakstiem tiek bieži mazgāti, tie var izbalēt

PIEZĪME! Neievietojiet priekšmetus, ko notraipīti ar cigarešu pelniem, sveču vasku, laku vai krāsu. Iegādājoties jaunus traukus, pārliecinieties, ka tie ir piemēroti mazgāšanai trauku mazgājamajā mašīnā.

PIEZĪME! Lūdzu, nepārslogojiet trauku mazgājamo mašīnu. Tajā ir vieta tikai 13 standarta traukiem. Nelietojiet traukus, kas nav piemēroti mazgāšanai trauku mazgājamajā mašīnā. Tas nodrošinās kvalitatīvu mazgāšanu un saprātīgu enerģijas patēriņu.

Galda piederumi un trauki

Pirms ievietojat traukus,
notīriet ēdiena paliekas un
atmērcējiet piedeguša ēdiena atliekas

Ievietojot traukus un galda piederumus, ievērojiet:
trauki un galda piederumi nedrīkst traucēt izsmidzināšanas spārnu kustībai.
Ievietojiet seklus priekšmetus, piemēram, krūzes, glāzes, katlus u. tml. ar atverēm uz leju, lai traukā vai pamatnes padziļinājumā nesakrātos ūdens.
Šķīvji un galda piederumi nedrīkst atrasties cits citā vai pārklāt cits citu

- Lai glāzes nesaplīstu, tās nedrīkst saskarties.
- Ievietojiet apakšējā grozā lielos priekšmetus, kurus ir visgrūtāk izmazgāt.
- Augšējais grozs ir paredzēts smalkāku un vieglāku trauku, piemēram, glāžu, kafijas un tējas krūzīšu novietošanai.

Uzmanību!
Novietojot nažus ar gariem asmeņiem stāvus, rodas iespējams apdraudējums!
Gari un/vai asi galda piederumi, piemēram, sadalāmais nazis, jānovieto horizontāli augšējā grozā.

Stikla trauku un citu trauku bojājumi
Iespējamie cēloņi:

- Stikla veids vai ražošanas process. Mazgāšanas līdzekļu ķīmiskais sastāvs.
- Ūdens temperatūra un trauku mazgāšanas programmas ilgums.

Ieteikumi

- Lietojiet stikla vai porcelāna traukus, kurus ražotājs marķējis kā derīgus mazgāšanai trauku mazgājamā mašīnā.
- Lietojiet saudzīgu mazgāšanas līdzekli, kas paredzēts attiecīgajiem traukiem. Ja nepieciešams, meklējiet mazgāšanas līdzekļa ražotāja sniegtu papildu informāciju.
- Izvēlieties programmu ar zemu temperatūru.
- Lai novērstu bojājumus, tūlīt pēc programmas beigām izņemiet no trauku mazgājamās mašīnas stikla traukus un galda piederumus.

Mazgāšanas nobeigumā
Kad darba cikls ir pabeigts, trauku mazgājamās mašīnas skaņas signāls nozvanīs 6 reizes un pēc tam apklusīs. Izslēdziet iekārtu, izmantojot pogu "Jauda”, noslēdziet ūdens padevi un atveriet trauku mazgājamās mašīnas durvis. Pirms trauku un virtuves piederumu izņemšanas no mazgājamās mašīnas piecas minūtes pagaidiet, jo tie vēl ir karsti un ir lielāka iespēja, ka tie varētu saplīst. Turklāt šādi tie labāk nožūs.

6. Mazgāšanas programmas palaide

Mazgāšanas ciklu tabula

Programma	Cikla atlasīšanas informācija	Cikla apraksts	Mazgāšanas līdzeklis Priekšmazg./ galvenā mazg.	Darbības ilgums (min.)	Enerģijas patēriņš (kWh)	Ūdens (L)
Kristāls	Kristāla mazgāšanas ciklu izmanto smalkākiem priekšmetiem, kuri ir jūtīgi pret augstu temperatūru.	Galvenā mazgāšana (40 °C) Skalošana Karstā skalošana Žāvēšana	20	99	0,630	10
Intensīvais	Netīrākiem traukiem, piemēram, katliem, pannām, sautējumu traukiem un traukiem, kuriem piekaltis ēdiens.	Priekšmazgāšana Galvenā mazgāšana (62°C) Skalošana1 Skalošana2 Karstā skalošana Žāvēšana	5/22	170	1,200	16,4
eco (*EN50242) (Standarta programma)	Vidēji netīriem traukiem, piemēram, katliem, glāzēm un nedaudz netīrām pannām; standarta ikdienas cikls.	Priekšmazgāšana Galvenā mazgāšana (44 °C) Karstā skalošana Žāvēšana	5/22	238	0,682	10
Straujš	Īsāka mazgāšana nedaudz netīriem traukiem, kuri nav jāžāvē.	Galvenā mazgāšana (45°C) Karstā skalošana	15	40	0,600	6,8
Priekšskalošana	Lai noskalotu traukus, kurus plānojat mazgāt vēlāk tajā pašā dienā	Priekšmazgāšana	/	13	0,100	3,6

*EN 50242: šī programma ir testa cikls

Informācija salīdzināmības testam saskaņā ar EN50242; skatiet tālāk:

- Ietilpība: 13 uzstādījumi.
- Augšējā groza pozīcija: apakšējā pozīcija.
- Skalošanas līdzekļa iestatījums: 6 (vai 4 četru iestatījumu dozatoram).

Iekārtas ieslēgšana

Mazgāšanas cikla palaide...

Izvelciet apakšējo un augšējo grozu, ievietojiet traukus un

1. iebīdiet tos atpakaļ. Ieteicams vispirms ievietot traukus apakšējā grozā un pēc tam augšējā (skatiet nodaļu "Trauku ievietošana trauku mazgājamā mašīnā"). Ielejiet mazgāšanas līdzekli (skatiet nodaļu "Sāls, mazgāšanas līdzeklis un skalošanas līdzeklis").
2. Ievietojiet kontaktdakšu kontaktligzdā. Atbilstoša piegādātā elektroenerģija ir 220-240 V AC 50 Hz, kontaktligzdas specifikācija ir 12 A 250 VAC.50 Hz.

Pārliecinieties, ka ūdens piegādei ir ieslēgts pilns spiediens. Aizveriet durvis, piespiediet pogu "Jauda"; piespiediet pogu "Programma", lai atlasītu vēlamo "Mazgāšanas ciklu". (Skatiet nodaļu "Mazgāšanas ciklu tabula"). Nedaudz piespiediet durvis, lai nodrošinātu, ka tās ir pienācīgi aizvērtas.

PIEZĪME! Kad durvis ir pareizi aizvērtas, atskan klikšķis.

Beidzot mazgāšanas ciklu, slēdzi var izslēgt, piespiežot pogu "Jauda".

Programmas maiņa

Priekšnoteikums! Ciklu, kurš jau iesācies, var izmainīt tikai tad, ja tas darbojies tikai īsu laiku.

Pretējā gadījumā mazgāšanas līdzeklis jau varētu būt izdalīts, un mazgāšanas ūdens jau varētu būt iztecējis. Šādā gadījumā jāuzpilda mazgāšanas līdzekļa dozators (skatiet sadaļu "Mazgāšanas līdzekļa iepildīšana").
Piespiediet pogu "Jauda", lai atceltu programmu, un atkal to ieslēdziet; pēc tam varat mainīt programmu uz vēlamo cikla iestatījumu (skatiet nodaļu "Mazgāšanas cikla palaide...").

PIEZĪME! Ja mazgāšanas laikā tiek atvērtas durvis, trauku mazgājamā mašīna pārtrauc darboties un atskan brīdinājuma signāls; uz displeja tiek parādīts E1. Aizverot durvis, trauku mašīna turpinās darboties.

Piecas programmu indikatora spuldzītes rāda trauku mazgājamās mašīnas stāvokli:

a) Deg viena programmu indikatora spuldzīte -> cikls darbojas
b) Mirgo viena programmu indikatora spuldzīte -> pauze

PIEZĪME! Visu indikatora spuldzīšu mirgošana norāda, ka trauku mazgājamā mašīna nav darba kārtībā; izslēdziet elektrības un ūdens pievadi un zvaniet apkopes dienestam.

Groza papildināšana
Grozu var papildināt jebkurā laikā pirms tiek atvērts mazgājamā līdzekļa kausiņš.

1. Nedaudz paveriet durvis, lai apturētu mazgāšanu.
2. Kad izsmidzināšanas spārni pārtraukuši darboties, varat pilnībā atvērt durvis.
3. Ievietojiet traukus.
4. Aizveriet durvis; pēc desmit sekundēm trauku mazgājamā mašīna turpinās darboties.

⚠ BRĪDINĀJUMS!
Durvju atvēršana iekārtas darbības laikā. Skaņas signāls atkārtosies10 reizes un mirgos LED1 un LED3.
Mazgāšanas laikā ir bīstami atvērt durvis, jo karstais ūdens var applaucēt.

Izslēdziet trauku mazgājamo mašīnu.
Skaņas signāls atkārtosies 6 reizes; tikai pēc tam programma ir beigusi darbu.

1. Izslēdziet trauku mazgājamo mašīnu, piespiežot pogu "Jauda".
2. Aizgrieziet krānu!

Uzmanīgi atveriet durvis. Pa atvērtajām durvīm var izkļūt tvaiks!
■ Karsti trauki var viegli saplīst. Tādēļ traukiem jāļauj aptuveni 15 minūtes atdzist, un tikai tad tos var izņemt no iekārtas.
■ Atveriet trauku mazgājamās mašīnas durvis, atstājiet tās plaši atvērtas, dažas minūtes pagaidiet un tad izņemiet traukus. Tādējādi trauki būs vēsāki un labāk nožuvuši.

Trauku izņemšana no trauku mazgājamās mašīnas
Trauku mazgājamā mašīna iekšpusē ir mitra; tā ir parasta parādība.
Vispirms izņemiet traukus no apakšējā groza un pēc tam no augšējā. Tādējādi tiks novērsta ūdens pilēšana no augšējā groza uz apakšējā grozā esošajiem traukiem.

7. Uzturēšana un tīrīšana

Filtrēšanas sistēma

Filtru izmanto, lai novērstu lielu ēdiena atlieku un citu sīkumu iekļūšanu sūknī. Reizēm atliekas var aizsprostot filtru.

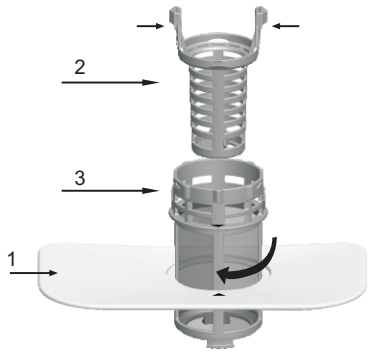

Filtru sistēma sastāv no rupjā filtra, plakanā filtra (galvenā filtra) un mikrofiltra (smalkā filtra).

1. Plakanais filtrs

Pārtika un atliekas tiks savāktas ar speciālu strūklu no apakšējā izsmidzināšanas spārna.

2. Rupjais filtrs

Rupjajā filtrā uzkrāsies lielas atliekas, piemēram, kauli un stikls, kas varētu aizsprostot noteku. Lai izņemtu šajā filtrā sakrājušās atliekas, viegli paspiediet tapiņas filtra augšpusē un izņemiet filtru.

3. Mikrofiltrs

Šis filtrs aiztur netīrumus un ēdiena atliekas ūdens savākšanas zonā un novērš to nokļūšanu uz traukiem mazgāšanas cikla laikā.

- Katru reizi, lietojot trauku mazgājamo mašīnu, pārbaudiet filtru aizsprostošanos.
- Atskrūvējot rupjo filtru, iespējams izņemt filtru sistēmu. Izņemiet ēdiena atliekas un iztīriet filtrus zem tekoša ūdens.

1. darbība: atskrūvējiet rupjo filtru un izņemiet to;

2. darbība: izņemiet plakano filtru

PIEZĪME! Filtru sistēmas izņemšanai jāveic vispirms 1., pēc tam 2. darbība; filtru sistēmas ievietošanai jāveic vispirms 2., pēc tam 1. darbība.

Filtru komplekts

Lai trauku mazgāšana notiku kvalitatīvi, filtru komplekts ir jātīra. Filtrs efektīvi atdala ēdiena

atliekas no mazgāšanas ūdens, ļaujot ūdenim cirkulēt cikla laikā. Tādēļ ir lietderīgi pēc katra mazgāšanas cikla izņemt lielās ēdiena daļas, kas uzkrājušās filtrā, izskalojot plāksnīšu filtru un kausiņu zem tekoša ūdens. Lai izņemtu filtru komplektu, pavelciet uz augšu kausiņa rokturi. Reizi nedēļā jāiztīra viss filtru komplekts. Iztīriet rupjo filtru un mikrofiltru, izmantojot tīrāmo suku. Pēc tam savienojiet filtra daļas, kā iepriekš parādīts attēlos, un ievietojiet visu komplektu trauku mazgājamajā mašīnā, novietojot to ligzdā un piespiežot uz leju. Trauku mazgājamo mašīnu nekādā gadījumā nedrīkst lietot, ja tajā nav filtru. Filtra nepareiza ievietošana var samazināt iekārtas darbības kvalitāti un sabojāt traukus un virtuves piederumus.

⚠ BRĪDINĀJUMS!

Nekādā gadījumā nelietojiet trauku mazgājamo mašīnu, ja tajā nav filtru. Tīrot filtrus, neuzsitiet pa tiem. Citādi tie var tikt izliekti un var pasliktināties trauku mazgājamās mašīnas darbības kvalitāte.

Izsmidzināšanas spārnu tīrīšana
Tā kā cieta ūdens ķīmiskie elementi aizsprosto izsmidzināšanas spārnu sprauslas un gultņus, izsmidzināšanas spārni ir regulāri jātīra.
Lai izņemtu izsmidzināšanas spārnus, atskrūvējiet uzgriezni pulksteņa rādītāja kustības virzienā, noņemiet paplāksni no izsmidzināšanas spārna virspuses un izņemiet spārnu. Mazgājiet spārnus siltā ziepjūdenī un ar mīkstu suku iztīriet sprauslas. Rūpīgi noskalojiet un iestipriniet vietā.

Trauku mazgājamās mašīnas kopšana
Vadības paneļa tīrīšanai izmantojiet nedaudz samitrinātu drānu, pēc tam paneli rūpīgi nosusiniet.
Ārpuses tīrīšanai izmantojiet kvalitatīvu iekārtu pulēšanas vasku. Trauku mazgājamās daļu tīrīšanai neizmantojiet asus priekšmetus, ķīmiskās tīrīšanas spilventiņus vai agresīvus tīrīšanas līdzekļus.

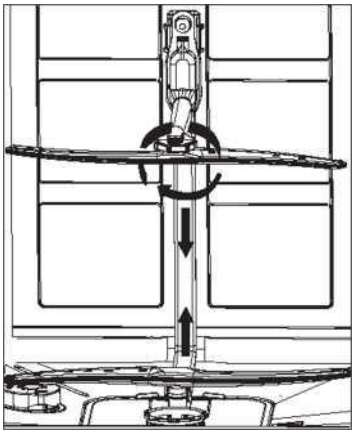

Aizsardzība pret sasalšanu
Ja trauku mazgāšanas mašīna tiek atstāta neapsildāmā vietā, lūdziet servisa tehniķim veikt tālāk

minētās darbības:

1. Atslēdziet no trauku mazgājamās mašīnas elektrisko strāvu.
2. Izslēdziet ūdens pievadi un atvienojiet no ūdens vārsta ūdens ieplūdes cauruli.
3. Izteciniet ūdeni no ieplūdes caurules un ūdens vārsta. (Ūdens savākšanai izmantojiet pannu)
4. Pievienojiet ūdens ieplūdes cauruli ūdens vārstam.
5. Izņemiet filtru no mazgāšanas tvertnes un pamatnes un ar sūkli izslaukiet ūdens savākšanas zonā sakrājušos ūdeni.

Durvju tīrīšana

Durvju apmales tīrīšanai jāizmanto tikai mīksti nodilusi, mirta lupatiņa. Lai novērstu ūdens iekļūšanu durvju bloķētājā un elektriskajās sastāvdaļās, nelietojiet izsmidzināmus tīrīšanas līdzekļus.

Tāpat nelietojiet ārējo virsmu tīrīšanai abrazīvus tīrāmos līdzekļus vai ķīmiskās tīrīšanas spilventiņus, jo tie saskrāpēs apdari. Arī daži papīra dvieļi var saskrāpēt virsmu vai atstāt uz virsmas pēdas.

⚠ BRĪDINĀJUMS!

Durvju paneļa tīrīšanai nelietojiet izsmidzināmu tīrīšanas līdzekli, jo tas var sabojāt durvju bloķētāju un elektriskās sastāvdaļas. Nedrīkst izmantot abrazīvu tīrīšanas līdzekli vai papīra dvieli, jo tādējādi pastāv risks saskrāpēt nerūsošā tērauda virsmu vai atstāt uz tās plankumus.

Trauku mazgājamās mašīnas uzturēšana

Pēc katras mazgāšanas reizes
Pēc katras mazgāšanas reizes izslēdziet iekārtas ūdens pievadi un atstājiet durvis nedaudz pavērtas, lai iekšpusē neuzkrātos mitrums un nerastos smakas.

Atvienojiet kontaktdakšu
Pirms tīrīšanas vai apkopes vienmēr atvienojiet no kontaktligzdas kontaktdakšu. Neriskējiet.

Nelietojiet šķīdinātājus vai abrazīvus tīrīšanas līdzekļus
Trauku mazgāšanas mašīnas ārpuses un gumijas daļu tīrīšanai nelietojiet šķīdinātājus vai abrazīvus tīrīšanas līdzekļus. Lietojiet tikai drānu un siltu ziepjūdeni. Lai notīrītu traipus no iekšpuses virsmas, lietojiet drānu, kas samitrināta ūdenī vai nelielā daudzumā etiķa, vai tīrīšanas produktu, kas paredzēts trauku mazgājamajām mašīnām.

Dodoties brīvdienās
Dodoties brīvdienās, ieteicams veikt mazgāšanas ciklu ar tukšu trauku mazgāšanas mašīnu un pēc tam atvienot kontaktdakšu no kontaktligzdas, izslēgt ūdens pievadi un atstāt iekārtas durvis nedaudz pavērtas. Tas palīdzēs durvju blīvēm ilgāk kalpot un novērsīs smaku veidošanos iekārtā.

Iekārtas pārvietošana
Ja iekārta jāpārvieto, centieties to noturēt vertikālā pozīcijā. Ja ļoti nepieciešams, to var atliekt uz aizmuguri.

Blīves
Viens no cēloņiem, kas trauku mazgājamajā mašīnā rada smakas, ir ēdiena paliekas, kas ieķeras blīvēs. To novērsīs regulāra tīrīšana ar mitru drānu.

⚠ Uzmanību!
Cauruļu un elektriskā aprīkojuma uzstādīšana jāveic tikai profesionāļiem.

⚠ Brīdinājums	
	Elektrošoka apdraudējums I Pirms trauku mazgājamās mašīnas uzstādīšanas atvienojiet to no elektriskās strāvas. Pretējā gadījumā var tikt izraisīta nāve vai elektrošoks.

8. Uzstādīšana

⚠ Glabājiet šo lietošanas pamācību drošā vietā turpmākai vajadzībai. Ja iekārta tiek pārdota, atdota vai pārvietota, nodrošiniet, ka pamācība tiek nodota kopā ar trauku mazgājamo mašīnu, lai jaunais īpašnieks varētu izmantot tajā sniegtos ieteikumus.

⚠ Lūdzu, rūpīgi izlasiet šo lietošanas pamācību: tajā iekļauta svarīga informācija par iekārtas drošu uzstādīšanu, lietošanu un uzturēšanu.

⚠ Ja iekārta jāpārvieto, turiet to stāvus; ja ļoti nepieciešams, to var atliekt uz aizmuguri.

Novietošana un līmeņošana

1. Izņemiet iekārtu no visa iepakojuma un pārbaudiet, vai pārvadāšanas laikā tā nav bojāta. Ja tā ir bojāta, sazinieties ar pārdevēju un neturpiniet uzstādīšanu.
2. Pārliecinieties, ka trauku mazgājamā mašīna tiek novietota tā, ka tās malas vai aizmugures panelis saskaras ar blakus skapīšiem vai pat ar sienu. Šo iekārtu var ievietot arī zem atsevišķas darbvirsmas.
3. Novietojiet trauku mazgājamo mašīnu uz līdzenas un stingras grīdas. Ja grīda ir nelīdzena, iekārtas priekšējās kājiņas jānoregulē, līdz tā sasniedz horizontālu stāvokli (savērsuma leņķis nedrīkst pārsniegt 2 grādus). Ja iekārta ir pareizi nolīmeņota, tā būs stabilāka un būs daudz mazāka iespēja, ka tā darbības laikā kustēsies un radīs vibrācijas un troksni.

Pievienošana pie ūdensvada un elektroapgādes

⚠ Pievienošanu pie ūdensvada un elektroapgādes jāveic tikai kvalificētam tehniskajam speciālistam.

⚠ Trauku mazgājamā mašīna nedrīkst būt novietota virs ūdens šļūtenēm vai elektriskās strāvas pievades kabeļa **A**

⚠ Iekārtai jābūt savienotai ar ūdens apgādes tīklu, izmantojot jaunu cauruļsistēmu. Neizmantojiet lietotu cauruļsistēmu.

★ Ūdens ievades šļūtenes pievienošana

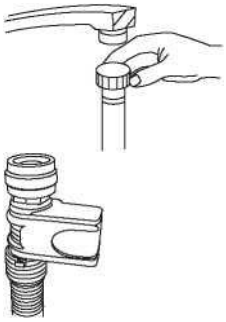

Pievienojiet aukstā ūdens pievades cauruli pie vītņota 3/4 (collu) savienotāja un pārliecinieties, ka tas ir cieši pievilkts. Ja ūdens caurules ir jaunas vai kādu laiku nav tikušās lietotas, ļaujiet ūdenim notecēt, lai nodrošinātu, ka ūdens ir tīrs un tajā nav netīrumu. Neievērojot šo

piesardzības pasākumu, iespējams risks, ka var tikt bloķēts ūdens ievads un var tikt bojāta iekārta.

Ūdens izvades šļūtenes pievienošana

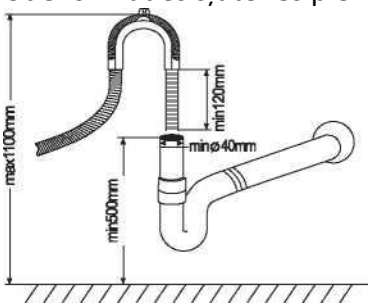

Uzstādot iekārtas noteces šļūteni pie kanalizācijas caurules, raugieties, lai tā nesaliektos.
Ja šļūtenes garums nav pietiekams, lūdziet kvalificētu apkopes dienestu uzstādīt pagarinājumu, kas izgatavots no tā paša materiāla, no kā izgatavota oriģinālā šļūtene. Atcerieties, ka šļūtenes garums pat kopā ar pagarinājumu nedrīkst pārsniegt 4 metrus.
Ja noteces šļūtene ir garāka par 4 m, trauki netiks kārtīgi nomazgāti. Stingri nostipriniet šļūteni pie kanalizācijas caurules, lai novērstu šļūtenes atdalīšanos trauku mazgāšanas laikā.

Elektrisko savienojumu izveide
Pirms kontaktdakšas ievietošanas kontaktligzdā pārliecinieties, ka ir ievēroti tālāk norādītie faktori:
• kontaktligzda ir zemēta un atbilst spēkā esošajiem noteikumiem;
• kontaktligzda spēj izturēt iekārtas maksimālo slodzi, kas norādīta uz datu plāksnītes, kas piestiprināta durvju iekšpusē (skatiet iekārtas aprakstu);
• elektroapgādes spriegums atbilst lielumiem, kas norādīti uz datu plāksnītes durvju iekšpusē;
• kontaktligzda ir savienojama ar iekārtas kontaktdakšu. Ja šie faktori nav ievēroti, lūdziet kvalificētu tehnisko speciālistu nomainīt kontaktdakšu (skatiet nodaļu “Palīdzība”); neizmantojiet vadu pagarinātāju vai daudzligzdu kontaktligzdu.

★ Izvēles

⚠ Pēc iekārtas uzstādīšanas barošanas kabelim un elektrības kontaktligzdai jābūt viegli pieejamai.

⚠ Kabeli nedrīkst saliekt vai saspiest.

⚠ Ja barošanas kabelis ir bojāts, tas jānomaina ražotājam vai tā tehniskās palīdzības dienestam, lai novērstu iespējamus apdraudējumus (skatiet nodaļu “Palīdzība”).

Uzņēmums nav atbildīgs par nelaimes gadījumiem, kas rodas, neievērojot šos noteikumus.

Ieteikumi, veicot pirmo mazgāšanas ciklu
Pēc iekārtas uzstādīšanas pirms pirmā mazgāšanas cikla palaišanas nekavējoties uzpildiet sāls

dozatoru, pievienojot aptuveni 2 kg sāls (skatiet nodaļas “Skalošanas līdzeklis” un “Rafinētais sāls”). Iespējama ūdens pārplūde: tā ir parasta parādība, un par to nav jāuztraucas. Tāpat nav jāuztraucas, ja pēc sāls pievienošanas vēl dažu ciklu laikā turpina degt indikatora spuldzīte LOW SALT (zems sāls līmenis).

Iekārtas novietošana
Novietojiet iekārtu vajadzīgajā atrašanās vietā. Iekārtas aizmugurei jābalstās pret sienu, kas atrodas aiz tās, un sānos pret blakus esošiem skapīšiem vai sienu. Trauku mazgājamā mašīna ir aprīkota ar ūdens pievades un izvades šļūtenēm, kuras var novietot labajā vai kreisajā pusē, atvieglojot atbilstošu uzstādīšanu.

Iekārtas līmeņošana
Kad iekārta novietota, noregulējiet kājiņas (ieskrūvējot vai izskrūvējot tās), regulējot trauku mazgājamās mašīnas augstumu, līdz iekārta ir nolīmeņota. Jebkurā gadījumā iekārta nedrīkst būt sasvērusies vairāk par 2°.

PIEZĪME! Maksimālais kājiņu regulēšanas augstums ir 20 mm.

Kā izvadīt no šļūtenēm lieko ūdeni
Ja izlietne ir 1000 mm augstāka par grīdu, lieko ūdeni no šļūtenēm nav iespējams novadīt tieši izlietnē. Tādā gadījumā lieko ūdeni no šļūtenēm vajadzēs novadīt bļodā vai piemērotā traukā, kas novietots ārpus izlietnes un ir par to zemāks.

Ūdens izvads
Pievienojiet ūdens noteces šļūteni. Lai izvairītos no noplūdēm, noteces šļūtenei jābūt pareizi piestiprinātai.
Pārliecinieties, ka ūdens ievades šļūtene nav saliekta vai saspiesta.

Šļūtenes pagarinājums
Ja noteces šļūtenei nepieciešams pagarinājums, izmantojiet līdzīgu noteces šļūteni.
Tā nedrīkst būt garāka par 4 metriem, citādi var samazināties mašīnas trauku mazgāšanas kvalitāte.

Sifona savienojums
Netīrā ūdens savienojumam jāatrodas no 50 cm (minimālais augstums) līdz 100 cm (maksimālais augstums) no trauka pamatnes. Ūdens noteces šļūtenei jābūt nostiprinātai ar šļūtenes apskavu.

Trauku mazgājamās mašīnas palaide
Pirms trauku mazgājamās mašīnas palaides jāpārbauda tālāk norādītie faktori.

1. Vai trauku mazgājamā mašīna ir nolīmeņota un nostiprināta
2. Vai ir atvērts ieplūdes vārsts
3. Vai pie vadu savienojumiem nav novērojama noplūde
4. Vai vadi ir cieši savienoti

5. Vai ir ieslēgta barošana
6. Vai nav savijušās ieplūdes un noteces šļūtenes
7. No trauku mazgājamās mašīnas jāizņem viss iepakojuma materiāls un iespiedmateriāli

Uzmanību!
Pēc uzstādīšanas šo pamācību ievietojiet iespiedmateriālu maisiņā.
Šīs pamācības saturs lietotājiem ir ļoti noderīgs.

9. Traucējummeklēšanas ieteikumi

Kļūdu kodi
Ja iekārtas darbībā radīsies traucējumi, tiks parādīti kļūdu kodi, lai brīdinātu lietotāju.

Kodi	Nozīme	Iespējamie cēloņi
Mirgo LED1, LED3	Durvis atvērtas	Atvērtas durvis
Mirgo LED1, LED4	Ūdens ieplūde	Ūdens ieplūdes traucējumi
Mirgo LED1, LED10	Temperatūras sensors	Temperatūras sensora traucējumi
Mirgo LED1, LED11	Pārplūde/noplūde	Notikusi pārplūde / notikusi ūdens noplūde
Mirgo LED2, LED3	Sildelements	Nepareiza sasilšana

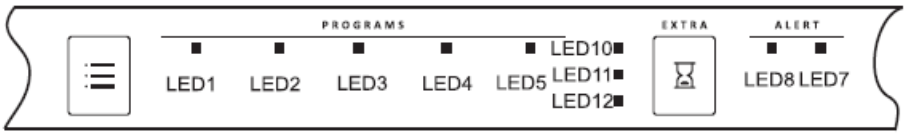

⚠ BRĪDINĀJUMS!
Ja notiek pārplūde, pirms zvanīšanas servisa dienestam izslēdziet ūdensvada padevi. Ja pamatnes tvertnē pārplūdes vai nelielas noplūdes dēļ sakrājies ūdens, pirms trauku mazgājamās mašīnas ieslēgšanas ūdens jāsavāc.

Pirms zvanīt servisa dienestam

Pārskatot nākamajās lappusēs sniegtās tabulas, jums, iespējams, nevajadzēs zvanīt servisa dienestam.

Problēma	Iespējamie cēloņi	Kā rīkoties
Trauku mazgājamā mašīna nedarbojas	Atvienojies drošinātājs vai iedarbojies automātiskais izslēdzējs	Nomainiet drošinātāju vai atiestatiet automātisko izslēdzēju. Izslēdziet visas citas iekārtas, ar kurām trauku mazgājamajai mašīnai ir viena elektriskā ķēde.
	Nav ieslēgta barošana	Pārliecinieties, ka trauku mazgājamā mašīna ir ieslēgta un durvis ir droši aizvērtas. Pārliecinieties, ka barošanas vada kontaktdakša ir pareizi ievietota sienas kontaktligzdā.
	Zems ūdens spiediens	Pārbaudiet, vai ir ūdens padeve ir pareizi pievienota un ir ieslēgta.
Izsūknēšanas sūknis nepārstāj darboties	Pārplūde	Sistēmā ir iestrādāta pārplūdes noteikšana. Konstatējot noplūdi, tā aizver cirkulācijas sūkni un ieslēdz izsūknēšanas sūkni.
Troksnis	Dažas saklausāmas skaņas ir parasta parādība	Skaņa no mazgāšanas līdzekļa kausiņa atveres.
	Piederumi nav droši ievietoti grozos vai grozā ir iekritis kāds neliels priekšmets	Nodrošiniet, ka trauku mazgājamajā mašīnā viss ir droši ievietots.
	Dūc motors	Trauku mazgājamā mašīna netiek regulāri lietota. Ja nelietojat to bieži, atcerieties reizi nedēļā iestatīt, lai tā piepilda un izsūknē ūdeni; tas palīdzēs uzturēt blīves mitras.
Putas mazgāšanas tvertnē	Neatbilstošs mazgāšanas līdzeklis	Lai novērstu putu veidošanos, lietojiet tikai īpašu, trauku mazgājamām mašīnām paredzētu mazgāšanas līdzekli. Ja veidojas putas, atveriet trauku mazgājamo mašīnu un ļaujiet putām iztvaikot. Iepildiet tvertnē 4 litrus auksta ūdens. Aizveriet un nofiksējiet trauku mazgājamo mašīnu un pēc tam ieslēdziet “priekšmazgāšanas” mazgāšanas ciklu, lai izvadītu ūdeni... Vajadzības gadījumā atkārtojiet.
	Izšļakstījies skalošanas līdzeklis	Vienmēr nekavējoties uzslaukiet skalošanas līdzekļa šļakatas.
Plankumaina mazgāšanas tvertnes iekšpuse.	Ticis lietots mazgāšanas līdzeklis ar krāsvielu	Pārliecinieties, lai mazgāšanas līdzeklim nav pievienotas krāsvielas
Trauki un galda piederumi nav tīri	Neatbilstoša programma Neatbilstošs izkārtojums grozā	Atlasiet spēcīgāku programmu. Pārliecinieties, ka lielāks trauks nebloķē mazgāšanas līdzekļa dozatora un izsmidzināšanas spārnu darbību.

Pirms zvanīt servisa dienestam

Plankumi un plēvīte uz glāzēm un galda piederumiem	1. Ļoti ciets ūdens 2. Zema ieplūdes temperatūra 3. Pārmērīgs trauku mazgājamās mašīnas noslogojums 4. Neatbilstošs izkārtojums 5. Vecs un mitrs pulverveida mazgāšanas līdzeklis 6. Tukšs skalošanas līdzekļa dozators 7. Nepareiza mazgāšanas līdzekļa deva	Lai no stikla traukiem notīrītu plankumus: 1. Izņemiet no trauku mazgājamās mašīnas visus metāla piederumus. 2. Nepievienojiet trauku mazgāšanas līdzekli. 3. Izvēlieties ilgāko ciklu. 4. Ieslēdziet trauku mazgājamo mašīnu un ļaujiet tai darboties no 18 līdz 22 minūtēm; pēc tam tā pāries galvenās mazgāšanas ciklā. 5. Atveriet durvis un ielejiet trauku mazgājamās mašīnas dibenā 2 krūzes galda etiķa. 6. Aizveriet durvis un ļaujiet trauku mazgājamajai mašīnai pabeigt ciklu. Ja etiķis neiedarbojas: Atkārtojiet iepriekš minētās darbības, bet etiķa vietā izmantojiet 1/4 krūzes (60 ml) citronskābes.
Nespodri stikla trauki	Mīksts ūdens un pārāk daudz mazgāšanas līdzekļa	Ja ūdens ir mīksts, lietojiet mazāk mazgāšanas līdzekļa un tīrai stikla trauku mazgāšanai izvēlieties īsāko mazgāšanas ciklu.
Dzeltena vai brūna plēvīte uz iekšējām virsmām	Tējas vai kafijas traipi	Izmantojiet no pusglāzes balinātāja un 3 glāzēm silta ūdens pagatavotu šķīdumu, lai notīrītu traipus ar rokām. BRĪDINĀJUMS⚠ Lai veiktu iekārtas iekšpuses tīrīšanu, pēc mazgāšanas cikla jānogaida 20 minūtes, lai atdzistu sildelementi; pretējā gadījumā iespējams iegūt apdegumus.
	Ūdenī sastopamās dzelzs nogulsnes var izveidot vispārēju plēvīti	Jāsazinās ar ūdens mīkstināšanas uzņēmumu, lai ievietotu īpašu filtru.
Balta plēvīte uz iekšējās virsmas	Cieta ūdens minerālvielas	Lai iztīrītu iekārtas iekšpusi, izmantojiet ar trauku mazgājamās mašīnas mazgāšanas līdzekli piesūcinātu mitru sūkli un uzvelciet gumijas cimdus. Nelietojiet citu tīrīšanas līdzekli kā tikai trauku mazgājamās mašīnas mazgāšanas līdzekli; pretējā gadījumā var veidoties putas.
Nav iespējams pilnībā aizvērt mazgāšanas līdzekļa dozatora vāciņu	Izšķīdušā mazgāšanas līdzekļa atliekas bloķē fiksatoru	Iztīriet no fiksatora mazgāšanas līdzekli.
Dozatora kausiņos uzkrājies mazgāšanas līdzeklis	Trauki bloķē kausiņus ar mazgāšanas līdzekli	Pārkārtojiet traukus pareizi.
Tvaiks	Parasta parādība	Žāvēšanas un ūdens aizplūdes laikā caur ventili pie durvju fiksatora izplūst nedaudz tvaika.
Melni vai pelēki traipi uz traukiem	Pret traukiem berzušies alumīnija virtuves piederumi	Notīriet šos traipus ar saudzīgu abrazīvu tīrīšanas līdzekli.
Mazgājamās tvertnes dibenā stāv ūdens	Tā ir parasta parādība	Neliels tīra ūdens daudzums ap izvadu tvertnes dibenā pasargā ūdens blīvi no izžūšanas.
Noplūde no trauku mazgājamās mašīnas	Pārpildīts dozators; vai arī skalojamā līdzekļa šļakatas	Uzmanieties, lai netiktu pārpildīts skalojamā līdzekļa dozators. Izšļakstījies skalošanas līdzeklis var izraisīt pārmērīgu putu veidošanos un pārplūdi. Noslaukiet šļakatas ar mitru drānu.
	Trauku mazgājamā mašīna nav stabila	Nodrošiniet trauku mazgājamās mašīnas nolīmeņošanu