MK

ДЕТАЛНО УПАТСТВО
ЗА УПОТРЕБА НА
МАШИНА ЗА ПЕРЕЊЕ

gorenje

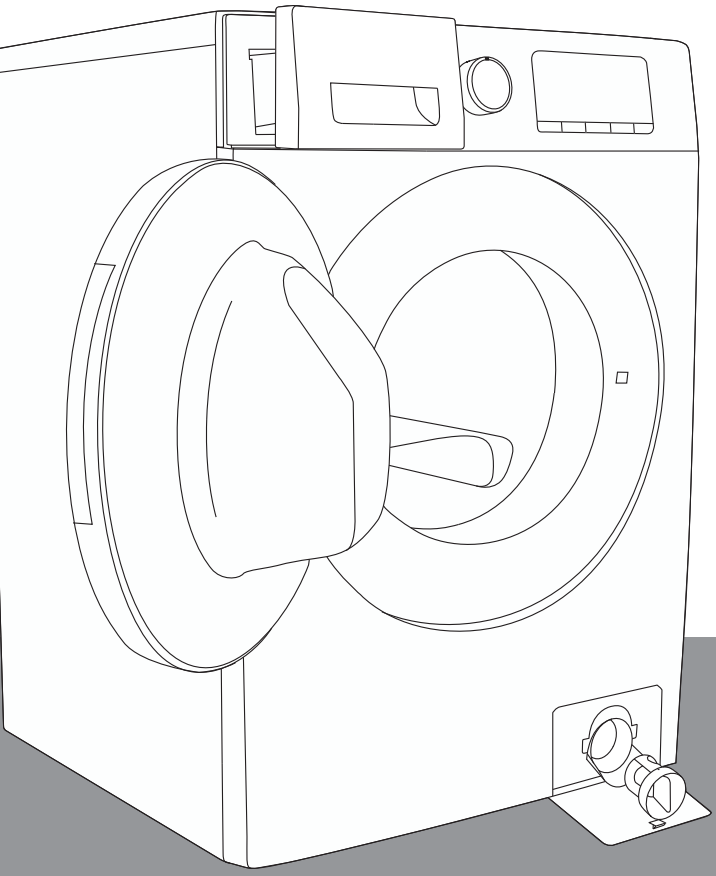

www.gorenje.com

Оваа машина за перење е наменета исклучиво за цели на употреба во домаќинствата. Ве молиме не користете ја за облека на која е назначено дека не е соодветна за машинско перење.

Следниве симболи се користат во упатството за употреба и го имаат следново значење:

Информации, совет, помош или препорака

Предупредување – општа опасност

Предупредување – опасност од електричен шок

Предупредување – опасност од топла површина

Предупредување – опасност од пожар

Важно е внимателно да ги прочитате упатствата.

СОДРЖИНА

4	**БЕЗБЕДНОСНИ ПРЕДУПРЕДУВАЊА**	**ВОВЕД**
12	**ОПИС НА МАШИНАТА ЗА ПЕРЕЊЕ**	
13	Технички податоци	
14	Контролна табла	
16	**ПОСТАВУВАЊЕ И ПРИКЛУЧУВАЊЕ**	**ПОДГОТОВКА НА МАШИНАТА ПРЕД ПРВА УПОТРЕБА**
17	Отстранување на транспортни блокади	
18	Преместување и транспорт по инсталација	
19	Избор на просторија	
19	Прилагодување на висината на машината	
21	Приклучување кон довод на вода	
22	Aqua- stop	
23	Приклучување и прицврстување на одводно црево	
25	Приклучување на апаратот на главната електрична мрежа	
26	**ПРЕД ПРВА УПОТРЕБА НА АПАРАТОТ**	
27	**ПРОЦЕС НА ПЕРЕЊЕ, ЧЕКОР ПО ЧЕКОР (1–7)**	**ЧЕКОРИ НА ПРОЦЕСОТ НА ПЕРЕЊЕ**
27	Чекор 1: Придржувајте се до информациите од етикетите на облеката	
28	Чекор 2: Подготовка на процесот на перење	
31	Чекор 3: Избирање на програмата за перење	
35	Чекор 4: Одбирање на дополнителни поставки и функции	
43	Чекор 5: Почеток на програмата за перење	
44	Чекор 6: Промена на програмата за перење рачно (физичко) прекинување	
45	Чекор 7: Крај на програмата за перење	
46	**ПРЕКИНИ И ПРОМЕНИ НА ПРОГРАМАТА**	
49	**ОДРЖУВАЊЕ И ЧИСТЕЊЕ**	**ЧИСТЕЊЕ И ОДРЖУВАЊЕ НА МАШИНАТА ЗА ПЕРЕЊЕ**
49	Чистење на садот за дозирање	
50	Чистење на доводното црево, куќиштето на садот за дозирање и гумениот обрач на вратата	
51	Чистење на филтер од пумпа	
52	Чистење на внатрешноста на машината	
53	**ОТСТРАНУВАЊЕ НА ПРЕЧКИ**	**ТАБЕЛА СО ГРЕШКИ**
53	Што да направите ...?	
54	Табела за отстранување на грешки	
56	Сервисирање	
57	**ПРЕПОРАКИ ЗА ПЕРЕЊЕ И ЕКОНОМИЧНА УПОТРЕБА НА ВАШАТА МАШИНА ЗА ПЕРЕЊЕ**	**РАЗНО**
61	Совети за отстранување на флеки	
63	**ОДЛАГАЊЕ НА ДОТРАЕНА МАШИНА**	
64	**ТАБЕЛА ЗА СТАНДАРДНА ПОТРОШУВАЧКА**	

БЕЗБЕДНОСНИ ПРЕДУПРЕДУВАЊА

Внимателно прочитајте ги упатствата за употреба пред првата употреба на машината за перење.

Ве молиме, да не ја употребувате машината за перење ако пред тоа не сте ги прочитале и разбрале овие упатства за употреба.

Овие упатства за употреба на машината за перење се однесуваат на повеќе различни типови или модели на машини за перење. Поради ова, тие може да вклучуваат описи на нагодувања на машината или дополнителна опрема која не е дел од вашиот модел на машина за перење.

Непридржувањето кон упатствата за употреба или несоодветно користење на машината за перење може да предизвика оштетување на облеката за перење или апаратот или повреда на корисникот. Чувајте го упатството за употреба при рака во близина на машината за перење.

Упатствата за употреба се достапни на веб страницата на www.gorenje.com.

Вашата машина за перење е наменета единствено за употреба во домаќинството а не за комерцијални цели. Ако машината се користи за професионални цели, за цели на заработка или наменски за цели кои го надминуваат стандардното користење во домаќинството, или ако машината за перење се користи од лице кое не е потрошувач (физичко лице), гарантниот период ќе биде еднаков на најкраткиот гарантен период кој законски е предвиден.

Следете ги упатствата за правилно поставување на машината за перење на Gorenje и приклучување кон водоводна и електрична мрежа (види наслов »ПОСТАВУВАЊЕ И ПРИКЛУЧУВАЊЕ«).

Приклучувањето на вода и електрична енергија мора да го направи соодветно обучен техничар или стручњак.

Сите поправки и одржување кои се однесуваат на безбедноста или работата на машината треба да ги врши стручно обучено лице.

За да се избегне опасност, **оштетен мрежен кабел** смее да биде заменет единствено од производителот, овластен сервисер или друго овластено стручно лице.

Пред приклучување на машината за перење кон електричната мрежа, почекајте најмалку 2 часа за да апаратот постигне собна температура.

Во случај на дефект, користете само одобрени резервни делови од овластени производители.

Во случај на неправилно приклучување на машината за перење, неправилно работење, или сервисирање на машината од неовластено лице, корисникот ги сноси сите трошоци за штетите кои може да настанат бидејќи ваквите штети не се покриени од гаранцијата.

Машината за перење не смее да биде приклучена на главната електрична мрежа со користење на продолжен кабел.

Не приклучувајте ја машината за перење на главната електрична мрежа со користење на надворешен уред за приклучување како програмски тајмер, или не приклучувајте ја на мрежа која е нестабилна односно редовно е вклучувана и исклучувана од снабдувачот на електрична енергија.

Не приклучувајте ја машината за перење на приклучница која е наменета за електрична машинка за бричење или фен.

Приклучокот за на струја мора да биде безбедно заземјен, а доводот на вода треба да биде непречен.

Не поставувајте ја машината за перење во просторија каде температурата може да опадне и под 5°C, бидејќи деловите од машината за перење може да бидат оштетени во случај на замрзнување на водата.

Поставете ја машината за перење на рамно и стабилно цврсто (бетонско) тло.

Ако машината за перење е поставена на поткренатата стабилна подлога, машината мора дополнително да биде обезбедена од наклонување.

Пред прва употреба на машината за перење, отстранете ги шипките за блокади при транспорт, бидејќи вклучување на блокирана машина за перење може да доведе до сериозно оштетување (види наслов »ПОСТАВУВАЊЕ И ПРИКЛУЧУВАЊЕ/Отстранување на транспортни блокади«). Гаранцијата не важи во случаи на вакво оштетување.

За да ја приклучите машината за перење на водоводната мрежа, секогаш користете го даденото приклучно црево и соодветните дихтунзи. Притисокот на водата мора да биде помеѓу 0.1–1 MPa (1-10 бари; 1–10 kp/cm^2; 10–100 N/cm^2.

Секогаш користете ново приклучно црево за да ја приклучите машината за перење на водоводната мрежа; не користете веќе употребувано старо приклучно црево.

Крајот на одводното црево треба да влегува во одводната водоводна цевка.

Пред почетокот на циклусот на перење, притиснете ја вратата на назначеното место се додека не се заклучи односно не влезе во жлеб. Вратата на машината не може да се отвора за време на работата на машината.

Препорачуваме отстранување на сите нечистотии од барабанот пред првото перење со користење на програмата Steril Tub (види ТАБЕЛА НА ПРОГРАМИ).

По циклусот на перење, затворете ја славината за вода и исклучете ја машината за перење од приклучницата.

Користете ја машината за перење само за перење на облека како што е опишано во упатството. Машината не е наменета за хемиско чистење на облека.

Користете само прашоци за машинско перење и нега на облека. Производителот не е одговорен за какви било оштетувања или евентуално губење на бојата на дихтунзите и пластичните делови што може да настане од неправилно користење на белила или средства за боење.

При отстранување на наслаги од бигор, користете само средства за отстранување на бигор со додадена заштита од против корозија. (Користете само анти корозивни средства за отстранување на бигор). Следете ги упатствата за употреба на производителот. Завршете го процесот на отстранување на бигор со неколку циклуси на плакнење или со вклучување на Програмата Steril tub (Програма за самочистење) со цел да се отстрани секаква преостаната киселина (на пример оцет, и слично).

⚠ Не користете прашоци за перење кои содржат раствори бидејќи овие може да доведат до ослободување на отровни гасови, оштетување на машината за перење и ризик од пожари и експлозија.

За време на програмата за перење не се ослободуваат сребрени јони.

Машината за перење не е наменета за употреба на лица (вклучително и деца) со физичко и ментално оштетување, или лица кои го немаат потребното искуство и знаење. Овие лица треба да бидат запознаени со користењето на машината за перење од лице кое е одговорно за нивната безбедност.

Гаранцијата не покрива потрошни делови, избелување на боја, зголемена бучава која резултира од староста на апаратот и која не влијае врз функционалноста на апаратот и естетски дефекти на компонентите, кои не влијаат врз функционалноста и безбедноста на апаратот.

БЕЗБЕДНОСТ НА ДЕЦА

Пред затворање на вратата од машината за перење и вклучување на програмата, проверете дека нема ништо друго освен облека за перење во барабанот (на пример ако дете влегло во машината за перење и ја затворило вратата од внатре).

Чувајте го прашокот за перење и омекнувачот за алишта подалеку од дофатот на деца.

Активирајте ја безбедносната заштита за деца. Види наслов »ИЗБОР НА ПОСТАВКИ/Сигурносна заштита за деца«.

Забрането е деца помали од три годишна возраст да бидат во близина на апаратот, освен ако не се под постојан надзор.

Машината за перење е произведена во сообразност со сите релевантни безбедносни стандарди.
Машината за перење може да се користи од деца над 8 годишна возраст и од лица со намалени физички, сензорни или ментално способности или лица без потребно искуство и знаење единствено ако се под надзор за време на работата на машината, или ако биле претходно запознаени со безбедно користење на машината за перење и ако ги разбираат опасностите од несоодветно користење на машината. Внимавајте децата да не си играат со машината за перење. На деца не смее да им се дозволи чистење на машината за перење или одржување без надзор од трето лице.

ОПАСНОСТ ОД ТОПЛА ПОВРШИНА

На повисоки температури на перење, стаклото од вратата се загрева. Внимавајте поради опасност од изгореници. Внимавајте децата да не играат во близина на стаклото од вратата на машината за перење.

ЗАШТИТА ОД ПРЕТЕКУВАЊЕ НА ВОДА (СО ВКЛУЧЕНА МАШИНА ЗА ПЕРЕЊЕ) ⚠

Ако нивото на водата во апаратот се подигне над нормалното ниво тогаш се активира заштитата од високо ниво на вода. Оваа заштита го исклучува доводот на вода и започнува со испумпување на водата. Програмата е прекината и апаратот јавува грешка (види ТАБЕЛА ЗА ОТСТРАНУВАЊЕ НА ГРЕШКИ).

ПРЕМЕСТУВАЊЕ/ТРАНСПОРТ ПО ПОСТАВУВАЊЕ

Ако имате намера да ја преместите машината за перење откако сте ја поставиле и приклучиле, тогаш треба да ја блокирате со поставување на најмалку една шипка за блокада при транспорт (види наслов »ПОСТАВУВАЊЕ И ПРИКЛУЧУВАЊЕ/Преместување и транспорт«). Пред повторно поставување на шипките за блокада при транспорт, исклучете ја машината за перење од главната електрична мрежа!

ОПИС НА МАШИНАТА ЗА ПЕРЕЊЕ

ПРЕДЕН ДЕЛ

1. Копче за старт/пауза
2. Контролна плоча
3. Копче за избор на програма
4. Сад за прашок за перење
5. Врата
6. Натписна табличка
7. Капак на филтерот на пумпата

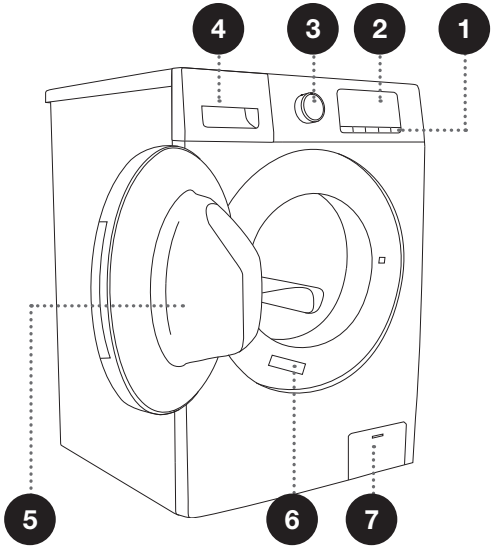

ЗАДЕН ДЕЛ

1. Доводно црево
2. Мрежен кабел
3. Одводно црево
4. Ногарки со прилагодлива висина
5 Сигурносни шрафови/прачки

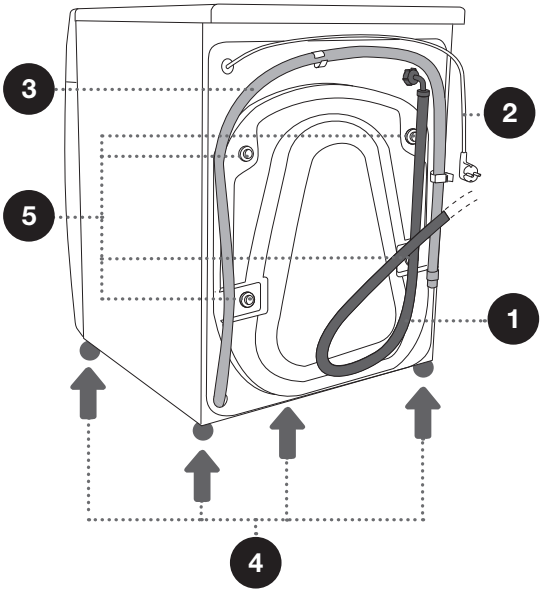

ТЕХНИЧКИ ПОДАТОЦИ
(ВО ЗАВИСНОСТ ОД МОДЕЛОТ)

Натписната табличка со основни информации за машината за перење е поставена на предниот дел од отворот од вратата на машината за перење (види наслов »ОПИС НА МАШИНА ЗА ПЕРЕЊЕ«).

Максимално полнење	7 кг	6 кг
Ширина	595 mm	595 mm
Висина	850 mm	850 mm
Длабочина на машината за перење (a)	430 mm	430 mm
Длабочина со затворена врата	460 mm	460 mm
Длабочина со отворена врата (b)	947 mm	947 mm
Тежина на машината за перење	54 кг	54 кг
Номинален напон	Види натписна табличка	
Приклучна моќност	Види натписна табличка	
Приклучок	Види натписна табличка	
Притисок на вода	Види натписна табличка	
Струја	Види натписна табличка	
Фреквенција	Види натписна табличка	

Натписна табличка

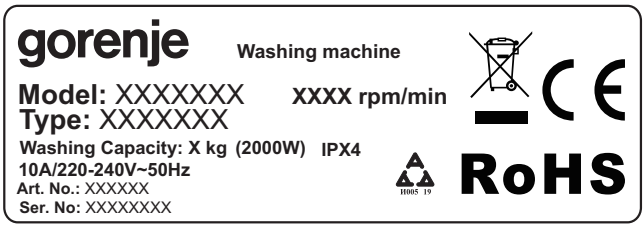

КОНТРОЛНА ТАБЛА

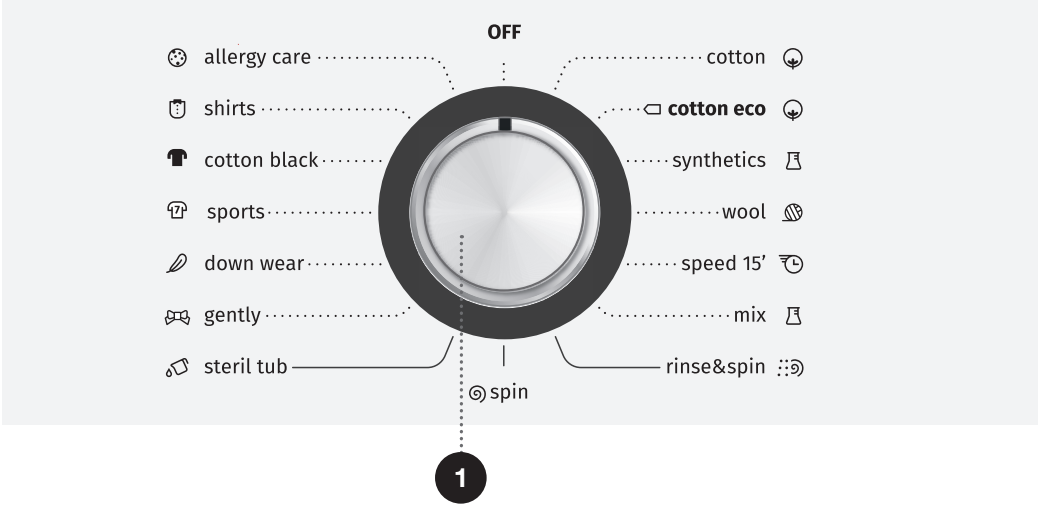

1 **КОПЧЕ ЗА ИЗБОР НА ПРОГРАМА**

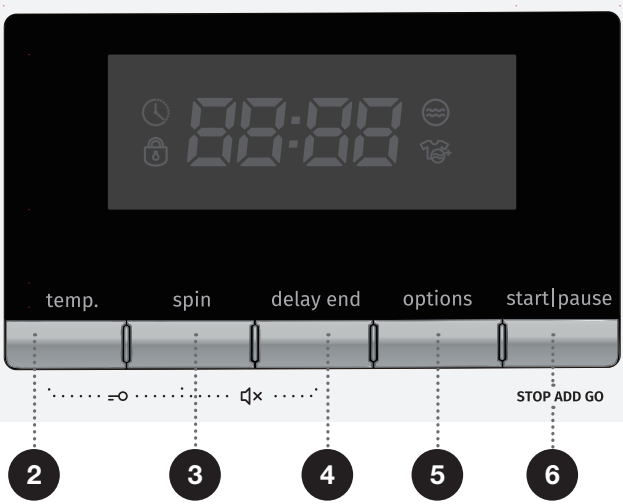

2 **TEMP. (ТЕМПЕРАТУРА НА ПЕРЕЊЕ)** °C
Местење на температурата

2 + 3 **CHILD LOCK (ЗАШТИТА ЗА ДЕЦА)**

3 **SPIN (ЦЕНТРИФУГА)** (БРОЈ НА ВРТЕЖИ 1400/1200 /ЦЕДЕЊЕ 0
Опција за избор на бројот на вртежи.

3+4 **MUTE (ИСКЛУЧУВАЊЕ ГЛАС)**

4 **DELAY END** (ОДЛОЖЕН ПОЧЕТОК)
Опција за подесување на одложен почеток

5 **OPTIONS (ОПЦИИ) (избирање дополнителни функции)**
PREWASH (ПРЕДПЕРЕЊЕ)
EXTRA RINSE (ДОПОЛНИТЕЛНО ПЛАВЕЊЕ)

6 **КОПЧЕ ЗА СТАРТ/ ПАУЗА**
Користете го ова копче за старт или пауза на програма.

ПОСТАВУВАЊЕ И ПРИКЛУЧУВАЊЕ

Отстранете ја целата амбалажа (види поглавје »ОДЛАГАЊЕ«). При отстранувањето на амбалажата, внимавајте да не го оштетите апаратот со остар предмет. Чувајте ја амбалажата (пластични кеси, други пластични делови, итн.) далеку од дофат на деца.

Проверете да не е оштетена машината. Доколку се сомневате дека е оштетена, не употребувајте ја и веднаш повикајте ја службата за сервисирање.

Со машината добивате и комплет за поддршка, кој се состои од:
- упатство за употреба,
- гарантенлист,
- 4 пластични чепа,
- клуч за одвртување,
- црево за довод на вода,
- држач на одводното црево.

Проверете дали ви е доставен целиот комплет.

ОТСТРАНУВАЊЕ НА ТРАНСПОРТНИ БЛОКАДИ

⚠ Пред прва употреба на апаратот, мора прво да ги отстраните транспортните блокади. Кај машина за перење која е блокирана а е вклучена да работи прв пат може да настане оштетување. Во случаи на вакво оштетување гаранцијата не важи!

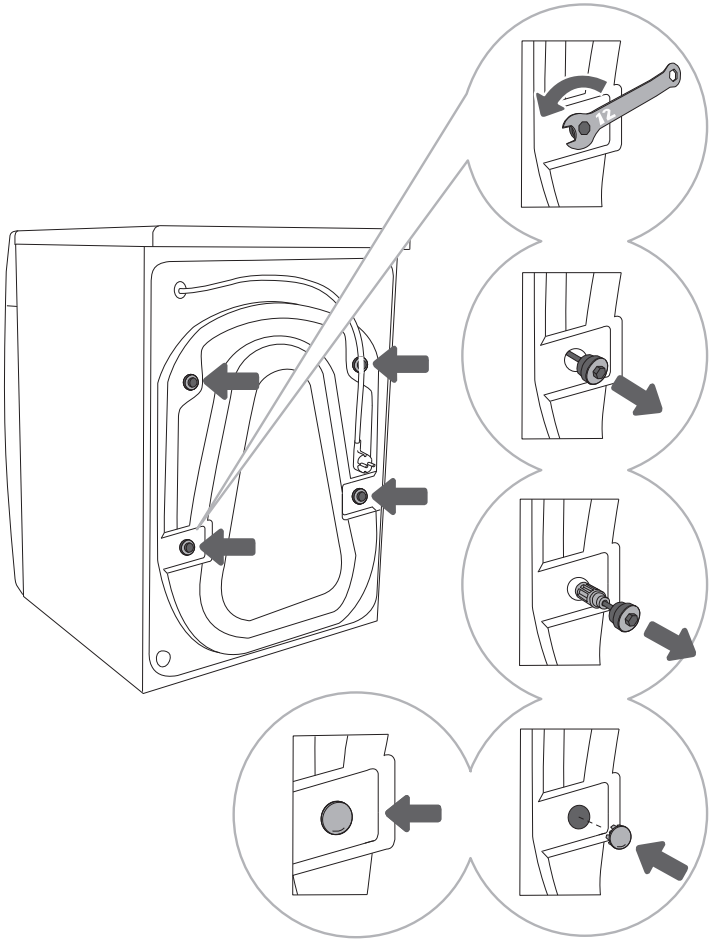

1 Тргнете ги цревата настрана и со помош на клуч за одвртување одвртете ги четирите шрафа на задниот дел од машината, во правец спротивен на стрелките на часовникот, како што е означено со стрелката. Одвртете ги околу 30мм (не целосно).

2 Повлечете ги сите 4 шрафа/шипки за транспорт хоризонтално.

3 Извлечете ги шрафовите/шипките за транспорт целосно, заедно сосе гумениот и пластичниот дел.

4 Затворете ги двата отвори низ кои биле вметнати шрафовите/шипките за транспорт со пластични чепови. Пластичните чепови доаѓаат со кесето со упатство за употреба на машината за перење (комплетот за поддршка).

☼ Сочувајте ги шрафовите/шипките за транспорт за случај да мора повторно да вршите транспорт на машината (за повторно да ги ставите шрафовите/шипките за транспорт, следете ја горната постапка по обратен редослед).

ПРЕМЕСТУВАЊЕ И ТРАНСПОРТ ПО ИНСТАЛАЦИЈА

Доколку сакате да ја преместите машината за перење откако е инсталирана, потребно е повторно да ги инсталирате шрафовите/шипките за транспорт, за да спречите оштетување при вибрирање на машината за време на транспортот (види поглавје „ПОСТАВУВАЊЕ И ПРИКЛУЧУВАЊЕ/Отстранување на шрафовите/шипките за транспорт“). Ако ги изгубите аголните шрафовите/шипките за транспорт, може да ги нарачате дополнително од производителот.

По транспортот, машината за перење треба да се остави да мирува најмалку два часа пред да ја приклучите на главната електрична мрежа со цел да постигне собна температура. Апаратот треба да го инсталира и да го приклучи обучен техничар.

Внимателно прочитајте ги упатствата за употреба пред да ја приклучите машината за перење. Гаранцијата не важи за поправки или други барања опфатени со гаранцијата кои настанале поради неправилно приклучување или користење на машината за перење.

ИЗБОР НА ПРОСТОРИЈА

Подот на кој се поставува машината за перење мора да е со цврста подлога. Треба да биде чист и сув; во спротивно машината за перење може да се лизга. Исто така, исчистете ја површината на долниот дел од ногарките кои се со прилагодлива висина.

Машината за перење мора да биде поставена на рамна и стабилна цврста подлога.

ПРИЛАГОДУВАЊЕ НА ВИСИНАТА НА МАШИНАТА

Користете либела и клучот за одвртување што доаѓа со машината.

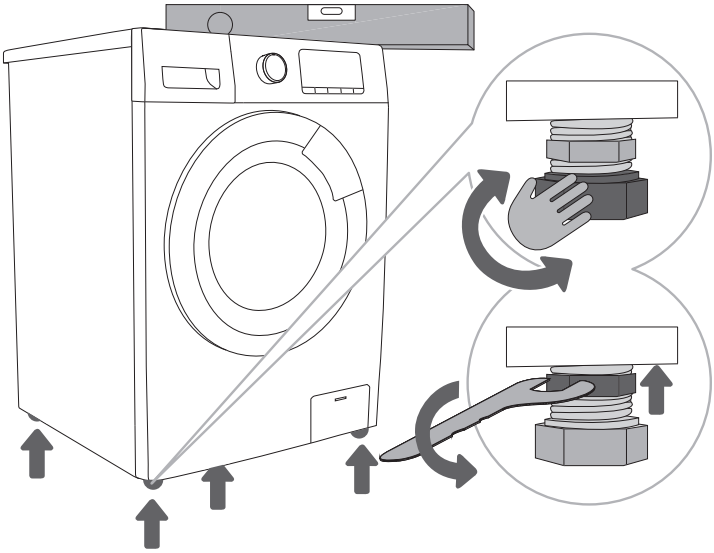

1 Нивелирајте ја машината за перење во надолжен и напречен правец со вртење на ногарките со прилагодлива висина. Ногарките овозможуваат нивелирање за +/- 2 cm.

2 Поприлагодување на висината на ногарките, цврсто затегнете ги контра-навртките со помош на доставениот клуч, ака што ќе ги вртите кон долниот дел од машината ⬆ (види слика).

Неправилното нивелирање на машината за перење со ногарки чија висина се прилагодува може да предизвика вибрирање, лизгање на апаратот низ просторијата и гласна бучава при работата. Неправилното нивелирање на машината за перење не е предмет на гаранција.

Понекогаш,за време на работата на апаратот може да се чуе невообичаена или посилна бучава; ова најчесто може да биде резултат на неправилно поставување.

Растојание за инсталирање околу машината за перење

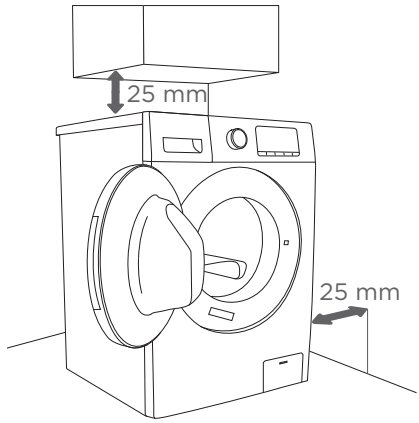

1

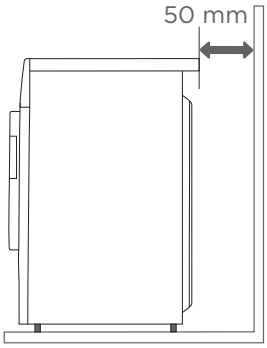

2

Машината за перење не треба да биде во контакт со ѕид или во непосредна близина на мебел. За оптимално работење на машината за перење, препорачуваме да се придржувате до растојанијата од ѕидовите како што е прикажано на сликата.
Во случај на непочитување на минималните растојанија, не може да се овозможи безбедно и правилно работење на машината за перење. Покрај тоа, исто така машината може да прегрее (цртежи 1 и 2).

Не се препорачува инсталирање на машината за перење под хоризонтална работна површина.

Отворање на вратата од машината (поглед од птичја перспектива)

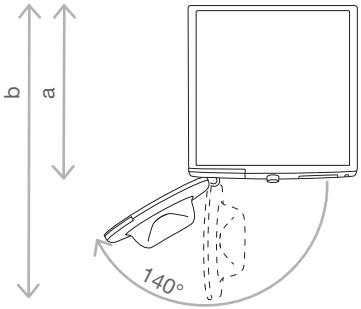

Види наслов »ОПИС НА МАШИНАТА ЗА ПЕРЕЊЕ/Технички податоци«).

a = Длабочина на машината
b = Длабочина со отворена врата

⚠ Пред приклучување на машината за перење на главната електрична мрежа, почекајте најмалку 2 часа се додека не се постигне собна температура.

ПРИКЛУЧУВАЊЕ КОН ДОВОД НА ВОДА

Приклучете го цревото на водоводна чешма со навртување.

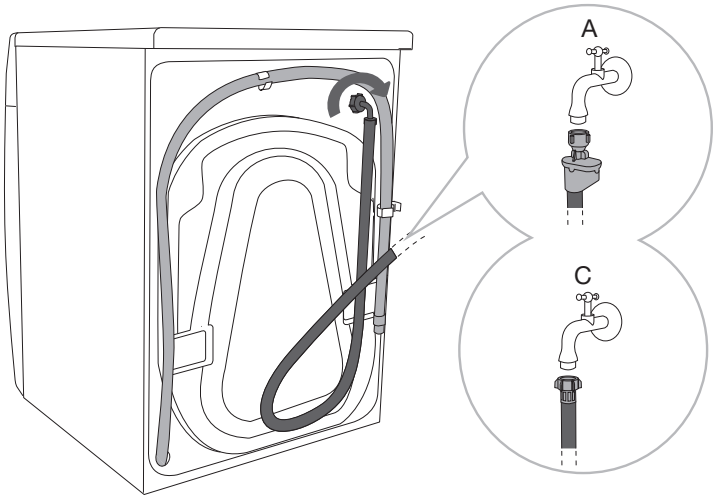

A AQUA - STOP

B СТАНДАРДЕН ПРИКЛУЧОК

За непречена работа на машината за перење, притисокот на водата во водоводната инсталација треба да биде помеѓу 0.1–1 MPa (1-10 бари; 1–10 kp/cm^2 ; 10–100 N/cm^2). Минималниот проточен притисок на вода може да се определи со мерење на протокот на вода која тече. За 15 секунди, од целосно отворена славина треба да истечат 3 литри вода.

Доводното црево прицврстете го со рака, доволно цврсто за цревото да не пропушта (макс. 2 Nm). По приклучувањето на цревото, проверете уште еднаш дали цревото не пропушта. Не користете клешти или други слични алати при приклучувањето на цревото бидејќи таквата употреба може да го оштети навојот на навртката.

Користете го доводното црево кое е доставено со апаратот. Не користете други половни или веќе користени други црева.

Проверете цревото да не е оштетено. Доколку цревото е оштетено, крурто или напукнато, мора да се замени.

AQUA- STOP (САМО КАЈ НЕКОИ МОДЕЛИ)

Ако дојде до оштетување на внатрешното црево или туба ќе се вклучи систем на блокада кој го прекинува доводот на вода до машината. Во ваков случај, контролното стакло (a) ќе се обои во црвено. Потребно е да го замените доводното црево.

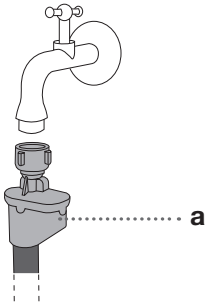

Не смеете да го потопите доводното црево со системот Aqua - stop во вода бидејќи во него има електричен вентил.

Цревото за довод на вода може да се приклучи со неповратен вентил.

Кога го приклучувате цревото за довод на вода, проверете дали сте го приклучиле на начин кој овозможува соодветен и непречен довод на вода.

ПРИКЛУЧУВАЊЕ И ПРИЦВРСТУВАЊЕ НА ОДВОДНО ЦРЕВО

Поставете го одводното црево во лавабото или во кадата или прикачете го директно во одводот (минималниот дијаметар на одводното црево е 4 cm). Завршетокот на одводното црево може да биде најмногу 100 cm и најмалку 60 cm од подот. Одводното црево може да се прикачи на три начини (A, B, C).

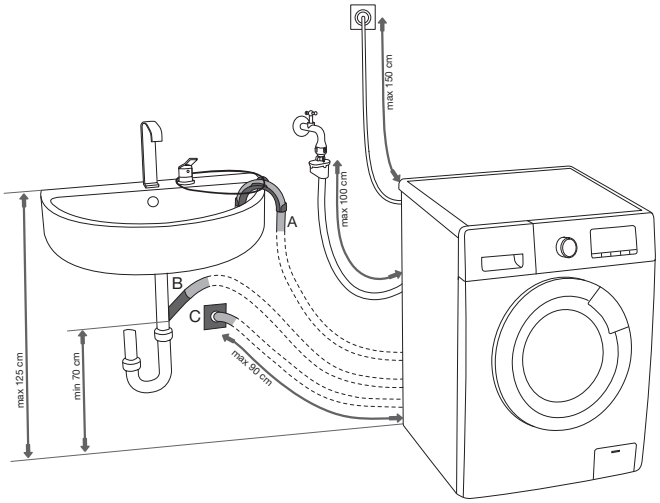

A Крајот на одводното црево може да се постави над лавабото или кадата. В Употребете соодветна врвка преку отворот во лачната поддршка за да го прикачите цревото и со тоа спречете цревото да се лизне на подот.

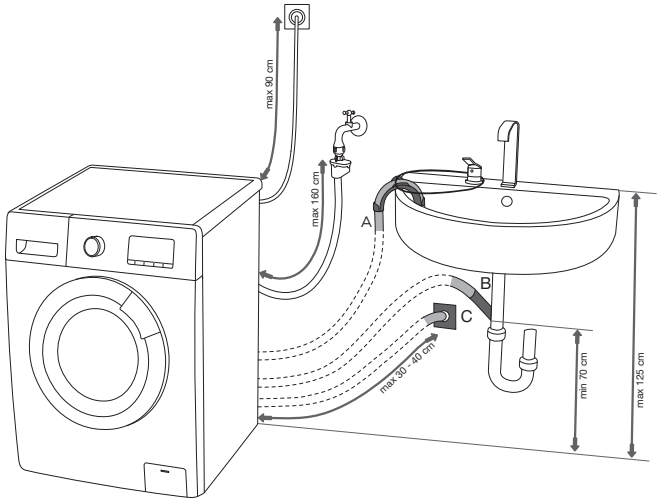

B Одводното црево може да се прикачи и директно на одводот од лавабото. Премало лавабо не е прифатливо. Внимавајте – одводната вода може да биде жешка.

C Одводното црево може исто така да се прикачи на виден одвод со клучка; ваквата клучка треба соодветно да биде поставена за да може да се чисти соодветно.

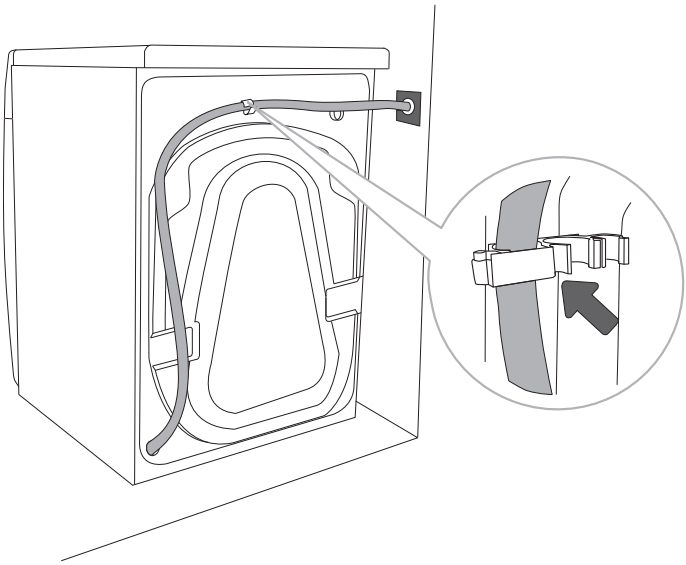

Одводното црево треба да се прикачи и прицврсти на пин на задната страна на машината за перење, како што е прикажано на сликата. Максималната должина на одводното црево е 2,5 м.

Проверете одводното црево да не е оштетено.

Доколку одводното црево не е правилно прикачено, не може да се постигне правилна работа на машината за перење.

ПРИКЛУЧУВАЊЕ НА АПАРАТОТ НА ГЛАВНАТА ЕЛЕКТРИЧНА МРЕЖА

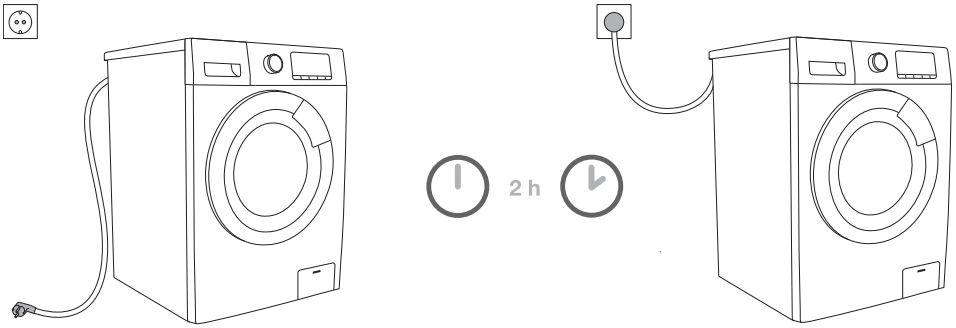

⚠ Пред да ја приклучите машината за перење на главната електрична мрежа, почекајте најмалку 2 часа се додека апаратот не постигне собна температура.

Приклучете ја машината за перење на електричен приклучок со заземјување По приклучувањето, сидниот приклучок треба да биде лесно пристапен. Приклучницата треба да има заземјување (во сообразност со релевантни правила).

Информациите за вашата машина за перење се наведени на натписната таблица (види наслов »ОПИС НА МАШИНАТА ЗА ПЕРЕЊЕ/Технички податоци«).

⚠ Ние препорачуваме користење на заштита од преголем напон заради заштита на апаратот во случај на удар од гром.

⚠ Машината за перење не може да се приклучи на електричната мрежа со користење на продолжен кабел.

- Не приклучувајте ја машината за перење на електрична приклучница која е наменета за апарат за бричење или фен.

- Не приклучувајте го и не исклучувајте го апаратот со влажни раце.

- Сите поправки и одржување кои се однесуваат на безбедност или работата на машината треба да бидат извршувани од обучени експерти.

- Оштетен мрежен кабел може да биде заменет единствено од лице кое е овластено од производителот.

ПРЕД ПРВА УПОТРЕБА НА АПАРАТОТ

Проверете дали машината за перење е исклучена од главната електрична мрежа; потоа отворете ја вратата накај вас (цртежи 1 и 2).

Пред првата употреба на машината, исчистете го барабанот со мека и влажна памучна крпа и вода или пуштете ја програма за самочистење Steril tub. Во таков случај, приклучете ја машината на електричната мрежа и пуштете ја чешмата. Во барабанот не треба да има алишта; тој треба да биде празен (слики 3 и 4).

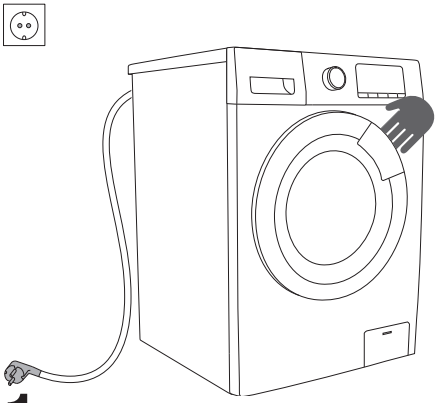

1

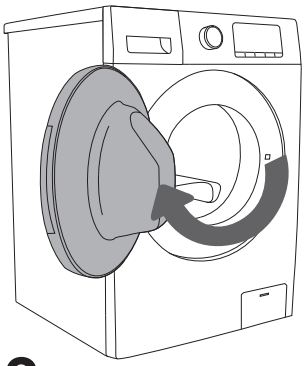

2

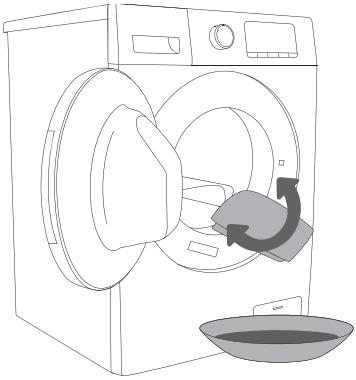

3

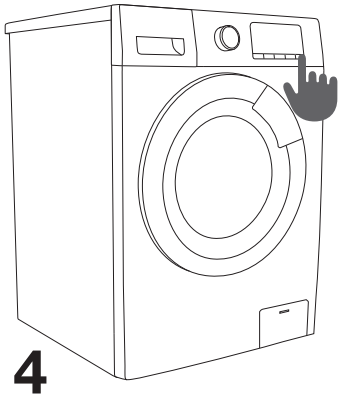

4

⚠ Не користете раствори или средства за чистење кои може да ја оштетат машината за перење (ве молиме следете ги препораките и предупредувањата кои се дадени од производителите на средствата за чистење).

ПРОЦЕС НА ПЕРЕЊЕ, ЧЕКОР ПО ЧЕКОР (1–7)

ЧЕКОР 1: ПРИДРЖУВАЈТЕ СЕ ДО ИНФОРМАЦИИТЕ ОД ЕТИКЕТИТЕ НА ОБЛЕКАТА

Нормално перење; Чувствителни алишта	Макс. темп. на перење 95°C	Макс. темп. на перење 60°C	Макс. темп. на перење 40°C	Макс. темп. на перење 30°C	Само рачно перење	Без перење
Белење	Белење во ладна вода			Белење не е дозволено		
Хемиско чистење	Хемиско чистење со сите средства	Петролеј R11, R113		Хемиско чистење во керозин, чист алкохол, и во R 113	Хемиско чистење не е дозволено	
Пеглање	Жешко пеглање, макс. 200°C	Жешко пеглање, макс. 150°C		Жешко пеглање, макс. 110°C	Пеглање не е дозволено	
Сушење	Положете на рамна површина	Обесете водено Обесете		Висока температура Ниска температура	Сушење во машина не е дозволено	

ЧЕКОР 2: ПОДГОТОВКА НА ПРОЦЕСОТ НА ПЕРЕЊЕ

1. Сортирајте ја облеката според видот на материјалот, бојата, степенот на нечистотија и дозволената температура на перење (види ТАБЕЛА НА ПРОГРАМИ).
2. Закопчајте ги сите копчиња и патенти, врзете ги сите панделки и превртете ги сите џебови; отстранете ги сите метални делови кои може да ја оштетат облеката и внатрешноста на машината за перење или да го затнат одводот.
3. Поставете ја облеката од чувствителни материјали и облеката со мали димензии во специјална торбичка за перење на облека. (Специјалната торбичка за перење може дополнително да се купи.)

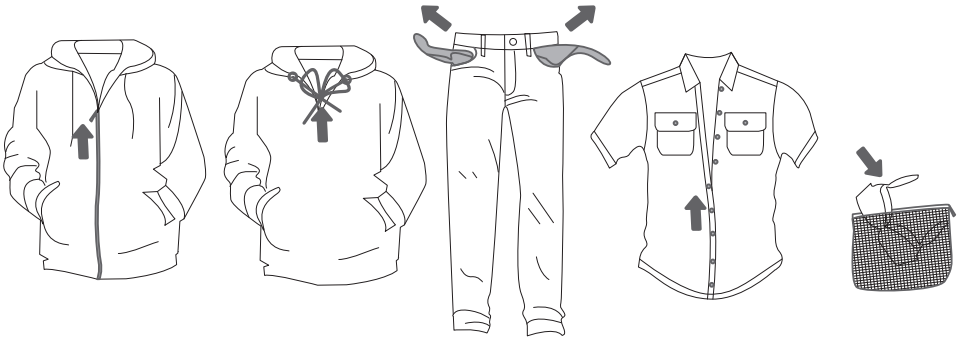

💡 За да отстраните дамки, користете средство што може да го додадете во главниот сад за детергент.

💡 Кога боите алишта, користете исклучиво бои кои може да се перат во машина или во сличен апарат. Придржувајте се до упатствата на производителот на бојата. Пластичните и гумените делови на машината може да ја изгубат бојата или да се обојат во бојата што ја користите.

ВКЛУЧУВАЊЕ НА МАШИНАТА ЗА ПЕРЕЊЕ

Со помош на кабелот, приклучете ја машината за перење на електрична енергија и приклучете ја и на доводот на вода.
Вклучете го апаратот со вртење на тркалцето за избирање програми (1) од положба »исклучено« (»OFF«) до посакуваната програма (цртежи 1 и 2).

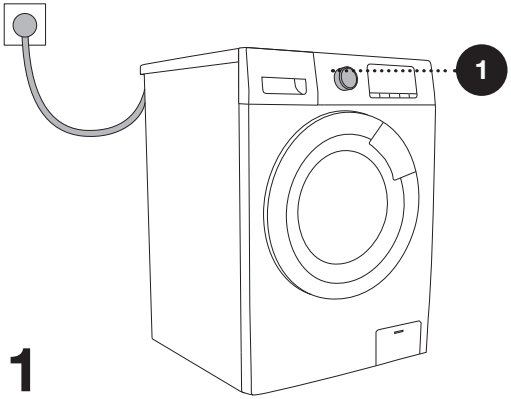

1

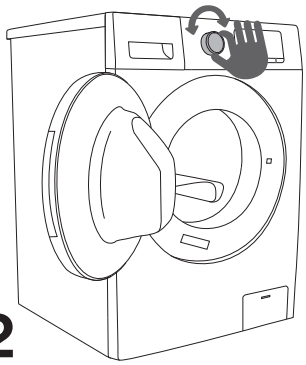

2

ПОЛНЕЊЕ НА МАШИНАТА ЗА ПЕРЕЊЕ

Отворете ја вратата од машината со влечење на рачката кон вас (цртеж 1).
Ставете ја облеката за перење во барабанот (откако ќе се уверите дека барабанот е празен) (цртеж 2).
Затворете ја вратата од машината (цртеж 3).
Вратата е затворена кога ќе чуете »клик«.

Никогаш не обидувајте се сосила да ја отворите вратата. Освен тоа, не отворајте ја вратата додека машината работи.
Доколку морате да ја отворите вратата додека машината работи, придржувајте се до упатствата во поглавјето »ПАУЗИРАЊЕ И МЕНУВАЊЕ НА ПРОГРАМАТА«.

Не преполнувајте го барабанот! Видете ТАБЕЛА ЗА ПРОГРАМА и придржувајте се до номиналната количина која е наведена на натписната табличка.
Ако барабанот од машината е премногу полн, облеката нема да биде добро исперена.

ЧЕКОР 3: ИЗБИРАЊЕ НА ПРОГРАМАТА ЗА ПЕРЕЊЕ

Изберете ја **програмата** со вртење на копчето за избор на програма (1) на лево или на десно (во зависност од типот на облека или од степенот на нечистотија). Види ТАБЕЛА НА ПРОГРАМИ.

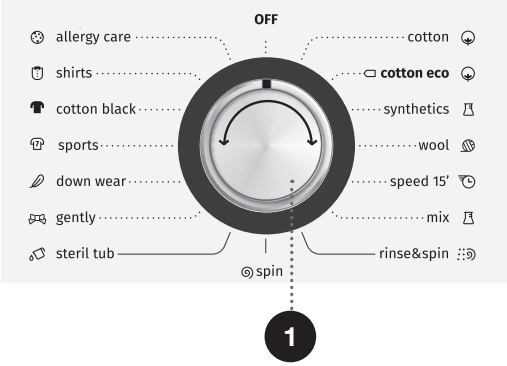

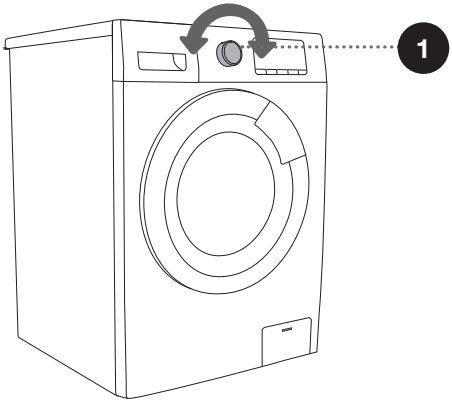

За време на работата копчето за избор на програмата (1) автоматски нема да може да се врти на лево или на десно.

ТАБЕЛА НА ПРОГРАМИ

Програма		Макс. полнење	Максимална брзина на вртење	Опис на програмата
	Cotton (Памук) (- -, 20°C, 30°C, 40°C, 60°C, 95°C)	7 kg/ 6 kg	1400/ 1200	Програмата е соодветна за многу и умерено нечисти памучни и ленени алишта. За многу нечисти алишта, одберете ја функцијата Предперење.
	Cotton ECO (Памук ECO) (- -, 20°C, 30°C, 40°C, 60°C, 95°C)	7 kg/ 6 kg	1400/ 1200	Програмата е погодна за ЕКО перење на памучен текстил и ткаенини од лен.
	Synthetic (Синтетика) (- -, 20°C, 30°C, 40°C, 60°C)	3 kg/ 3 kg	1200/ 1200	Програмата е соодветна за умерено нечиста облека од синтетички материјали.
	Wool (Волна) (- -, 20°C, 30°C, 40°C)	2 kg/ 2 kg	600/ 600	Програмата е соодветна за алишта од волна што може да се перат во машина (види ја етикетата на алиштата).
	Speed 15´ (Брзо перење 15´) (- -, 20°C, 30°C, 40°C)	1 kg/ 1 kg	800/ 800	Програмата е соодветна за алишта од памук и од комбинирани материјали. Соодветна е за нови или малку носени алишта. Времетраењето на перењето ќе биде подолго во случај на промена на фабричките поставки.
	Mix (- -, 20°C, 30°C, 40°C)	3 kg/ 3 kg	1200/ 1200	Програмата е соодветна за различни количини умерено валкани алишта од памучни и синтетички материјали.
	Rinse&Spin (Плакнење&Број на вртежи)	7 kg/ 6 kg	1400 1200	Програмата се состои од два циклуса плакнење и еден циклус центрифугално вртење.
	Spin (Плакнење)	7 kg/ 6 kg	1400 1200	Со оваа програма, може рачно да ги одберете времетраењето и брзината на вртење.

Програма	Макс. полнење	Максимална брзина на вртење	Опис на програмата
Steril tub (Програма за самочистење) (95°C)	0 kg/ 0 kg	600/ 600	Оваа програма се користи за чистење на барабанот и отстранување на сите остатоци од детергент и бактерии кои може да се насоберат и да се развијат, особено кога се користат програми со ниски температури на перење. Барабанот мора да биде празен. Може да додадете алкохолен оцет (околу 2 dl) или сода бикарбона (1 лажица или 15 g). Пуштајте ја оваа програма најмалку еднаш месечно
Gently (Нежно) (- -, 20°C, 30°C, 40°C)	2 kg/ 2 kg	600/ 600	Оваа програма е соодветна за перење чувствителни алишта и свила што може да се пере во машина (види етикета).
Down wear (Пердуви) (- -, 20°C, 30°C, 40°C)	3 kg/ 3 kg	600/ 600	Програмата е погодна за материјали полнети со синтетички влакна што се перат во машина, како што се перници, чаршафи и постелнини, како и за материјали што се полнети со пердуви.
Sports (Спортска облека) (- -, 20°C, 30°C, 40°C)	3 kg/ 3 kg	1000/ 1000	Програмата е погодна за спортска облека и облека за секој ден, изработена од ткаенина од микро влакна.
Black (Црн памук) (- -, 20°C, 30°C, 40°C, 60°C)	3 kg/ 3 kg	1000/ 1000	Програмата е погодна за темен текстил изработен од памук и темен текстил кој лесно се одржува.
Shirts (Кошули) (- -, 20°C, 30°C, 40°C, 60°C)	3 kg/ 3 kg	800/ 800	Програмата е погодна за кошули кои не се пеглаат или блузи од памук, лен, синтетички влакна или мешана ткаенина.
Allergy care (Против алергии) (- -, 20°C, 30°C, 40°C)	3 kg/ 3 kg	1200/ 1200	Оваа програма е соодветна за перење алишта кои бараат специјална нега, како што се алишта за луѓе со многу чувствителна кожа или алергии, затоа што вклучува и дополнително плакнење. Проверете да не има остатоци од детергент на алиштата, зашто може да ја иритираат кожата.

ОДБИРАЊЕ НА ДЕТЕРГЕНТИ И ДОДАТОЦИ

Секогаш одбирајте високо ефикасни детергенти, кои не пенат и кои се наменети за машини за перење со врата на предната страна.

Изборот на детергент зависи од видот на алиштата, степенот на извалканост, бојата на алиштата и температурата на перење.

Може да се јават бели остатоци (линии и сл.) на црни алишта доколку користите модерни детергенти без фосфати. Во таков случај, исчеткајте ги остатоците и користете течен детергент.

Користете исклучиво детергент наменет за машини за перење во домаќинството. Средствата за отстранување бигор може да го оштетат апаратот. Не користете растворувачи. Не перете ги алиштата кои биле чистени со растворувачи или запаливи супстанции.

Придржувајте се до упатството на производителите во поглед на изборот на детергент.

Прекумерна количина детергент може да резултира со создавање пена, која, пак, ја намалува ефикасноста на перењето. Доколку машината »почувствува« дека дошло до прекумерно пенење, може да го спречи циклусот на центрифугално вртење.
Доколку количината на детергент е премала, алиштата по извесно време може да не бидат бели. Тоа може да резултира и со акумулирање на бигор во барабанот и во цревата.

Максималната количина на облека за перење во кг (за програмите за перење на памук) е назначена на натписната табличка која се наоѓа на вратата од машината за перење (види наслов »ОПИС НА МАШИНА ЗА ПЕРЕЊЕ/Технички податоци«).

Максимално или номинално полнење се однесува на облека за перење во согласност со стандардот IEC 60456.

За подобар ефект на перење, ви препорачуваме да го наполните барабанот до 2/3 особено кога ги користите програмите за перење на памук.

ЧЕКОР 4: ОДБИРАЊЕ НА ДОПОЛНИТЕЛНИ ПОСТАВКИ И ФУНКЦИИ

Повеќето програми се подесени на основните поставки, но овие поставки може да се променат.

Прилагодите ги поставките со притискање на соодветното копче за функции (пред да го притиснете копчето (6) СТАРТ/ПАУЗА).

Вклучете/исклучете ги функциите со притискање на саканата функција (пред да го притиснете копчето (6) СТАРТ/ПАУЗА).

Определени поставки не може да се одберат со одредени програми и, кога ќе го притиснете соодветното копче, ќе се емитува акустичен сигнал (звучен сигнал) (види ТАБЕЛА СО ФУНКЦИИ).

2

TEMP. (ТЕМПЕРАТУРА НА ПЕРЕЊЕ)

Промена на температурата за избраната програма.
Секоја програма има претходно зададена температура која може да се промени со притискање на **TEMP** (2). (ТЕМПЕРАТУРА НА ПЕРЕЊЕ).
(--означува ладно перење)
Температурата се прикажува на екранот над копчето.

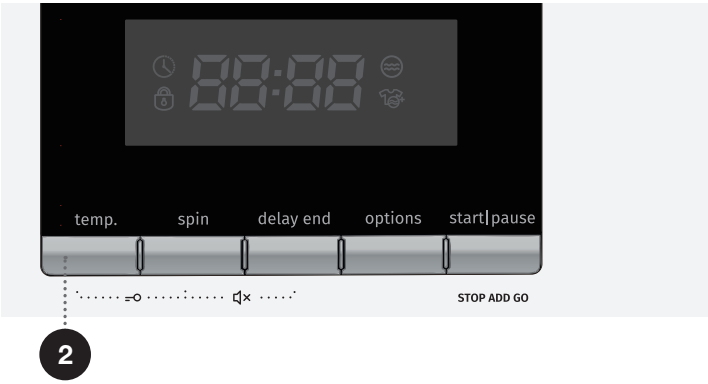

3

SPIN (БРОЈ НА ВРТЕЖИ/ЦЕДЕЊЕ)

Со ова копче се менува бројот на вртежи. Кај однапред зададениот или одбраниот број на вртежи, одбраниот број на вртежи светнува на екранот.

Доколку одберете цедење без вртење, на екранот се појавува (симболот) 0.

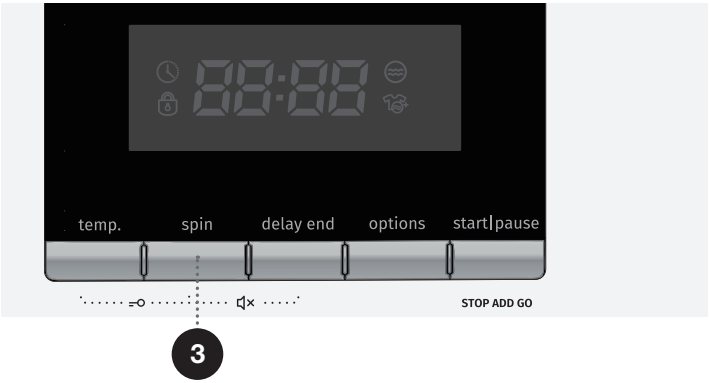

4

DELAY (ДЛОЖЕН ПОЧЕТОК)

Користете ја оваа функција за да го активирате циклусот на перење по одреден временски период. Функцијата може да се одбере само пред да почне програмата. Притиснете на копчето (4) **DELAY** (ДЛОЖЕН ПОЧЕТОК). На екранот се појавува »-:--«. Доколку, на пример, одберете програма што трае 2:39, времето се прикажува на екранот. Притиснете на копчето (4) **DELAY** (ДЛОЖЕН ПОЧЕТОК) за да одберете одложување до 24 часа во интервали од по 1 или 2 часа (во зависност од одбраната програма).

Ако ништо не притиснете во рок од 5 секунди, ќе се прикаже фактичкото време на перење. За да ја смените поставката одложен почеток, притиснете на (4) **DELAY** (ДЛОЖЕН ПОЧЕТОК).

Функцијата се активира кога ќе се притисне копчето (6) СТАРТ/ ПАУЗА. Машината за перење почнува да го одбројува зададеното време на одложување. Кога одбројувањето ќе дојде до нула, избраната програма за перење започнува автоматски.

- За да откажете одложување на програмата, завртете го тркалцето за избирање на програма (1) во положба исклучено (»OFF«) во времетраење од 3 секунди. Одберете ги повторно програмата и функциите и потоа притиснете на (4) **DELAY** (ДЛОЖЕН ПОЧЕТОК) за да одберете ново време на одложен почеток; потоа, потврдете ја поставката со копчето СТАРТ/ ПАУЗА (6).
- Во случај на прекин на електрична енергија пред да истече времето на одложен почеток, одбројувањето повторно ќе започне од моментот во кое било прекинато кога повторно ќе се врати струјата.

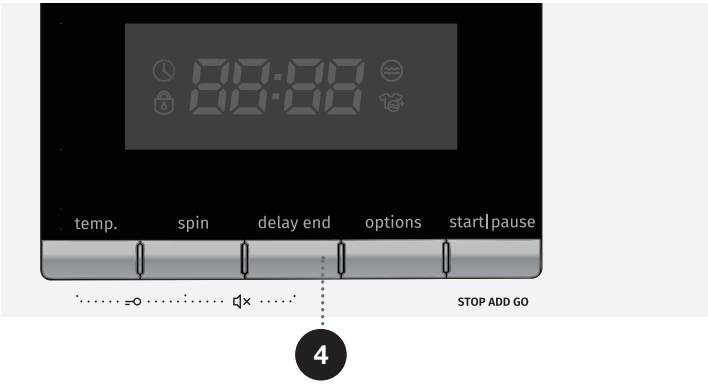

Кога ја користите функцијата Одложен почеток, не користете течни детергенти.

2 + 3

СИГУРНОСНА ЗАШТИТА ЗА ДЕЦА

Ова е безбедносна функција. За да ја активирате, истовремено притиснете на (2) **TEMP.** (ТЕМПЕРАТУРА) и на (3) **SPIN** (БРОЈ НА ВРТЕЖИ/ЦЕДЕЊЕ) и држете ги притиснати најмалку 2 секунди. На екранот се појавува пораката: "SAFE on" („ЗАШТИТА вклучена“). За да исклучите заштитата за деца, следете ја истата постапка. На екранот се појавува пораката: "SAFE oFF". Заклучувањето заради заштита на деца може да се вклучи откако ќе се пушти програмата. Се додека е вклучена заштитата за деца, не може да се менуваат програмите, поставките или дополнителните функции.

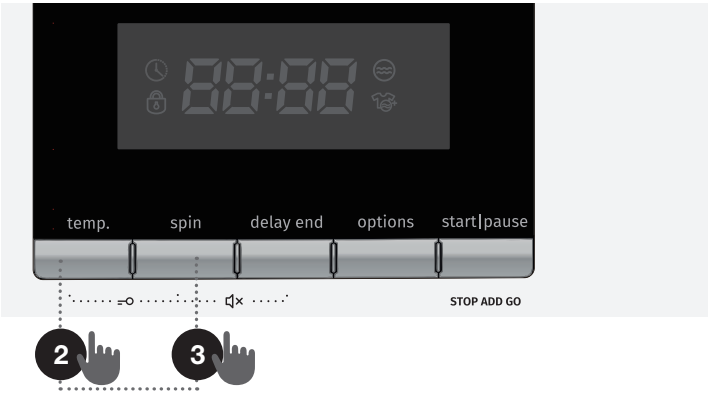

3 + 4

MUTE (БЕЗ) ГЛАС (ИСКЛУЧУВАЊЕ НА ЗВУЧНИТЕ СИГНАЛИ)

Звукот може да се исклучи и ако истовремено ги притиснете копчето (3) **SPIN** (БРОЈ НА ВРТЕЖИ/ЦЕДЕЊЕ) и (4) **DELAY** (ДЛОЖЕН ПОЧЕТОК) и ги задржите 2 секунди. На екранот се јавува пораката „Исклучен звук“ (bEEp oFF).
Сите звуци, со исклучок на алармите, се исклучуваат.
За да ги вклучите звуците, следете ја истата постапка. Во овој случај, на екранот се јавува пораката „Вклучен звук“ (bEEp on).
Сите звуци ќе бидат повторно вклучени.

Оваа поставка останува активна дури и кога машината е исклучена од струјниот приклучок.

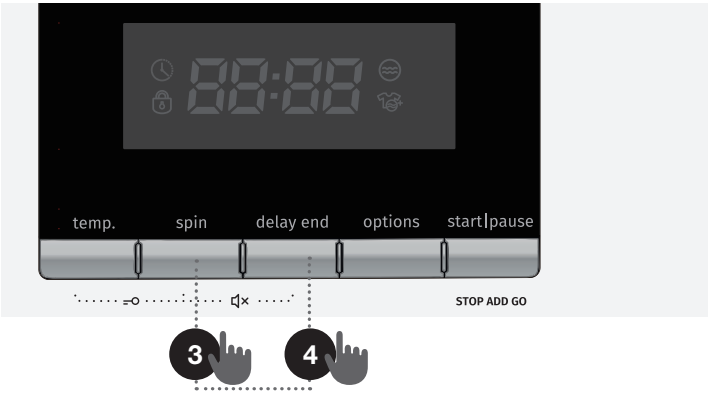

5

(OPTIONS) ИЗБИРАЊЕ ДОПОЛНИТЕЛНИ ФУНКЦИИ

PREWASH/EXTRA RINSE (ПРЕДПЕРЕЊЕ/ ДОПОЛНИТЕЛНО ПЛАВЕЊЕ)

За перење на премногу валкана облека, особено облека со тврдокорни дамки.

Притиснете го копчето (5) за дополнително да ја вклучите функцијата пред перење или дополнително плавење; при притискањето на копчето, на екранот се појавува соодветниот симбол за пред перење или за интензивно перење.

Доколку изберете ПРЕДПЕРЕЊЕ, додајте прашок во делот за пред перење.

Изберете **Предперење** за да го подобрите перењето и отстранувањето дамки или за многу извалкани алишта.

Изберете **Дополнително плавење** доколку сакате да го зголемите бројот на плавења. Програмата го повторува уште еднаш процесот на плавење пред омекнувањето, а севкупното време на програмата се зголемува соодветно.

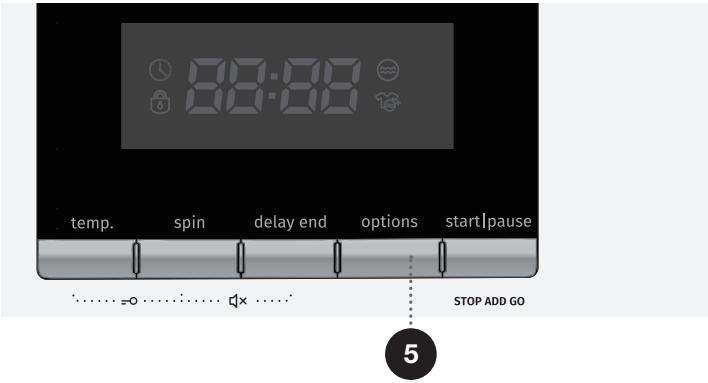

Кога машината е исклучена, сите дополнителни функции се враќаат на основните или автоматските подесувања, освен подесувањето на звучниот сигнал.

ТАБЕЛА НА ФУНКЦИИ

Програми	DETERGENT COMPARTMENT (САД ЗА ПРАШОК)			°C TEMP.	SPIN (ПОДЕСУВАЊЕ НА БРОЈОТ НА ВРТЕЖИ)	DELAY (ОДЛОЖЕН ПОЧЕТОК)	PREWASH (ПРЕДПЕРЕЊЕ)	EXTRA RINSE (ДОПОЛНИТЕЛНО ПЛАВЕЊЕ)	DEFAULT RINSE TIME (ФАБРИЧКО ВРЕМЕ НА ПЛАВЕЊЕ)
	PREWASH (ПРЕДПЕРЕЊЕ)	MAIN WASH (ГЛАВНО ПЕРЕЊЕ)	SOFTENER (ОМЕКНУВАЊЕ)						
Cotton (Памук)	•	✓	•	•	•	•	•	•	2
Cotton ECO (Памук ECO)	•	✓	•	•	•	•	-	•	2
Synthetic (Синтетика)	•	✓	•	•	•	•	•	•	2
Wool (Волна)	-	✓	•	•	•	•	-	•	2
Speed 15´ (Брзо перење 15´)	-	✓	•	•	•	•	-	•	1
Mix	•	✓	•	•	•	•	•	•	2
Rinse&Spin (Плакнење&Број на вртежи)	-	-	-	-	•	•	-	•	2
Spin (Плакнење)	-	-	-	-	•	•	-	-	0
Steril tub (Програма за самочистење)	-	-	-	-	-	•	-	-	1
Gently (Нежно)	-	✓	•	•	•	•	-	•	3
Down wear (Пердуви)	-	✓	•	•	•	•	-	•	2
Sports (Спортска облека)	•	✓	•	•	•	•	•	•	2
Black (Црн памук)	•	✓	•	•	•	•	•	•	2
Shirts (Кошули)	-	✓	•	•	•	•	-	•	2
Allergy care (Против алергии)	•	✓	•	•	•	•	•	•	4

• Optional functions (Опциони функции)
- Can not be selected (Не може да се одбере)
✓ Detergent required (Нема детергент)

ОПТИМИЗАЦИЈА НА ВРЕМЕТО ЗА ВРЕМЕ НА ТРАЕЊЕТО НА РАБОТАТА НА ПРОГРАМАТА

Во раната фаза на програмата за перење, машината за перење користи напредна технологија за да ја детектира количината на облека за перење. По детектирањето на количината на облека за перење, машината за перење го прилагодува времетраењето на програмата.

ЧЕКОР 5: ПОЧЕТОК НА ПРОГРАМАТА ЗА ПЕРЕЊЕ

Откако ќе ја одберете програмата за перење и дополнителните функции и ќе ставите прашок во садот, притиснете го копчето **СТАРТ**/ПАУЗА (6).

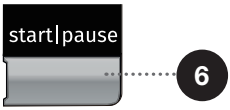

ВРЕМЕТО КОЕ ПРЕОСТАНУВА ДО КРАЈОТ НА ПРОГРАМАТА или времето на **START DELAY (ОДЛОЖЕН ПОЧЕТОК)** ⏲ (ако е подесено) ќе се појави на екранот/контролната табла.
Симболите ќе засветат во однос на избраните функции.
Откако ќе го притиснете копчето (6) ПАУЗА/СТОП (PAUSE/STOP), брзината на вртење може да се прилагоди (освен кога е вклучена програмата за автоматско чистење „Steril Tub“), заклучувањето заради заштита на деца може да се активира или да се исклучи и може да се намести звучниот сигнал; сепак, другите поставки не може да се менуваат.

Кога програмата ќе почне, на екранот се појавува симболот »-- --«, што е знак дека алиштата се мерат. Времетраењето на програмата (часови : минути) автоматски се прилагодува на тежината на алиштата.

По почетокот на програмата, на екранот светнува Заклучена врата 🔒.
Кога програмата ќе заврши, симболот исчезнува. Доколку притиснете на копчето ПАУЗА (6) додека програмата е во тек, а се исполнети сите услови за да ја отворите вратата, ќе исчезне и 🔒. Доколку 🔒 трепка, тоа значи дека вратата не може да се отвори; во таков случај, не обидувајте се да ја отворите вратата сосила.

💡 Доколку некоја сијаличка на екранот трепка, вратата на машината за перење е отворена или не е правилно затворена. Затворете ја вратата на машината за перење и притиснете го копчето (6) **СТАРТ**/ПАУЗА повторно, за програмата за перење повторно да почне.

ЧЕКОР 6: ПРОМЕНА НА ПРОГРАМАТА ЗА ПЕРЕЊЕ
РАЧНО (ФИЗИЧКО) ПРЕКИНУВАЊЕ

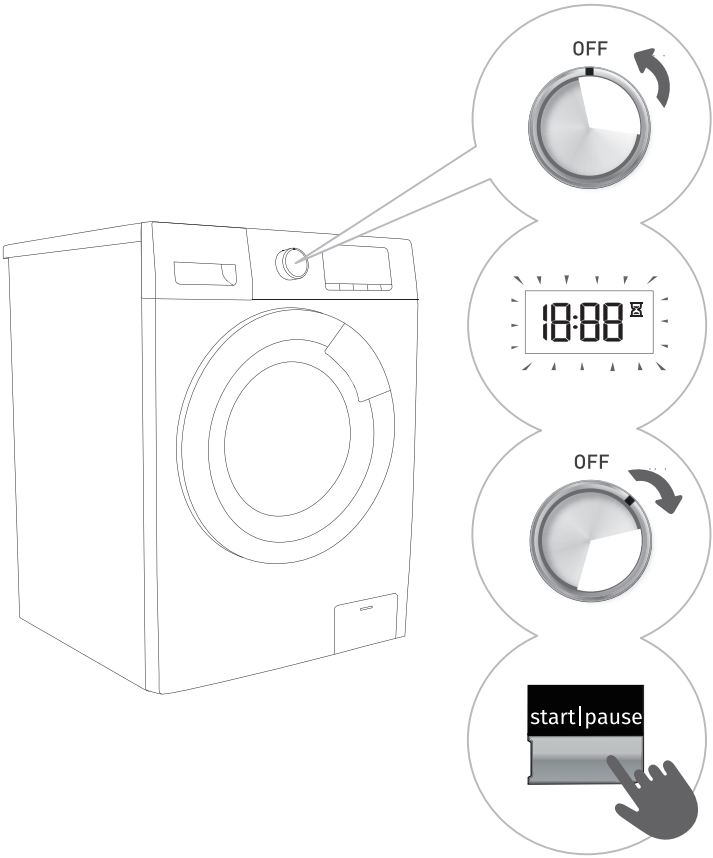

1 **За да прекинете или откажете програма на перење**, завртете го тркалцето за избирање програма (1) во положба исклучено („OFF“) во времетраење од 3 секунди.

2 Програмата за перење е **привремено паузирана** кога преостанатото време за крај на програмата е прикажано за дисплејот.
Во исто време, машината за перење ја испумпува водата од барабанот на машината за перење. Кога водата ќе се испумпува, вратата на машината ќе се отклучи. Ако водата во машината е топла, машината автоматски ќе ја излади водата и ќе ја испумпа надвор.

3 За да изберете нова програма, одберете ја со вртење на тркалцето (1) во положба за избирање програма и дополнителни функции. Притиснете го копчето СТАРТ/ПАУЗА (START/PAUSE) (6) без повторно да додавате прашок.

ЧЕКОР 7: КРАЈ НА ПРОГРАМАТА ЗА ПЕРЕЊЕ

Звучен сигнал го означува крајот на процесот на перење; на екранот се појавува пораката „Крај“ (End).
Доколку не притиснете ниту едно копче во наредните 2 минути, машината автоматски се исклучува.

1. Отворете ја вратата од машината за перење.
2. Извадете ја облеката од барабанот.
3. Затворете ја вратата!
4. Затворете ја славината за довод на вода.
5. Исклучете ја машината за перење (завртете го тркалцето за избирање на програма (1) во положба исклучено (»OFF«) во времетраење).
6. Исклучете го мрежниот кабел од приклучницата.

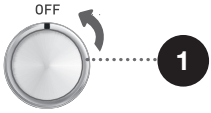

ПРЕКИНИ И ПРОМЕНИ НА ПРОГРАМАТА

ФИЗИЧКИ ПРЕКИН

За да прекинете или откажете програма на перење, завртете го тркалцето за избирање програма (1) во положба исклучено („OFF“) во времетраење од 3 секунди.

КОПЧЕ ЗА ПАУЗА

Програмата за перење може да се сопре во секое време со притискање на копчето (6) СТАРТ/**ПАУЗА**. Програмата за перење е **привремено паузирана** кога преостанатото време за крај на програмата е прикажано за дисплејот. Доколку на дното на барабанот нема вода и доколку температурата на водата не е превисока, вратата се отклучува по одреден временски период и може да се отвори. За програмата за перење повторно да почне, најпрво затворете ја вратата и потоа притиснете го копчето (6) **СТАРТ**/ПАУЗА.

ДОДАВАЊЕ И ВАДЕЊЕ НА ОБЛЕКА ВО ТЕКОТ НА РАБОТЕЊЕТО НА МАШИНАТА ЗА ПЕРЕЊЕ

По одреден временски период, вратата од машината за перење може да се отвори доколку нивото на водата и температурата се под претходно дефиниран праг.
Доколку подолу наведените услови се исполнети, тогаш електронското заклучување на вратата од машината за перење се отклучува и таа може да се отвори:

- Температурата на водата во барабанот мора да биде погодна,
- Температурата на водата во барабанот мора да биде под одредена вредност.

За да додадете или да извадите облека од машината за перење во текот на вклучена програма, следете ги следните чекори:

1. Притиснете го копчето (6) СТАРТ/**ПАУЗА.**
2. Доколку сите услови за електронското заклучување на вратата се исполнети, можете да ја отворите вратата од машината и да дополните или да извадите алишта од барабанот.
3. Затворете ја вратата од машината за перење!
4. Притиснете го копчето (6) **СТАРТ**/ПАУЗА.

Програмата за перење која сте ја избрале ќе продолжи.

Доколку ставите многу облека за време на перењето, облеката може да биде недоволно испрана, поради тоа што машината за перење најпрво почувствувала помала тежина на ставената облека и додала помало количество вода. Недоволното количество вода во однос на количеството облека може и да ја оштети облеката (триење на сува облека) и самото перење може да трае подолго.

Времето на перење продолжува од моментот во кој била прекината програмата за перење.

ГРЕШКИ

Во случај на грешка или дефект, програмата на перење ќе се прекине.
Сигнални светла кои треперат и звучен сигнал ќе предупреди за појава на грешки (види ТАБЕЛА ЗА ОТСТРАНУВАЊЕ НА ГРЕШКИ), и грешката ќе се појави на дисплејот (F:XX).

ПРЕКИН НА ЕЛЕКТРИЧНА ЕНЕРГИЈА

Во случај на прекин на доводот на струја, се прекинува програмата за перење. Кога струјата ќесе врати, програмата за перење ќе продолжи од фазата во која била прекината.

ОТВОРАЊЕ НА ВРАТАТА РАЧНО И ВО СЛУЧАЈ НА ПРЕКИН НА ЕЛЕКТРИЧНА ЕНЕРГИЈА –ВО СЛУЧАЈ НА ПАУЗИРАЊЕ НА ПРОГРАМАТА

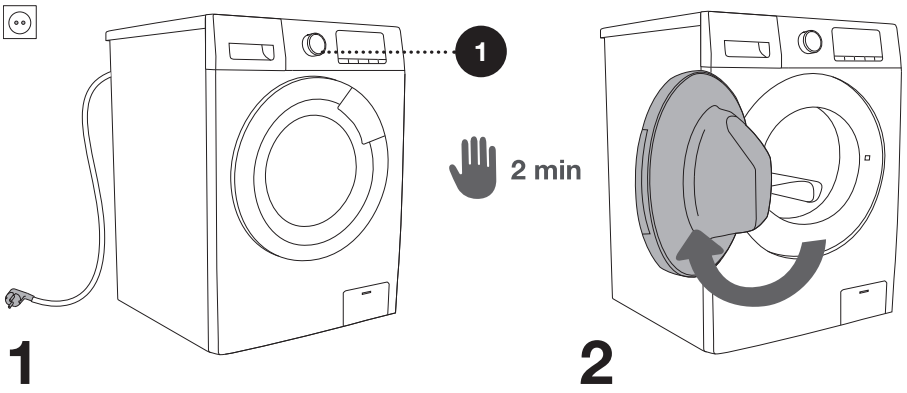

1 **За да прекинете или откажете програма на перење**, завртете го тркалцето за избирање програма (1) во положба исклучено (»OFF«) во времетраење од (2 min.)

2 Отворете ја машината за перење рачно со влечење на рачката накај вас.

ОТВОРАЊЕ НА ВРАТАТА (ПАУЗА/ОТКАЖИ – СМЕНИ ПРОГРАМА)

Вратата на машината за перење може да се температурата на водата не е претерано висока. Во спротивно, прекинете ја програмата рачно (физички) (види поглавје »ПРЕКИНИ И МЕНУВАЊЕ НА ПРОГРАМАТА/Рачно (физичко) прекинување«).

⚠ Ако се уште има вода во машината по прекин на електрична енергија погрижете се да не ја отворате вратата пред рачно да ја испразните машината од вода со помош на филтерот од пумпата (види наслов »ЧИСТЕЊЕ И ОДРЖУВАЊЕ/Чистење на филтерот од пумпа«).

ОДРЖУВАЊЕ И ЧИСТЕЊЕ

⚠ **Пред чистење, исклучете ја машината за перење од главната електрична мрежа.**

Деца не смеат да ја чистат машината за перење или да вршат други работи за одржување на машината без соодветен надзор!

ЧИСТЕЊЕ НА САДОТ ЗА ДОЗИРАЊЕ

Фиоката за детергент треба да се чисти најмалку два пати месечно.

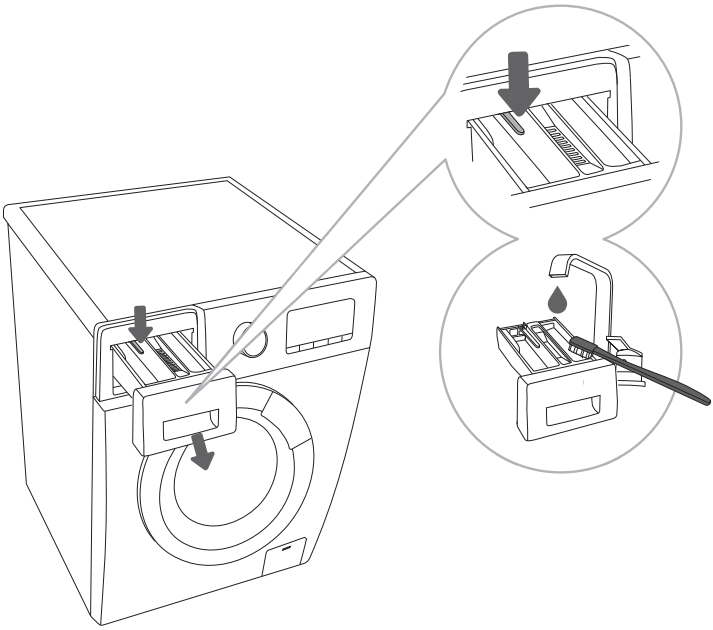

1 За да го отстраните садот за дозирање од куќиштето, притиснете го малото копче.

2 Исчистете го садот за дозирање под млаз од вода со четка, а потоа исушете го. Исто така, отстранете ги сите остатоци од прашок од дното на куќиштето. Извадете го разделникот на течниот детергент и на омекнувачот од фиоката за детергент. Измијте ги сите делови под млаз вода и вратете ги во куќиштето на фиоката за детергент

Не мијте го садот за дозирање во машина за садови.

ЧИСТЕЊЕ НА ДОВОДНОТО ЦРЕВО, КУЌИШТЕТО НА САДОТ ЗА ДОЗИРАЊЕ И ГУМЕНИОТ ОБРАЧ НА ВРАТАТА

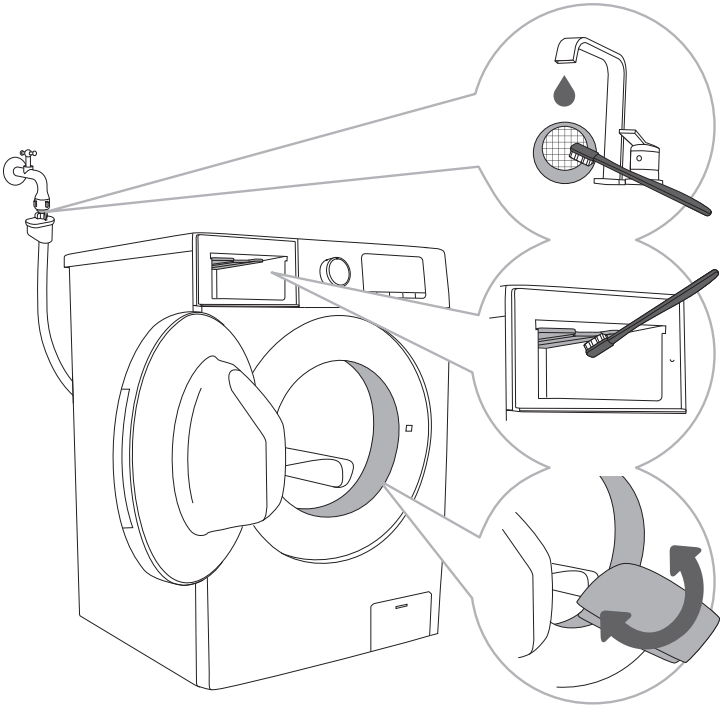

1 Исчистете ја мрежата на филтерот под млаз од вода.

2 Користете четка за да го исчистите делот од машината за исплакнување, особено млазниците на горниот дел од комората за исплакнување.

3 По секое миење, избришете го гумениот обрач од вратата за да го продолжите неговиот животен век.

ЧИСТЕЊЕ НА ФИЛТЕР ОД ПУМПА

За време на чистењето може да истече вода, и поради тоа се препорачува претходно на подот да поставите крпа која впива течност.
Пред да ја испуштите водата од машината, проверете дали е изладена.

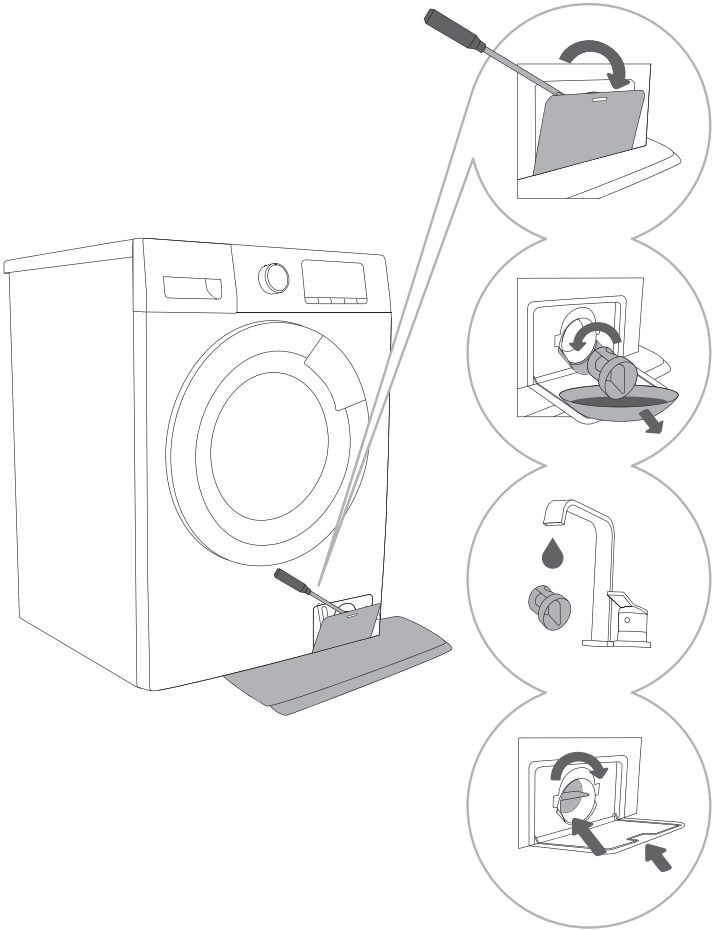

1 Отворете го капакот од филтерот на пумпата со користење на соодветна алатка (плоснат шрафцигер или сличен алат).

2 Пред чистење на филтерот на пумпата извлечете ја инката за одвод на вода. Свртете го филтерот на пумпата бавно во правец обратен од правецот на стрелките на часовникот. Извлечете го и отстранете го филтерот на пумпата за да може водата да истече полека.

3 Исчистете го филтерот под млаз од вода.

4 Заменете го филтерот на пумпата како што е прикажано на цртежот и прицврстете го со вртење во насока на правецот на стрелките на часовникот. За да го затворите цврсто, потребно е површината на филтерот да биде целосно чиста.

филтерот на пумпата мора повремено да го чистите особено по перење на облека која е многу нечиста, волнеста или многу стара.

Исто така, исчистете го филтерот на пумпата доколку машината не може да го започне циклусот на центрифугално вртење или доколку во пумпата се насобрале остатоци (копчиња, метални пари, шноли за коса и сл.).

ЧИСТЕЊЕ НА ВНАТРЕШНОСТА НА МАШИНАТА

⚠ Пред чистење секогаш исклучете ја машината за перење од главната електрична мрежа.

Надворешноста на машината за перење и екранот чистете ги со помош на мека, влажна крпа и вода. Потоа, пребришете ја машината со мека, сува крпа.

⚠ Не користете разредувачи или средства за чистење кои може да ја оштетат машината за перење (ве молиме следете ги препораките и предупредувањата кои се наведени од производителите на самите средства за чистење).

Доколку е потребно, пребришете ја вратата на машината со влажна крпа, а потоа и со мека, сува крпа.

Не чистете ја машината за перење со млазови вода!

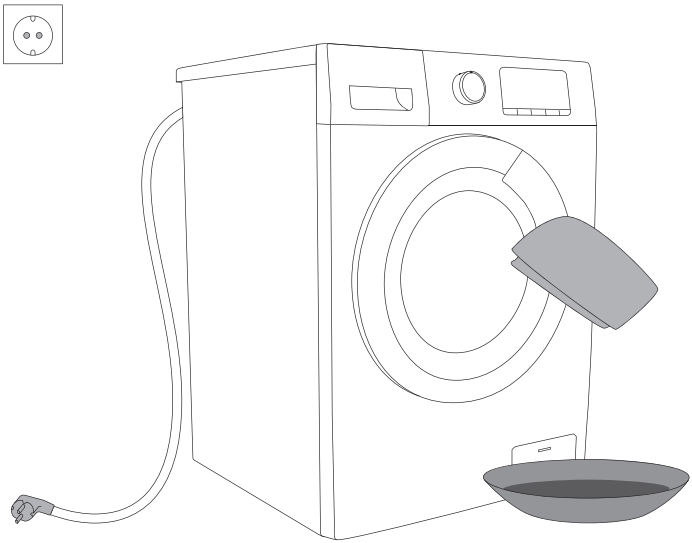

ОТСТРАНУВАЊЕ НА ПРЕЧКИ

ШТО ДА НАПРАВИТЕ ...?

Машината за перење автоматски ја контролира работата на одредени функции за време на процесот на перење. Ако се регистрира одредена неправилност, ова се појавува со приказ (F:XX) на контролната плоча. Машината за перење јавува грешка се додека не ја исклучите. Одредени неприлики во животната средина (на пр. електрична мрежа) може да доведе до различни јавувања на грешки (види ТАБЕЛА ЗА ОТСТРАНУВАЊЕ НА ГРЕШКИ). Во таков случај:

- Исклучете ја машината и почекајте неколку секунди.
- Вклучете ја машината и повторете ја програмата за перење.
- Повеќето грешки за време на работата може да бидат коригирани од корисникот (види ТАБЕЛА ЗА ОТСТРАНУВАЊЕ НА ГРЕШКИ).
- Ако грешките упорно се повторуваат повикајте овластен сервис.
- Поправките мора да бидат извршени од соодветно обучено лице.
- Гаранцијата не важи за поправки или други барања опфатени со гаранцијата кои настанале поради неправилно приклучување или користење на машината за перење. Во вакви случаи, трошоците за поправка ќе бидат на товар на корисникот.

Гаранцијата не важи во случаи на грешки или дефекти кои настанале од одредени неприлики во средината (гром, прекин на електрична енергија, природни катастрофи, итн).

ТАБЕЛА ЗА ОТСТРАНУВАЊЕ НА ГРЕШКИ

Индикација за грешка на екранот	Проблем/грешка	Што да направите?
F01	Грешка во доводот на вода	Проверете го следното: • Дали е отворена славината за довод на вода и дали притисокот е пренизок? • Дали е напукнато цревото за довод на вода? • Дали е затнат филтерот на цревото за довод на вода? • Дали е цревото замрзнато?
F03	Проблем со одводот	Проверете го следното: • Дали е напукнато цревото и дали вода протекува од него? • Дали е затнат филтерот на цревото за одвод на вода? • Дали е цревото замрзнато?
F04/F05/F06/F07/ F23	**Грешка на електронскиот модул**	Исклучете ја машината за перење; завртете го тркалцето за избирање на програма (1) во положба исклучено (»OFF«) во времетраење од 3 секунди. Повторно притиснете го копчето СТАРТ/ПАУЗА (6). Ако грешката се јави повторно, повикајте сервисер.
F24	**Нивото на вода достигнува ниво на претекување**	Прекинете ја програмата со притискање на копчето СТАРТ/ПАУЗА (6). Повторно пуштете ја програмата. Доколку машината продолжи да испумпува вода во садот за цедење, затворете ја славината за вода и повикајте сервисер.
F13	**Грешка при заклучување на вратата.**	Вратата е затворена, но не се заклучува. Исклучете ја машината. Повторно вклучете ја и пуштете ја програмата за перење од почеток. Ако грешката се јави повторно, повикајте сервисер.
F14	**Грешка при отклучување на вратата.**	Вратата е затворена, но не може да се отклучи. Исклучете ја и повторно вклучете ја машината. Ако грешката се јави повторно, повикајте сервисер. За да ја отворите вратата, погледнете го поглавјето »ПАУЗИРАЊЕ И МЕНУВАЊЕ НА ПРОГРАМАТА/Рачно отворање на вратата«.

Индикација за грешка на екранот	Проблем/грешка	Што да направите?
Unb	**Аларм за нерамномерно распределени алишта**	Исклучете ја машината за перење; завртете го тркалцето за избирање на програма (1) во положба исклучено (»OFF«) во времетраење од 3 секунди. • Отворете ја вратата и прераспределете ги алиштата во барабанот. • Притиснете го копчето ЦЕНТРИФУГА (3) и повторно пуштете го циклусот на центрифуга. • Ако грешката се јави повторно, повикајте сервисер.

СЕРВИСИРАЊЕ

Пред да повикате сервисер

Кога ја контактирате службата за сервисирање ве молиме наведете ги: типот на вашата машина за перење (1), шифрата/ ID број (2), бројот на модел (3), и сериски број (4).

Типот, шифрата/ ID бројот, бројот на модел и серискиот број се наведени на предната страна од отворот на вратата на машината.

⚠ Во случај на дефект, користете единствено резервни делови кои се одобрени од овластени производители.

⚠ Гаранцијата не важи за поправки или други барања кои настанале од неправилно приклучување или користење на машината за перење. Во вакви случаи, трошоците за поправки се на товар на корисникот.

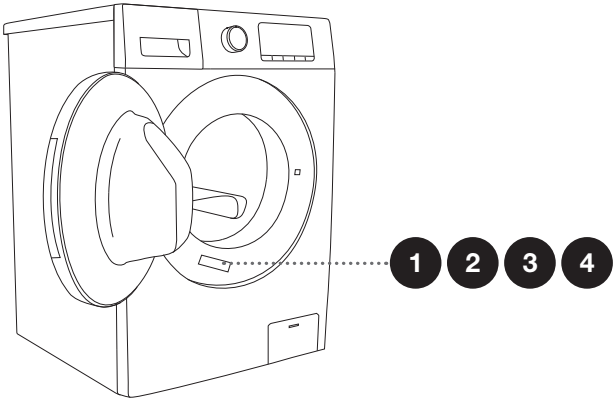

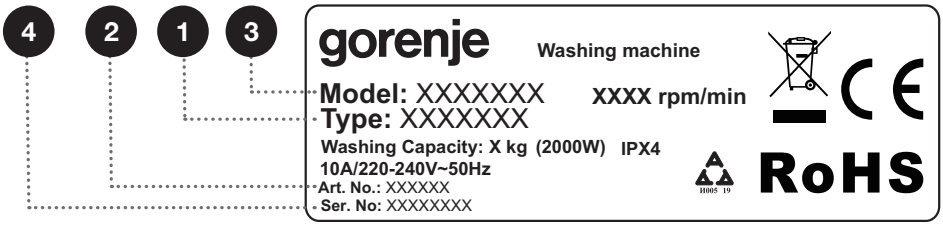

ПРЕПОРАКИ ЗА ПЕРЕЊЕ И ЕКОНОМИЧНА УПОТРЕБА НА ВАШАТА МАШИНА ЗА ПЕРЕЊЕ

Нови текстилни производи во боја кои ги перете прв пат потребно е да ги перете одвоено од другите.

Облеката за перење која е доста нечиста а е во мали количини перете ја со повеќе прашок или ставете ја на предперење.

Додадете специјално средство за отстранување на флеки за тврдокорни флеки пред да ги ставите за перење. Ние ви препорачуваме да го прочитате делот СОВЕТИ ЗА ОТСТРАНУВАЊЕ НА ФЛЕКИ.

Ако често ја перете облеката на ниски температури и со течни прашоци можно е размножување на бактерии кои предизвикуваат непријатен мирис во машината. За да спречите ваков непријатен мирис, препорачуваме повремено да ја користите програма за самопрочистување Програмата Steril tub (Програма за прочистување) (види ТАБЕЛА СО ПРОГРАМИ).

Препорачуваме да избегнувате перење на мали количина на облека заради заштеда на енергија и подобри карактеристики на работа на машината.

Пред да ставите здиплена облека во барабанот, протресете ја облеката.
Користете само машински прашоци за перење на облека.

Дозирајте прашок или течен прашок согласно препораките од производителот, температурата на перење и избраната програма на перење.

Кога користите високо концентрирани детергенти, користете ги специјалните садови за дозирање (кои одат со детергентот) и ставајте ги директно во барабанот на машината за перење.

Ако тврдоста на вода надмине 14 °dH, потребно е да користите средства за омекнување на водата. Гаранцијата не важи во случај на оштетувања на грејачот кои настанале од неправилна употреба на средствата за омекнување на вода. Проверете ги информациите за тврдост на вода кои ги издава локалното претпријатие за водовод или друг надлежен орган.

Не се препорачува употреба на средства за белење на база на хлор бидејќи такви средства може да го оштетат грејачот.

Ако користите средство за отстранување бигор, белило или боја, користете ги исклучиво видовите кои се соодветни за вашиот апарат.

Не употребувајте разредувачи или слични хемикалии (на пример, разредувач на боја, терпентин, бензин, итн.)!

Во преградата за дозирање не ставајте згрутчен прашок бидејќи може да го затне цревото во машината.

При користење на густи средства за нега и одржување при перење ние препорачуваме да ги разредите со вода за да спречите затнување на одводот за вода од преградата.
Течните прашоци се наменети за програми на перење кои немаат циклус на предперење.

При висок број на вртежи во центрифугата се задржува помалку влажност во облеката.
Како резултат, сушењето во машина за сушење ќе биде поекономично и побрзо.

Тврдост на вода	Степени на тврдост			
	°dH (°N)	m mol/l	°fH(°F)	p.p.m.
1 - мека	< 8,4	< 1,5	< 15	< 150
2 - средна	8,4 - 14	1,5 - 2,5	15 - 25	150 - 250
3 - тврда	> 14	> 2,5	> 25	> 250

Проверете ги информациите за тврдост на вода кои ги издава локалното претпријатие за водовод или друг надлежен орган.

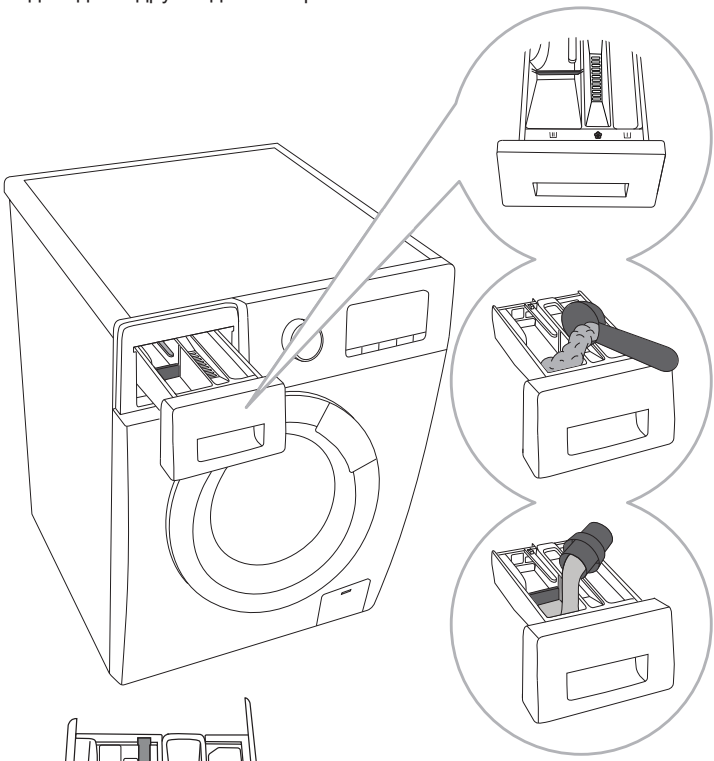

1 Со машината за перење има и преградна плоча која овозможува додавање на течен прашок во преградата за перење (лева преграда).

2 При користење на прашок за перење преградната плочка треба е подигната.

3 При користење на течен прашок, преградната плочка треба да е спуштена за да се затвори проток.

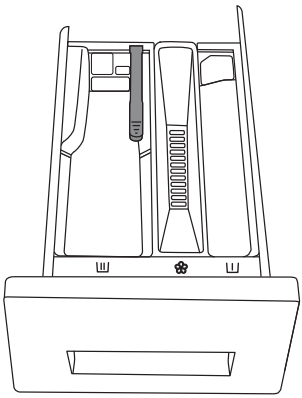

Симболи на преградите за дозирање на прашок	
	предперење
	перење
	омекнување

Ние препорачуваме додавање на прашок за перење веднаш пред циклусот на перење. Пред да го додадете прашокот проверете дали преградата за дозирање на прашок е целосна сува: во спротивно прашокот може да се згрутчи пред почетокот на процесот на перење.

Ставете го омекнувачот во соодветната преграда односно во садот означен со симбол ❀. Следете ги препораките дадени на пакувањето од омекнувачот.

Не полнете ја преградата за омекнувач повеќе од, односно, над максималното означено ниво. Во спротивно, машината ќе го повлече омекнувачот пребрзо што може да допринесе за послабо перење на облеката.

Детергентите и додатоците чувајте ги понастрана од дофат на деца.

Течните детергенти може да се користат за предперење; меѓутоа, во овој случај за главното перење мора да се користи детергентот во прашок.

СОВЕТИ ЗА ОТСТРАНУВАЊЕ НА ФЛЕКИ

Пред да употребите специјални средства за отстранување на флеки, обидете се да искористите природни методи кои не се штетни за околината особено кај не тврдокорните флеки.

Сепак, потребна е брза реакција. Намокрете ја флеката со сунѓер или хартиена крпа; потоа исплакнете ја облеката со ладна или млака вода – но никогаш со топла вода!

Флеки	Отстранување на флеки
Кал	Кога флеката е засушена, најпрвин изгребете ја од облеката за перење пред да ја ставите во машината. Ако флеката е тврдокорна, натопете ја со средство за отстранување на флеки врз база на ензими пред перење. Ако флеката е лесна за отстранување облеката исперете ја со течен прашок и вода пред да ја ставите во облеката во машината.
Антиперспирант	Пред да ја ставите облеката во машината за перење, ставете течен прашок врз неа. За тврдокорни флеки употребете средство за отстранување на флеки. Исто така може да искористите кислородни средства за белење за перење на облеката.
Чај	Натопете или исплакнете ја облеката во ладна вода и додадете средство за отстранување на флеки ако е потребно.
Чоколадо	Намокрете или исплакнете ја облеката со млака вода со сапун. Потоа, ставете сок од лимон и исплакнете ја облеката.
Мастило	Пред да ја ставите облеката во машината, ставете врз флеката од средството за отстранување на флеки. Исто така може да употребите денатурализиран алкохол. Превртете ја облеката од внатрешната страна и ставете хартиен бришач под флеката. Втријте го алкохолот но не директно врз флеката. На крајот од постапката, темелно исплакнете ја облеката.
Фломастери	Разредете штирак во вода и додадете средство за отстранување на флеки на флеката. Кога ќе се исуши, отстранете ја флеката со четка; потоа ставете ја облеката во машината за перење.
Храна за доенчиња (или урина, кал или флеки од храна)	Пред да ја ставите облеката во машина за перење, намокрете ја флеките во млака вода и оставете да отстои најмалку половина час. За полесно отстранување на флеката додадете средство за отстранување на флеки врз база на ензим.
Трева	Пред да ја ставите облеката во машината за перење, намокрете ја со средство за отстранување на флеки врз база на ензими. Флеките од трева исто така може да се отстранат со потопување на облеката (отприлика 1 час) во смеса од разреден сок од лимон или дестилиран оцет.
Јајца	Намокрете ја облеката со средство за отстранување на флеки врз база на ензими. Потопете ја во ладна вода и оставете ја 30 минути или неколку часа ако флеките се тврдокорни. Потоа, ставете ја облеката во машината за перење.
Кафе	Натопете ја облеката во солена вода. Ако флеката е стара, натопете ја флеката со смеса од глицерин, амонијак и алкохол.

Флеки	Отстранување на флеки
Боја за чевли	Ставете масло за готвење на флеката и исплакнете.
Крв	Нова флека – исплакнете ја облеката со ладна вода и ставете ја во машината за перење. Исушена флека – намокрете ја облеката со отстранувач на флеки врз база на ензими. Потоа, ставете ја облеката во машината за перење. Ако флеката не исчезне, обидете се да ја отстраните со белило соодветно за вашата облека.
Лепило, гума за џвакање	Ставете ја облеката во ќеса и ставете ја ќесата во замрзнувачот се додека лепилото или гумата не се стврдне. Потоа, отстранете ги со гребење со тап нож. Потоа, омекнете ја флеката со отстранувач на флеки во програма на предперење и исплакнете темелно. Потоа, ставате ја облеката за перење во машината.
Шминка	Употребете отстранувач на флеки за предперење, а потоа ставете ја облеката во машината за перење.
Путер	Пред перење во машината, ставете отстранувач на флеки на флеката. Потоа, исплакнете со топла вода (толку топла колку што дозволува материјалот од кој е направена облеката).
Млеко	Намокрете ја облеката во отстранувач на флеки врз база на ензими. Намокрете ја облеката најмалку 30 минути или неколку часа ако флеките се тврдокорни. Потоа, ставате ја облеката во машината за перење.
Овошен сок	Ставете сол и вода на флеката. Оставете да дејствува некое време, а потоа исплакнете. На флеката можете да додадете сода бикарбона, дестилиран оцет или сок од лимон пред да ја ставите облеката во машина за перење. За флеки кои се стари употребете глицерин. По 20 минути, исплакнете со ладна вода, потоа ставете ја облеката за перење во машината.
Вино	Намокрете ја облеката за перење во ладна вода најмалку 30 минути. Исто така употребете отстранувач на флеки. Потоа, исперете ја облеката во машината за перење.
Восок	Ставете ја облеката во замрзнувач се додека восокот не се стврдне. Потоа, отстранете (изгребете) го восокот од облеката. Отстранете го остатокот од восокот со поставување на хартиен бришач врз флеката, а потоа загрејте го со пегла се додека хартијата не го впие целиот восок.
Пот	Пред перење во машината за перење, протријте ја темелно флеката со течен прашок за перење.
Гума за џвакање	Ставете ја облеката во замрзнувач се додека гумата за џвакање не се стврдне. Потоа, отстранете (изгребете) ја гумата од облеката. Потоа, облеката ставете ја во машина за перење.

ОДЛАГАЊЕ НА ДОТРАЕНА МАШИНА

Амбалажата е изработена од еколошки материјали безбедни за животната средина кои може да се рециклираат, депонираат или уништат без да се предизвика оштетување на животната средина. За таа цел, материјалите од кои е направена амбалажата се означени соодветно.

Симболот на производот или на амбалажата означува дека производот не смее да биде отстранет од домаќинството како обичен отпад. При одлагање на производот како отпад потребно е да го одвезете отпадот до овластен центар за обработка на отпад од електрични и електронски производи.

При **одлагање** на дотраена машина за перење, отстранете го целиот детергент и сите струјни кабли и онеспособете ги бравата и рачката на вратата, за да спречите затворање или заклучување на вратата од машината (заштита за деца).

Овој апарат е означен во согласност со европската Директива за отпад од електрични и електронски производи (WEEE).

Правилното **одлагање** на производот ќе помогне да се спречат сите негативни влијанија врз животната средина и по здравјето на луѓето, кои може да настанат во случај на неправилно одлагање на производот. За подетални информации за отстранувањето и обработката на производот ве молиме контактирајте ја релевантната општинска институција која е овластена за управување со отпад, служби за одлагање на отпад или продавницата каде сте го купиле производот.

ТАБЕЛА ЗА СТАНДАРДНА ПОТРОШУВАЧКА

Програма Памук	Макс.полнење [кг]	Темпер. [°C]	Број на вртежи [вртежи во мин.]	Останата влажност [%]	Главно перење Времетраење [мин]	Програма Времетраење [мин]	Главно перење Потрошувачка на вода [L]	Програма Потрошувачка на вода [L]	Потрошувачка на електрична енергија [kWh]
ECO* ⊂	7/3,5**	60	700-1400	50-51**	228/227**	283/298**	17,1/12,6**	46/34**	0,76/0,77**
ECO* ⊂	3,5**	40	700-1400	51**	197**	260**	12**	33**	0,71**
ECO* ⊂	6/3**	60	600-1200	52-54**	229/227**	285/280**	16,5/13,8**	50/35**	0,8/0,83**
ECO* ⊂	3**	40	600-1200	54**	196**	255**	13,5**	35**	0,65**

* Тест програма во согласност со EN 60456 со максимален број на вртежи
** Половина наполнета машина

Памук 40°C ECO ⊂ и 60°C ECO ⊂ се стандардни програми на кои се однесуваат податоците од енергетската ознака. Овие програми се соодветни за средно нечисти алишта и тие се најефикасни програми во смисла на потрошувачка на вода и електрична енергија. Оттука, фактичката температура на водата може да се разликува од номиналната температура на циклусот на перење.

РЕЖИМ НА МИРУВАЊЕ

P o = измерена моќност кога машината е исклучена [W]	0,49
P l = измерена моќност при режим на мирување [W]	0,49

☼ Максимално или номинално полнење се однесува на облека за перење во согласност со стандардот IEC 60456.

⚠ **Како резултат на разлики во смисла на тип и количина на облека за перење, број на вртежи при центрифугирање, осцилации на електрична енергија, и температура на средината и влажност, траењето на програмата и вредностите на потрошувачката на електрична енергија кои се измерени кај крајниот корисник може да се разликуваат од оние кои се наведени во табелата.**

Го задржуваме правото на промени и грешки во упатството за употреба.