ASKO

Bruksanvisning

Vakuumskuff

ODV8128G / VS140
ODV8127A / VS140
ODV8127S / VS140

Symboler som används

Viktig informasjon

Tips

INNHOLD

Innledning 4

Beskrivelse og bruk

Beskrivelse 5
Betjeningspanel 5
Drift 6
Vakuumpakking 7
Ekstern vakuumpakking 8
Vakuumsvikt 8
Start tørrkjøringsfunksjon 9

Vedlikehold og rengjøring 10

Montering

Generelt 11
Tilkobling 11
Innbygging 12

Ditt apparat og miljøet

Avhending av apparatet og emballasje 13

Gratulerer med valget av dette apparatet. Dette produktet er designet med enkel betjening og optimal komfort i tankene.

Les denne bruksanvisningen for å få mest mulig ut av apparatet.
I tillegg til informasjon om bruk av apparatet, finner du også bakgrunnsinformasjon som kan hjelpe deg når du bruker apparatet.

Les sikkerhetsanvisningene i eget hefte før du bruker enheten!

Les bruksanvisningen før du bruker apparatet, og oppbevar den på et sikkert sted, så du kan finne den fram ved en senere anledning.

Før førstegangs bruk

Sørg for at transportdekselet ble fjernet under installasjon, at oljefilteret ble installert og at apparatet ble montert etter installasjonsinstruksjonene.

Beskrivelse

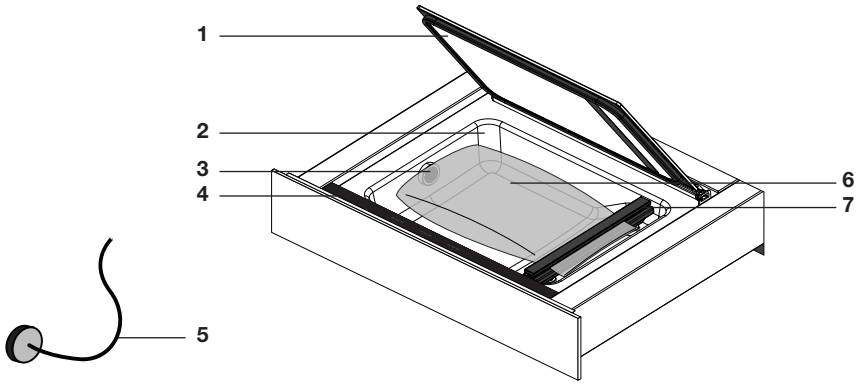

1. Lokk
2. Vakuumkammer
3. Sugepunkt
4. Betjeningspanel
5. Slange for ekstern vakuumpakking
6. Vakuumtetningspose
7. Tetningsremse

Betjeningspanel

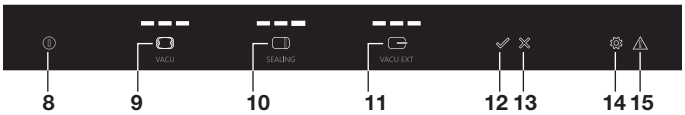

8. På/av-touchknapp
9. Vakuumnivå-touchknapp
10. Tetningstid-touchknapp
11. Eksternt vakuumnivå-touchknapp
12. Start-touchknapp
13. Stopp-touchknapp
14. Tørrkjøringsfunksjon-touchknapp med indikator
15. Vakuumsviktindikator

Drift

Manøvrer vakuumskuffen med betjeningspanelet på toppen av skuffen.

1. Skyv inn skuffen litt og skli den ut av skapet.
2. Slå på skuffen med Av/på-touchknappen. Trykk på Av/på-touchknappen til enheten er slått på.
3. Åpne lokket og plasser en vakuumtetningspose i vakuumkammeret (se ‘Posisjonere en vakuumtetningspose’).
4. Lukk lokket.
5. Still inn vakuumnivået med vakuumnivå-touchknappen (se ‘Vakuumpakking’).
   De 3 indikatorlampene viser vakuumnivået.
   Lysene blinker og forsvinner under vakuumprosessen.
6. Still inn vakuumlukketid (tetningstid) med `Tetningstid-touchknappen (se ‘Vakuumpakking’).
   De 3 indikatorlampene viser tetningstiden.
   Lysene blinker og forsvinner under tetning.
7. Trykk på Start-touchknappen for å starte vakuumprosessen.
8. **Trykk ned fremsiden av lokket umiddelbart etterpå slik at vakuumkammeret kan vakuumpakke.**

Merk! Vakuumpakken fungerer bare hvis lokket foran raskt dyttes inn i gummipakningen!

- Vakuumprosessen stopper automatisk hvis vakuumtetningsposen har blitt vakuumpakket og tettet.

- Oransje indikatorlampene og taster som blinker oransje betyr at en funksjon er aktiv.
- Hvite indikatorlamper viser den valgte innstillingen og taster med hvite lamper kan brukes.

Vakuumpakking

Posisjonering av en vakuumtetningspose

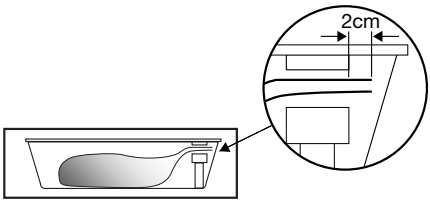

1. Åpne lokket og plasser vakuumtetningsposen med maten i vakuumkammeret.
2. Plasser åpningen av posen minst 2 cm utenfor tetningsremsen.

Merk! Posen må ikke dekke sugepunktet i vakuumkammeret!

Vakuumpakking

- Trykk på vakuumnivå-touchknappen flere ganger for å velge et vakuumnivå. De hvite indikatorlampene viser nivået.

Velg blant 3 vakuumnivåer:

- ▹ Lav: for sarte produkter (brød, myk frukt/grønnsaker)
- ▹ Medium: for myke produkter (væsker, fisk, tilberedte produkter)
- ▹ Høy: for faste produkter (faste grønnsaker, kjøtt, tørre produkter)

- Trykk på tetningstid-touchknappen flere ganger for å velge en lukketid (tetningstid). Velg blant 3 tetningstider. Passende tetningstid kommer an på tykkelsen på vakuumtetningsposen. Den hvite indikatorlampen viser nivået.
  Velg blant 3 tetningstider:
  - ▹ Tynne vakuumtetningsposer
  - ▹ Medium vakuumtetningsposer
  - ▹ Tykke vakuumtetningsposer

Ekstern vakuumpakking

1. Trykk på Av/på-touchknappen til enheten er slått på.
2. Bruk den medfølgende slangen for å koble det ekstern vakuumtilbehøret med tilkoblingspunktet i vakuumkammeret.
3. Bruk Eksternt vakuumnivå-touchknappen for å velge lavt, midtre eller høyt nivå.
4. Trykk på Start-touchknappen for å starte vakuumprosessen. Vakuumprosessen stopper automatisk når vakuumnivået er nådd.

Merk! Festene for å koble eksterne vakuumtilbehør til slangen for bruk i ekstern vakuumpakking følger ikke med vakuumskuffen. Disse er avhengig av typen vakuumtilbehør.

Vakuumsvikt

Hvis vakuumskuffen ikke kan vakuumpakke vakuumkammeret, kan dette forårsakes av følgende problemer:

- Lokket er ikke tilstrekkelig dyttet inn når vakuumprosessen starter. Vakuumsviktindikatoren blinker.
  - ▹ Trykk ned lokket i gummipakningen foran ordentlig.
- Oljen i vakuumpumpen som er nødvendig for vakuumprosessen inneholder fuktighet.
  Vakuumsviktindikatoren og tørrkjøringsfunksjonsindikatoren blinker.
  - ▹ Start tørrkjøringsfunksjonen*.
- En feil har oppstått.
  - ▹ Ring en serviceorganisasjon.

* Hvis vakuumprosessen ikke virker flere ganger, blinker vakuumsviktindikatoren og tørrkjøringsfunksjonsindikatoren. Det er da tilrådelig å kjøre tørrkjøringsfunksjonen.

Merk! Hvis vakuumsviktindikatoren og tørrkjøringsfunksjonsindikatoren ignoreres, kan ikke skuffen lenger brukes etter et visst antall advarsler (unntak tørrkjøringsfunksjonen). Det er da nødvendig å starte tørrkjøringsfunksjonen for å kunne bruke skuffen igjen.

Starte tørrkjøringsfunksjon

Etter å ha brukt vakuumskuffen i en periode, vil det være fuktighet i vakuumpumpens olje. På grunn av dette kan det hende at apparatet ikke kan skape tilstrekkelig vakuum. Det er da tilrådelig å kjøre tørrkjøringsfunksjonen. Hvis vakuumprosessen ikke virker, blinker vakuumsviktindikatoren og tørrkjøringsfunksjonsindikatoren. Etter et antall advarsler (vakuumsviktindikator og tørrkjøringsfunksjonsindikator blinker), er det tilrådelig å kjøre tørrkjøringsfunksjonen.

1. Trykk på tørrkjøringsfunksjon-touchknappen for å starte tørrkjøringsfunksjonen.
2. Trykk ned fremsiden av lokket umiddelbart etterpå slik at vakuumkammeret kan vakuumpakke.
   Tørrkjøringsfunksjonssymbolet blinker under tørking.

Merk! Hvis tørrkjøringsfunksjonen ikke helt fjerner fukten fra oljen etter maksimalt 20 minutter, bytter skuffen til innstillingen 'kjøl av'. Vakuumskuffen kan deretter i brukes på en time. Tørrkjøringsfunksjonsindikatoren er synlig i displayet. Etter det, start tørrkjøringsfunksjonen igjen!

Regelmessig bruk av tørrkjøringsfunksjonen er del av den normale driften av vakuumskuffen.

VEDLIKEHOLD OG RENGJØRING

Koble fra apparatet før du starter rengjøring.

Alle overflater bør kun rengjøres med en myk klut og litt såpevann. Tørk deretter med en myk klut.

Ikke bruk en damprengjører til å rengjøre apparatet.

Det anbefales ikke å bruke slipende produkter, alkohol eller løsemidler; disse kan skade apparatet.

Fronten er rustfritt stål eller glass og er ømfintlig for skraping.
Bruk spesielle ikke-slipende rengjøringsprodukter som passer for rustfritt stål.

Vakuumkammeret kan rengjøres med varmt vann og oppvaskmiddel. Tørk deretter med en myk klut. Unngå å fukte sugepunktet!

MONTERING

Generelt

Dette apparatet skal kobles til strømnettet av en registrert montør som kjenner til og følger korrekte sikkerhetsspesifikasjoner.

Tilkobling

Elektrisk tilkobling
Dette apparatet er produsert i klasse I og må derfor være jordet.

Kontroller om effekten fra elnettet stemmer overens med effekten på apparatets identifikasjonsplate.

Før apparatet kobles til elnettet, kontroller om strømuttaket er jordet.

Apparatet er utstyrt med en stikkontakt. Når du installerer apparatet, må du huske at denne stikkontakten må forbli tilgjengelig.

Merk!
Hvis du vil bruke en fast kobling, må du sørge for at en allpolet bryter med en kontaktseparasjon på minst 3 mm monteres i strømnettet.

Installer oljefilteret

- Fjern transportdekselet
- Installer oljefilteret

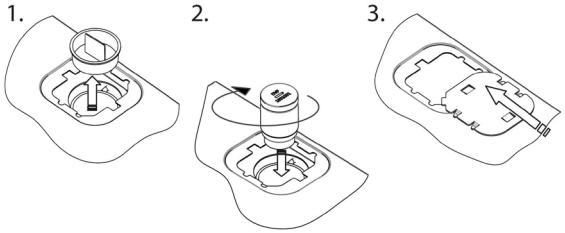

Innbygging

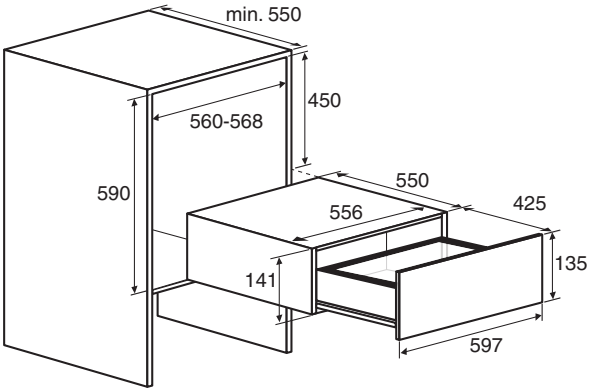

1. Sett i apparatets stikkontakt i et jordet vegguttak.
   Skyv apparatet i kjøkkenskapåpningen. Kontroller om kabinettet passer korrekt.
2. Skyv fast skuffen ordentlig til skuffen på venstre og høyre front ved hjelp av de 4 medfølgende skruene.

3. Skyv dekorasjonsremsene over skuffeprofilene på venstre og høyre, start øverst (kun ODV8128G).

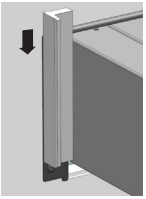

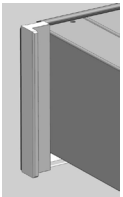

Merk! Når du drar ut skuffen, kan den tippe fremover hvis den ikke er godt nok festet til kjøkkenskapet.

Avhending av apparatet og emballasjen

Dette produktet er laget av bærekraftige materialer. Apparatet må imidlertid avhendes på en ansvarlig måte ved slutten av livssyklusen. Myndighetene kan gi deg informasjon om dette.

Apparatets emballasje er resirkulerbar. Følgende materialer er blitt brukt:

- papp
- polyetylenfolie (PE)
- CFC-fri polystyren (PS hardskum)

Disse materialene må avhendes ansvarlig i henhold til juridiske forskrifter.

Dette produktet har et symbol av en avfallsbeholder med et kryss over. Dette indikerer at husholdningsapparater må avhendes separat. Dette betyr at apparatet ikke kan behandles via det vanlige avfallet på slutten av levetiden. Du må derfor levere det inn på et spesielt avfallsmottak eller på et utsalgssted som tilbyr å gjøre dette for deg.

Separat innsamling av husholdningsutstyr forhindrer skade på miljøet og offentlighetens helse. Materialene som brukes for å produsere dette apparatet kan resirkuleres, noe som innebærer betydelige besparelser i energi og råvarer.

Samsvarserklæring

Vi erklærer herved at våre produkter er i samsvar med relevante EU-direktiver, standarder og forskrifter, samt alle krav som er nevnt i standardene.

ASKO

713103

713103 / VER 1 / 28-02-2018