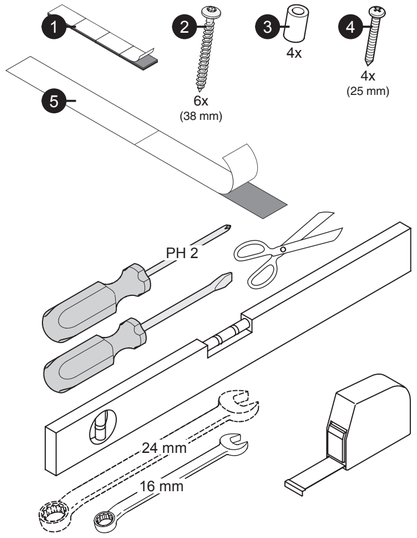

* = **EN** Only certain models.

DA	Kun visse modeller.	**NL**	Alleen bepaalde modellen.
DE	Nur bei bestimmten Modellen.	**NO**	Bare enkelte modeller.
FI	Vain tietyt mallit.	**RU**	Только в некоторых моделях.
FR	Uniquement pour certains modèles.	**SV**	Endast vissa modeller.
IT	Solo per alcuni modelli.	**UK**	Тільки в деяких моделях.
JA	一部のモデルのみ。	**ZH**	僅限部分型號。

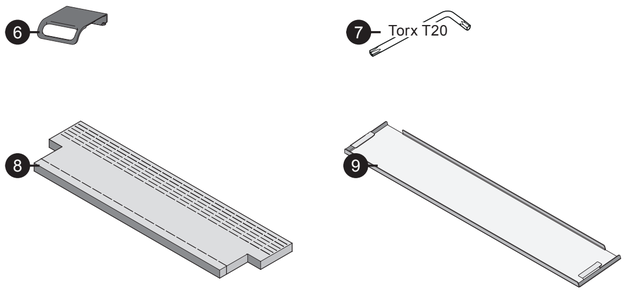

1

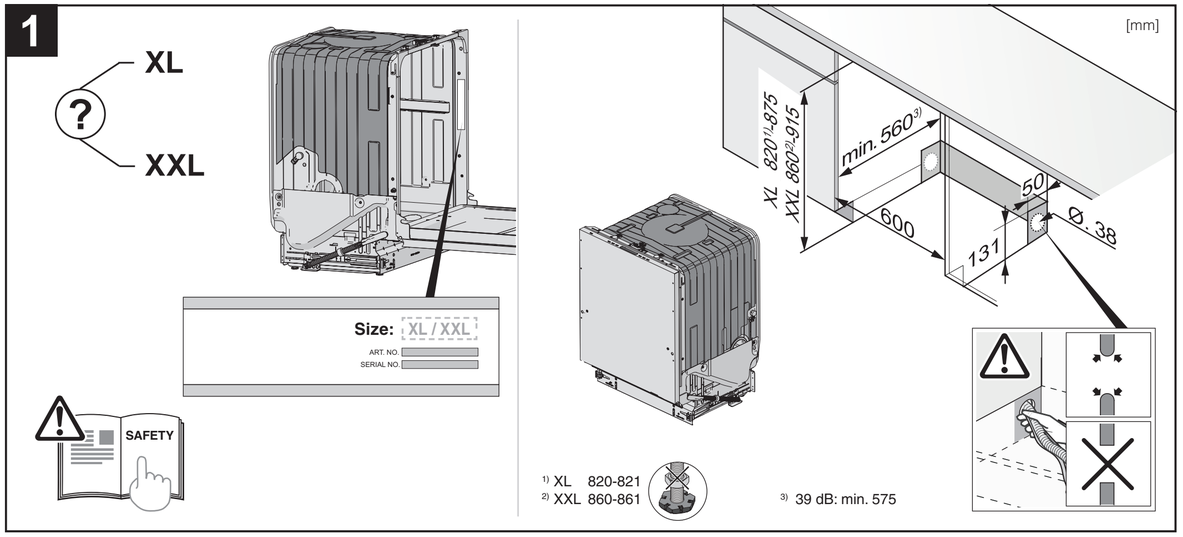

2

3

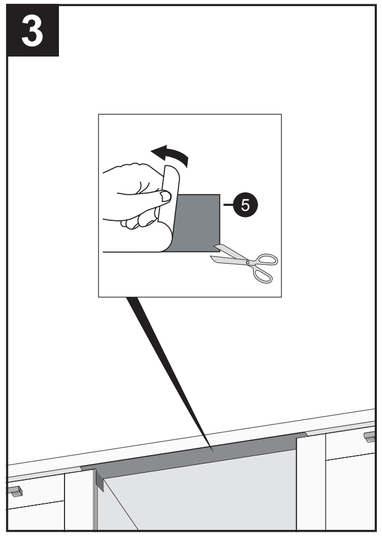

4 *

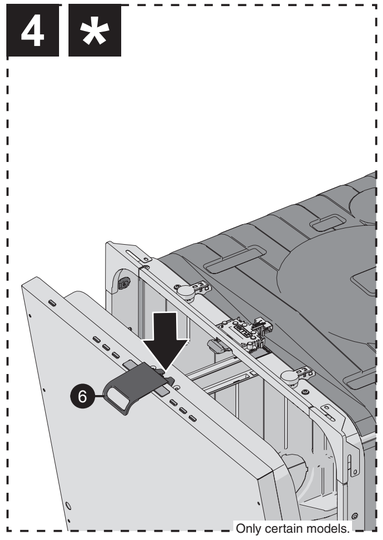

Only certain models.

5

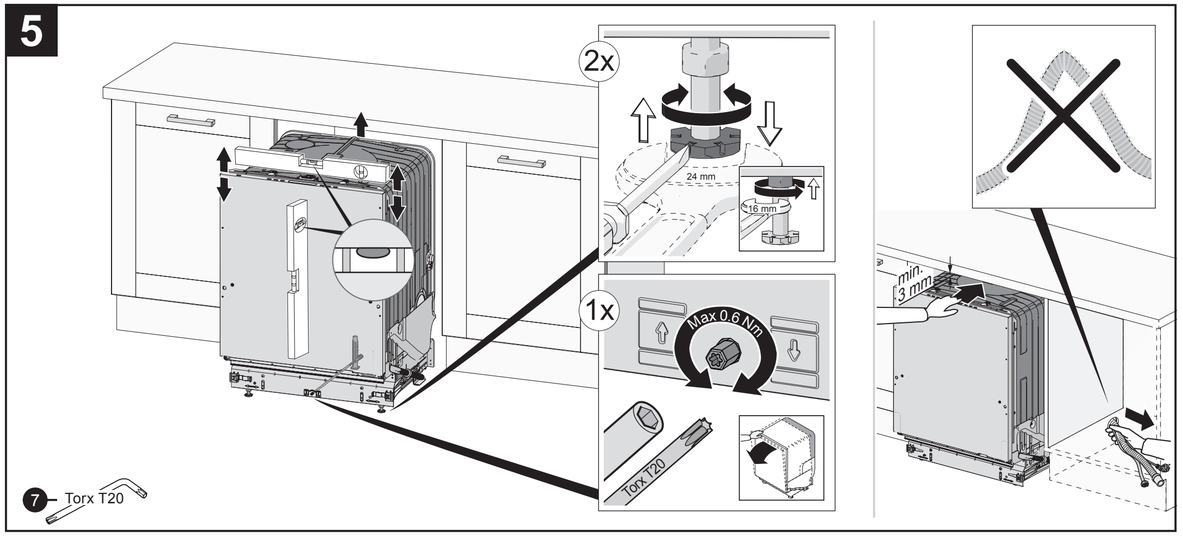

6

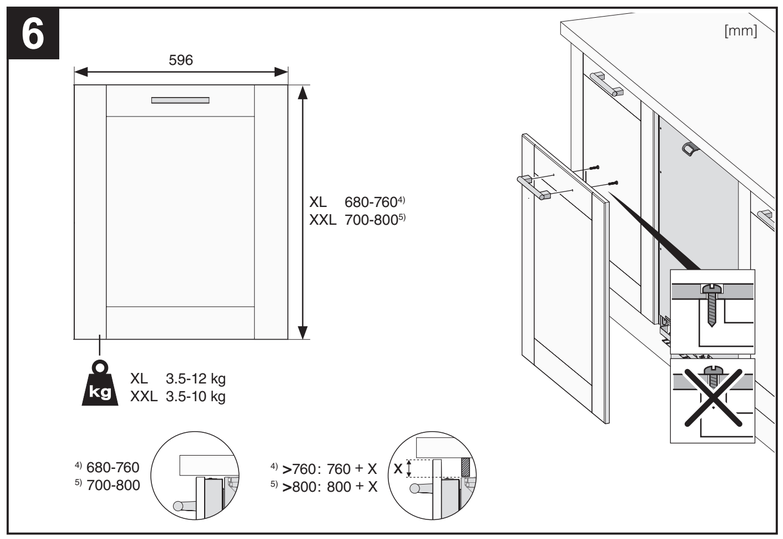

7 *

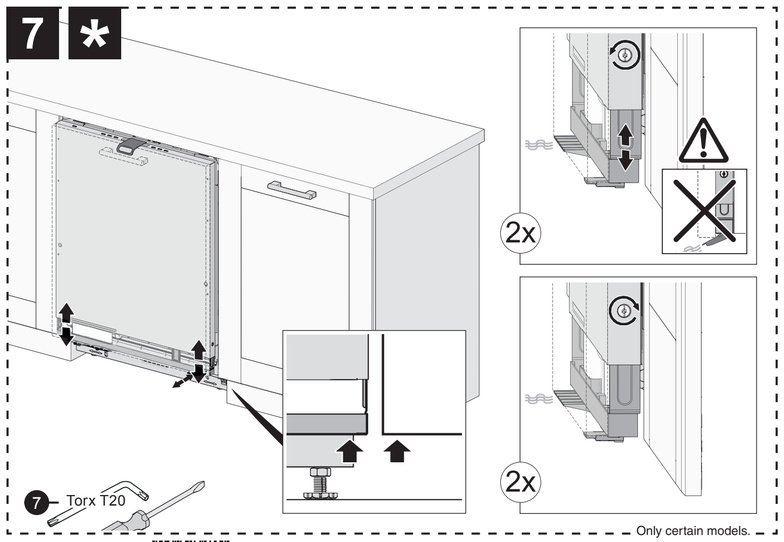

Only certain models.

8

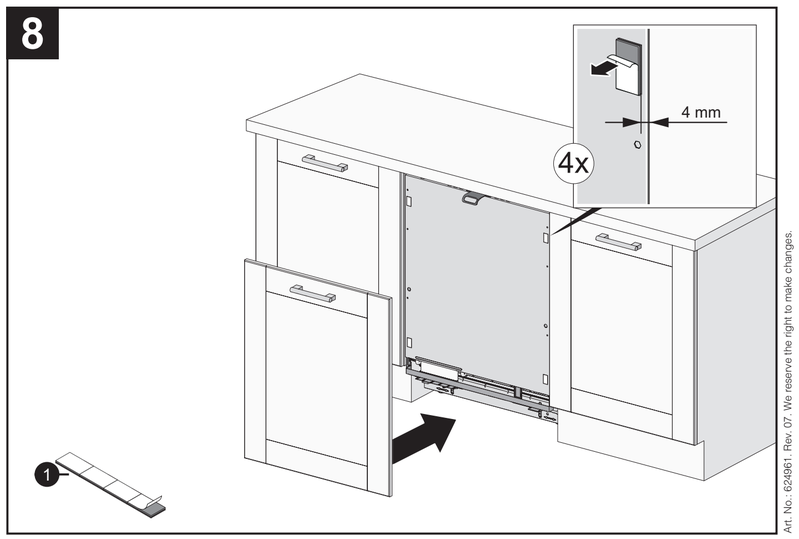

624961 un (10-19)

Art. No.: 624961. Rev. 07. We reserve the right to make changes.

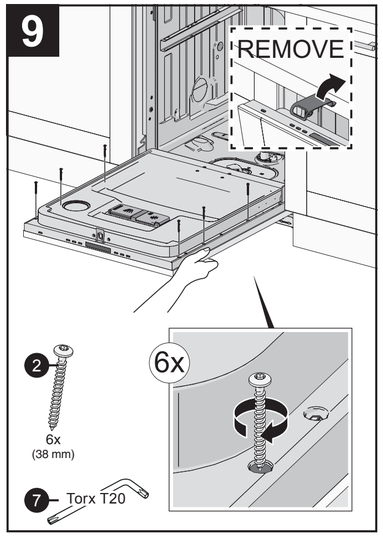
9
REMOVE
2
6x
(38 mm)
6x
7
Torx T20

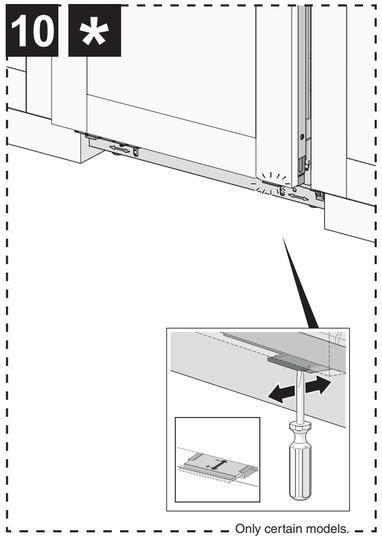
10 *
Only certain models.

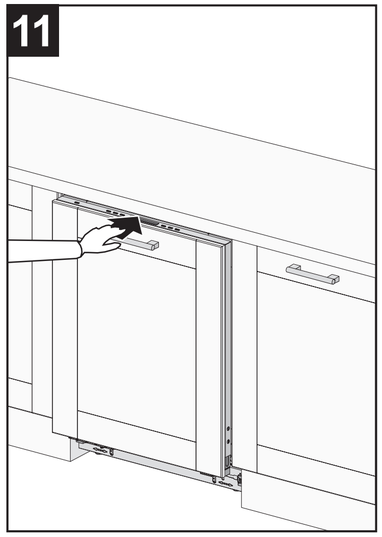
11

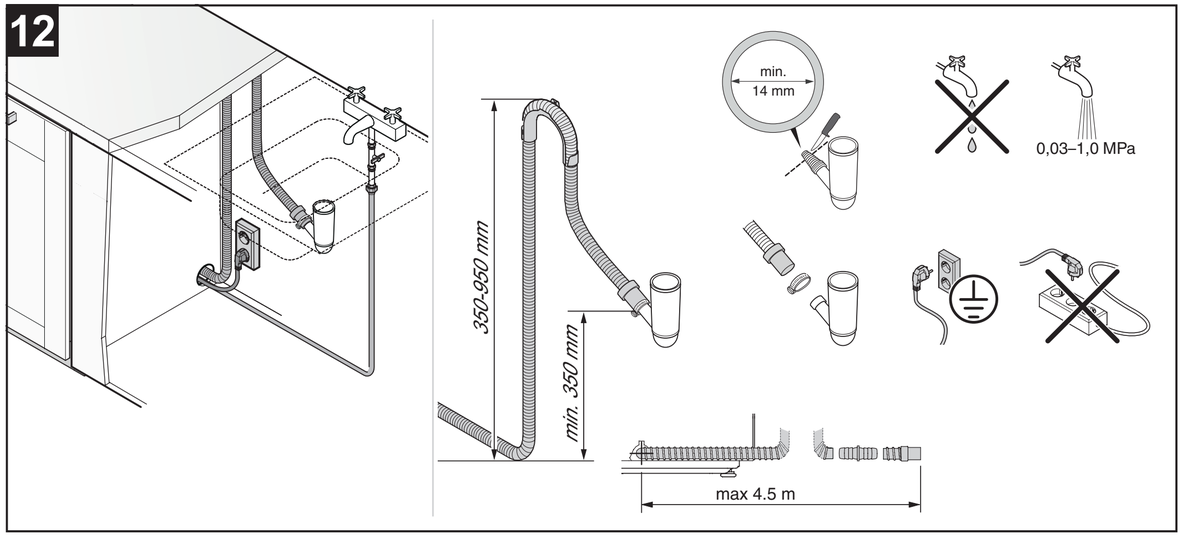
12
350-950 mm
min. 350 mm
min.
14 mm
0,03–1,0 MPa
max 4.5 m

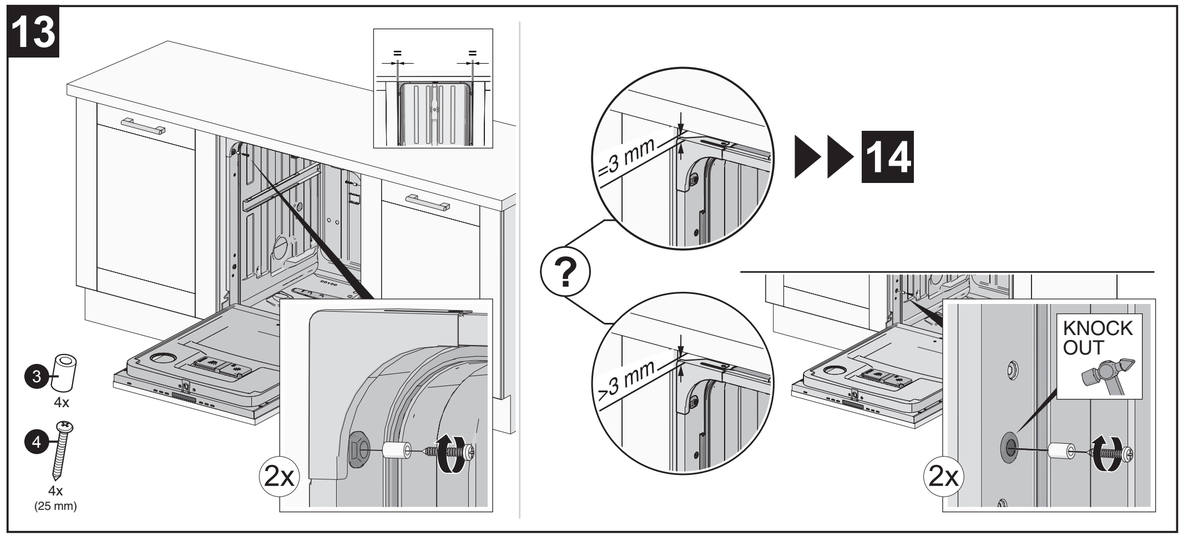
13
3
4x
4
4x
(25 mm)
2x
=3 mm
>3 mm
?
14
KNOCK
OUT
2x

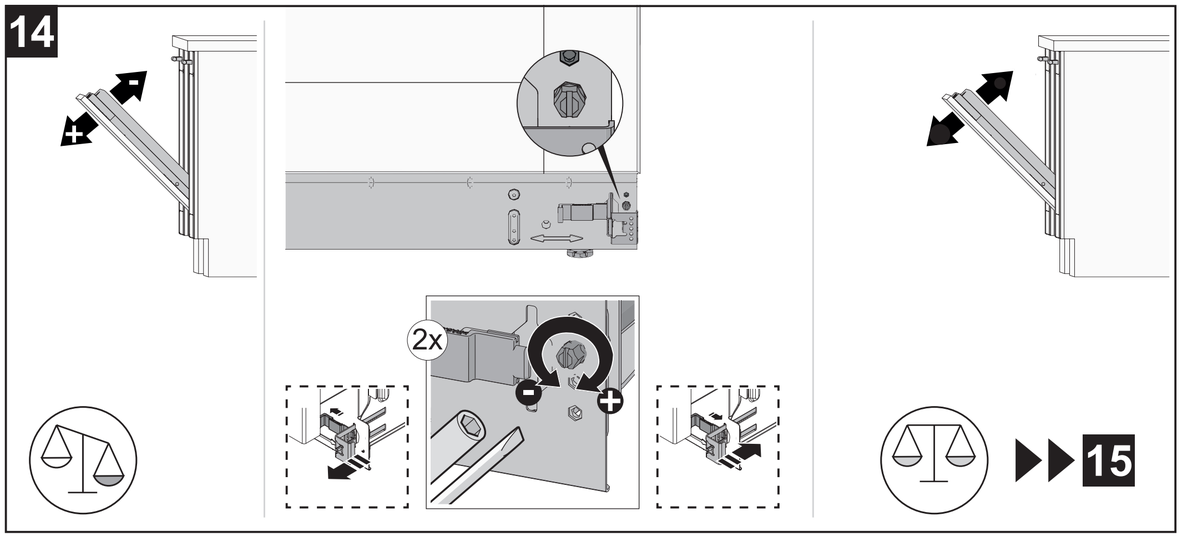
14
2x
15

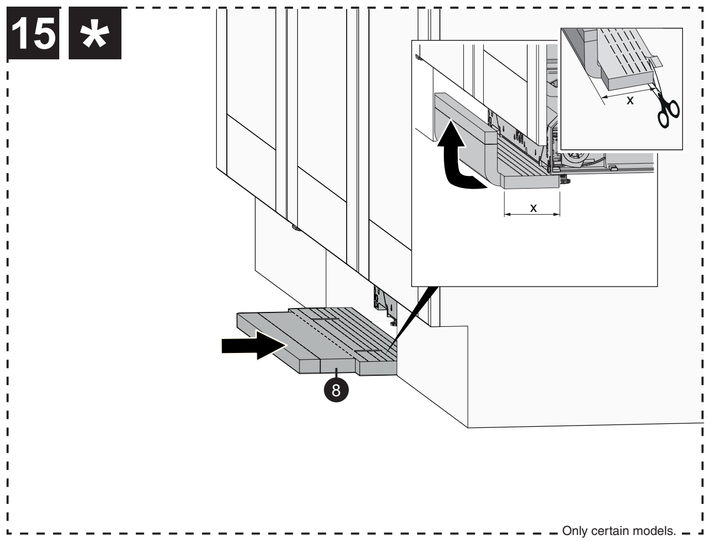
15 *
x
x
8
Only certain models.

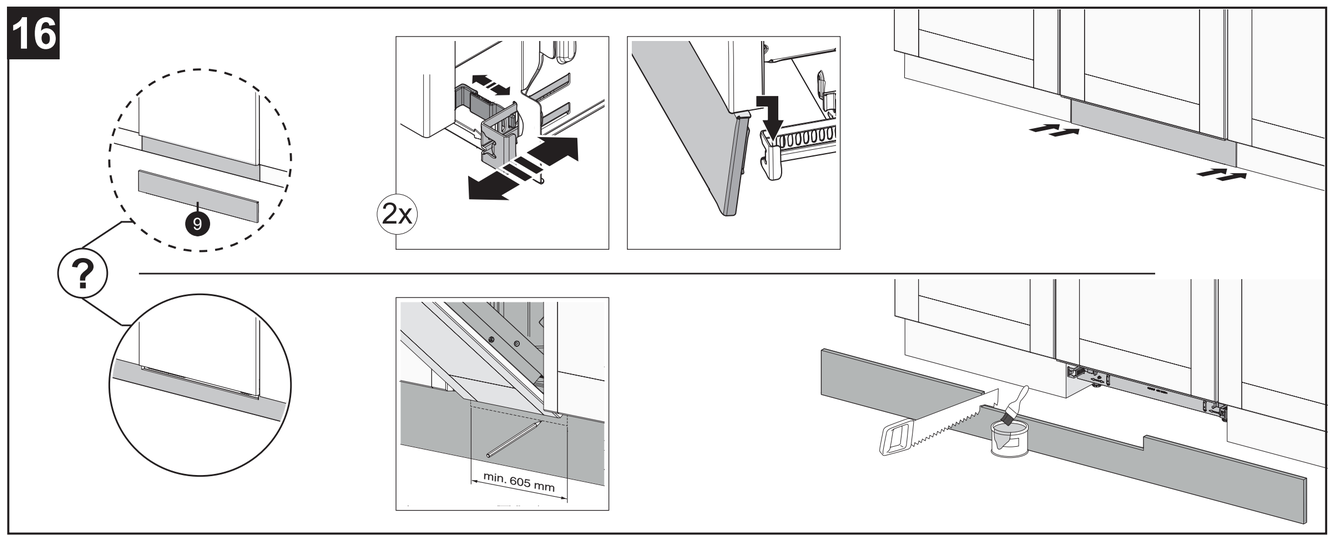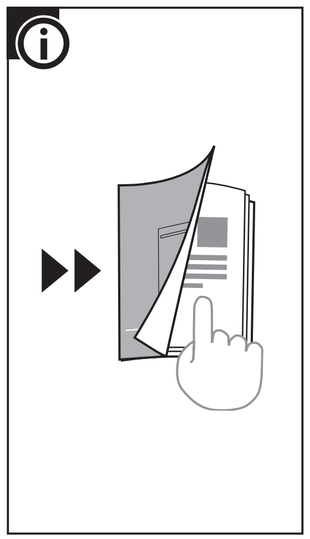
16
9
?
2x
min. 605 mm