LV

# DETALIZĒTI NORĀDĪJUMI
VEĻAS ŽĀVĒTĀJA
LIETOŠANAI

gorenje

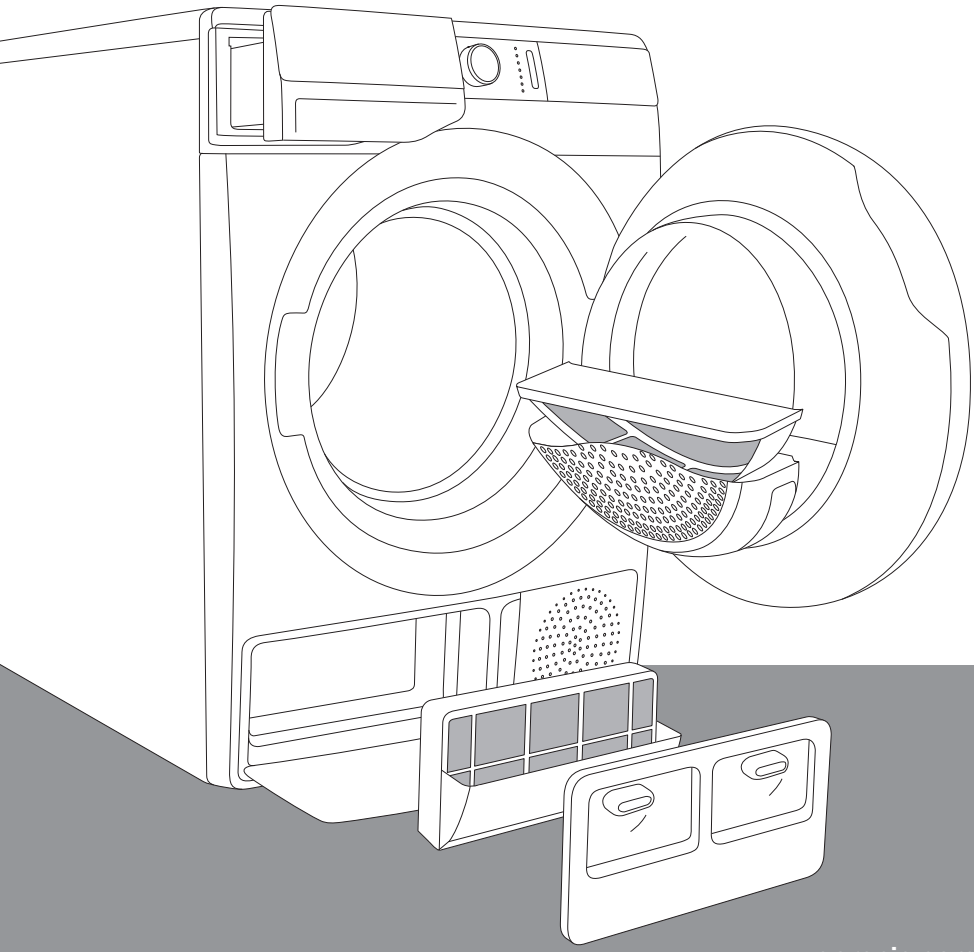

www.gorenje.com

Mūsdienās dzīve ir sarežģīta. Padarīsim vismaz veļas kopšanu vienkāršu! Jūsu jaunajā **WaveActive** veļas žāvētājā ir izmantotas inovatīvas tehnoloģijas un jaunākie sasniegumi veļas kopšanas jomā, kas palīdzēs atvieglot mājas soli. **WaveActive** tehnoloģija ikvienam apģērbam piedāvā visuzmanīgāko kopšanu ar vismazāko burzīšanos, bet **IonTech** padarīs veļu vēl mīkstāku un gludāku, likvidējot visas nepatīkamās smakas un baktērijas. Turklāt jaunais veļas žāvētājs ir saudzīgs pret apkārtējo vidi, jo tas lieto elektrību visekonomiskākajā veidā.

Šis veļas žāvētājs ir paredzēts tikai lietošanai mājsaimniecībās. Lūdzu, nežāvējiet tajā apģērbu, kas nav piemērots žāvēšanai veļas žāvētājā.

Lietošanas pamācībā tālāk minētajiem simboliem ir šāda nozīme:

Informācija, padoms vai ieteikums

Brīdinājums – vispārīgs apdraudējums

Brīdinājums – elektrošoka apdraudējums

Brīdinājums – karstas virsmas apdraudējums

Brīdinājums – ugunsbīstamība

Lūdzu, ļoti rūpīgi izlasiet norādījumus!

# SATURA RĀDĪTĀJS


**4 DROŠĪBAS PASĀKUMI** — IEVADS

**12 VEĻAS ŽĀVĒTĀJA APRAKSTS**
13 Tehniskā informācija
14 Vadības bloks

**16 UZSTĀDĪŠANA UN PIEVIENOŠANA** — VEĻAS ŽĀVĒTĀJA SAGATAVOŠANA PIRMAJAI LIETOŠANAS REIZEI
16 Telpas izvēle
19 Veļas žāvētāja kājiņu regulēšana
20 Kondensāta izvade
21 Pievienošana elektrotīklam
22 Pārvietošana un pārvadāšana pēc uzstādīšanas
23 Jonizatora sistēma

**24 PIRMS LIETOT IEKĀRTU PIRMO REIZI**

**25 ŽĀVĒŠANAS PROCESA POSMI (1-6)** — ŽĀVĒŠANAS PROCESA POSMI
25 1. posms. Pievērsiet uzmanību apģērba etiķetēm
26 2. posms. Sagatavošanās veļas žāvēšanas procesam
30 3. posms. Žāvēšanas programmas izvēle
33 4. posms. Papildu funkciju izvēle
38 5. posms. Žāvēšanas programmas ieslēgšana
38 6. posms. Žāvēšanas programmas beigas

**39 PĀRTRAUKUMI UN PROGRAMMAS MAIŅA**

**41 APKOPE UN TĪRĪŠANA** — ŽĀVĒTĀJA TĪRĪŠANA UN APKOPE
42 Durtiņās ievietotā sietiņfiltra tīrīšana
43 Siltumsūkņa filtra tīrīšana
44 Siltummaiņa tīrīšana
45 Kondensāta tilpnes iztukšošana
46 Veļas žāvētāja tīrīšana

**47 PROBLĒMRISINĀŠANA** — PROBLĒMRISINĀŠANA
47 Kā rīkoties ...?
48 Traucējummeklēšanas tabula
51 Pakalpojumu sniegšana

**52 IETEIKUMI ŽĀVĒŠANAI UN EKONOMISKAI VEĻAS ŽĀVĒTĀJA LIETOŠANAI** — DAŽĀDI
**53 ATBRĪVOŠANĀS NO IERĪCES**
**54 STANDARTA PATĒRIŅA TABULA**

# DROŠĪBAS PASĀKUMI

**Pirms veļas žāvētāja lietošanas rūpīgi izlasiet lietošanas pamācību.**

**Lūdzu, nesāciet lietot veļas žāvētāju, pirms neesat izlasījuši un sapratuši tālāk sniegtos norādījumus.**

**Šī veļas žāvētāja lietošanas pamācība tiek iekļauta dažādu veļas žāvētāju veidu vai modeļu komplektācijā. Tādēļ tajā var būt iekļauti tādu iestatījumu vai aprīkojuma apraksti, kas jūsu veļas žāvētājā nav pieejami.**

**Neievērojot lietošanas norādījumus** vai lietojot veļas žāvētāju nepareizi, var tikt sabojāta veļa vai veļas žāvētājs, kā arī ierīces lietotājs var gūt ievainojumus. Uzglabājiet lietošanas pamācību viegli pieejamā vietā veļas žāvētāja tuvumā.

Lietošanas pamācība ir pieejama mūsu tīmekļa vietnē www.gorenje.com.

**Jūsu veļas žāvētājs ir paredzēts tikai lietošanai mājsaimniecībās.** Ja veļas žāvētāju lieto profesionāliem mērķiem, peļņas nolūkos vai citiem mērķiem, kas nav parasta lietošana mājsaimniecības vajadzībām, kā arī, ja veļas žāvētāju lieto persona, kas nav patērētājs, uz to attiecas iespējami īsākais garantijas termiņš, ko paredz attiecīgie tiesību akti.

Ievērojiet norādījumus pareizai Gorenje veļas žāvētāja uzstādīšanai un pievienošanai elektriskās strāvas tīklam (skat. nodaļu »UZSTĀDĪŠANA UN PIEVIENOŠANA«).

Visus žāvētāja remonta un apkopes darbus drīkst veikt tikai apmācīti speciālisti. Neprofesionāla remonta rezultātā ir iespējams nelaimes gadījums vai nopietna darbības kļūme.

Lai neradītu bīstamību, **bojātu elektrības vadu** drīkst nomainīt tikai ražotājs, servisa tehniķis vai pilnvarota persona.

**Pēc veļas žāvētāja uzstādīšanas jāpaiet divām stundām, līdz to drīkst pieslēgt elektrotīklam.**

Veļas žāvētāja uzstādīšana uz veļas mazgājamās mašīnas augšdaļas jāveic vismaz diviem cilvēkiem.

Veļas žāvētāju nedrīkst pieslēgt elektrotīklam, izmantojot pagarinājuma vadu.

Nepievienojiet veļas žāvētāju kontaktligzdai, kas paredzēta elektriskajam bārdas skuveklim vai matu žāvētājam.

Nepievienojiet veļas žāvētāju elektrotīklam, izmantojot ārēju ieslēgšanas ierīci, piemēram, programmu taimeri, un nepievienojiet to elektrotīklam, ko elektroenerģijas nodrošinātājs regulāri ieslēdz un izslēdz.

Defektu gadījumā lietojiet tikai apstiprinātas pilnvarotu ražotāju izgatavotas rezerves daļas.

Izmaksas par bojājumiem, kas radušies nepareiza veļas žāvētāja pieslēguma vai lietošanas gadījumā vai ja to apkalpo nepilnvarota persona, sedz lietotājs, jo garantija šādas izmaksas nesedz.

Vienmēr lietojiet komplektācijā ar veļas žāvētāju saņemtos cauruļvadus vai šļūtenes.

Uzstādiet veļas žāvētāju telpā, kurā ir atbilstoša ventilācija un no 10°C līdz 25°C temperatūra.

Novietojiet veļas žāvētāju uz līdzena un stabila cieta (betona) pamata.

Nenovietojiet veļas žāvētāju aiz aizslēdzamām vai bīdāmām durvīm vai durvīm, kuru eņģes atrodas pretējā pusē nekā veļas žāvētāja durtiņu eņģes. Uzstādiet veļas žāvētāju tādējādi, ka vienmēr ir iespējams brīvi atvērt tā durtiņas.

Nekādā gadījumā nebloķējiet gaisa izvadi (izvades atveri).

Nenovietojiet veļas žāvētāju uz paklāja ar garām šķiedrām, jo tas var traucēt gaisa riņķošanai.

**Telpā, kurā uzstādīts žāvētājs, nedrīkst būt putekļains gaiss. Telpa, kurā uzstādīts žāvētājs, rūpīgi jāvēdina,** lai novērstu no gāzes iekārtām ar atklātu liesmu (piemēram, degļiem) izplūdušu gāzu atpakaļplūsmu.

Nodrošiniet, lai ap veļas žāvētāju neuzkrātos šķiedras.

Ierīce nedrīkst saskarties ar sienu vai blakus esošām mēbelēm.

Pēc uzstādīšanas nelietojiet veļas žāvētāju ātrāk nekā pēc 24 stundām. Ja pārvadāšanas vai apkopes laikā veļas žāvētājs jānogulda uz viena vai otra sāna, novietojiet to uz kreisā sāna, skatoties no priekšpuses.

Nelietojiet veļas žāvētāju nemazgātas veļas žāvēšanai.

Veļa, uz kuras ir eļļas, acetona, spirta, eļļas atvasinājumu, traipu tīrītāju, terpentīna, vaska un vaska tīrītāju traipi, pirms žāvēšanas žāvētājā jāmazgā veļas mazgājamajā mašīnā ar karstu ūdeni un veļas mazgājamo līdzekli.

Veļas žāvētājā nedrīkst žāvēt apģērbu, kurā ir lateksa vai gumijas detaļas, kā arī dušas vai peldcepurītes un veļu vai pārklājumus ar putugumiju.

Veļas mīkstinātājus vai tamlīdzīgus izstrādājumus lietojiet saskaņā ar ražotāja norādījumiem.

⚠ Izņemiet no kabatām visus priekšmetus, piemēram, šķiltavas un sērkociņus.

Ja kondensāta caurule ir bloķēta vai aizsērējusi, žāvētāja darbība tiek apturēta (sk. nodaļu »PROGRAMMAS APTURĒŠANA UN MAINĪŠANA/Pilna kondensāta tvertne«).

Pirms veļas žāvētāja pārvietošanas vai novietošanas ziemas laikā neapkurinātā telpā kondensāta tilpne ir jāiztukšo.

**Pēc katra žāvēšanas cikla iztīriet veļas žāvētāja filtrus.** Ja filtri ir bijuši izņemti, pirms nākamā žāvēšanas cikla ievietojiet tos atpakaļ vietā.

**Nelietojiet šķīdinātājus vai tīrīšanas līdzekļus, kas varētu sabojāt veļas žāvētāju** (lūdzu, ievērojiet ražotāja ieteikumus un brīdinājumus par tīrīšanas līdzekļiem).

**Nekādā gadījumā nepievienojiet kondensāta tilpnē ķimikālijas vai smaržvielas** (skat. nodaļu »VEĻAS ŽĀVĒTĀJA APRAKSTS un KONDENSĀTA TILPNES IZTUKŠOŠANA«).

**Pēc žāvēšanas procesa atvienojiet veļas žāvētāja strāvas vadu no strāvas kontaktligzdas.**

**Veļas žāvētājs gaisa sildīšanai izmanto siltumsūkņa sistēmu.**

**Sistēmā ietilpst kompresors un siltummainis.** Kad žāvētājs ir ieslēgts, kompresora darbības laikā kompresora darbība (plūstoša šķidruma skaņa) vai dzesētāja plūsmas skaņa var būt skaļāka. Tā nav darbības traucējumu pazīme, un tā neietekmēs žāvētāja lietošanas ilgumu. Ar laiku, lietojot žāvētāju ilgāk, šis troksnis kļūs klusāks.

Veļas žāvētājs nav paredzēts lietošanai personām (tostarp bērniem) ar ierobežotām fiziskām, sensorām vai garīgām spējām, bez pieredzes un zināšanām. Personai, kas atbild par viņu drošību, jāapmāca šīs personas, kā lietot veļas žāvētāju.

**Garantija neattiecas uz** patēriņa precēm, nelielām krāsas izmaiņām, palielinātu troksni, kas ir saistīts ar ierīces nolietošanos un neietekmē veļas žāvētāja darbību, kā arī vizuāliem sastāvdaļu defektiem, kas neietekmē veļas žāvētāja darbību vai drošību.

**BĒRNU DROŠĪBA**
**Neļaujiet bērniem spēlēties ar veļas žāvētāju.**

Nodrošiniet, lai žāvētāja tvertnē neiekļūst bērni un mājdzīvnieki.

Pirms veļas žāvētāja durtiņu aizvēršanas un programmas ieslēgšanas pārliecinieties, ka veļas tvertnē neatrodas nekas lieks (piem., ja veļas žāvētāja veļas tvertnē ierāpies bērns un aizvēris durtiņas no iekšpuses).

**Ieslēdziet bērnu drošības funkciju.** Skatīt nodaļu »4. SOLIS. PAPILDU FUNKCIJU IESTATĪŠANA/Bērnu drošības funkcija«.

**Nepieļaujiet, ka veļas žāvētājam tuvojas bērni, kas ir jaunāki par trīs gadiem, ja vien tie netiek nepārtraukti uzraudzīti.**

**Veļas žāvētājs ir ražots saskaņā ar visiem saistošajiem drošības standartiem.**
Šo veļas žāvētāju drīkst lietot bērni no 8 gadu vecuma un personas ar ierobežotām maņām, fiziskām vai garīgajām spējām, kā arī bez pieredzes un zināšanām, bet tikai tādā gadījumā, ja lietošanas laikā tos uzrauga pieaugušais, ja tie ir atbilstoši apmācīti par drošu veļas žāvētāja lietošanu un ja tie apzinās nepareizas lietošanas bīstamību. Nodrošiniet, ka bērni nespēlējas ar veļas žāvētāju. Bērni nedrīkst bez uzraudzības tīrīt veļas žāvētāju vai veikt citus apkopes darbus.

**KARSTAS VIRSMAS IZRAISĪTS APDRAUDĒJUMS**
Žāvējot veļu augstā temperatūrā, sakarsīs durtiņu stikls. Ievērojiet piesardzību, lai izvairītos no apdegumiem. Nodrošiniet, ka bērni nespēlējas durtiņu stikla tuvumā.

**Darbības laikā veļas žāvētāja aizmugurējā daļa var stipri sakarst. Pirms pieskarieties veļas žāvētāja aizmugurējai daļai, pagaidiet, līdz tas atdziest.**

Žāvēšanas procesa laikā atverot veļas žāvētāja durtiņas, apģērbs tajā var būt ļoti karsts, tādēļ pastāv apdegumu risks.

Nekādā gadījumā nepārtrauciet žāvēšanas procesu, pirms tas ir pabeigts; ja kāda iemesla dēļ ciklu nākas pārtraukt, izņemiet veļu no tvertnes ļoti uzmanīgi, jo tā var būt ļoti karsta. Ātri izņemiet veļu no tvertnes un izklājiet to, ļaujot pēc iespējas ātrāk atdzist.

## DROŠĪBA

⚠ Lietojiet veļas žāvētāju tikai ūdenī mazgātas veļas žāvēšanai. Nežāvējiet veļu, kas ir mazgāta vai tīrīta ar viegli uzliesmojošiem tīrīšanas līdzekļiem vai vielām (piemēram, benzīnu, trihloretilēnu u.c.), jo tas var izraisīt sprādzienu.

Ja apģērbs ir tīrīts ar rūpnieciskiem tīrīšanas līdzekļiem vai ķīmiskām vielām, **nežāvējiet** šo apģērbu veļas žāvētājā.

Veļas žāvētāju aizsargā automātiska izslēgšanās sistēma, kas paredzēta pārkaršanas gadījumiem. Ja temperatūra būs pārāk augsta, šī sistēma izslēgs veļas žāvētāju.

Ja tīkla filtrs ir aizsērējis, varētu būt ieslēgusies automātiskā pārkaršanas izslēgšanas sistēma. Iztīriet filtru, pagaidiet, līdz veļas žāvētājs atdziest, un mēģiniet to vēlreiz ieslēgt. Ja veļas žāvētāju joprojām nevar ieslēgt, zvaniet servisa tehniķim.



679826

# VEĻAS ŽĀVĒTĀJA APRAKSTS

PRIEKŠPUSE

1 Kondensāta tilpne
2 IESLĒGT/IZSLĒGT poga
3 Programmu izvēles poga
4 SĀKT/PAUZĒT poga
5 Vadības bloks
6 Durtiņas
7 Sietiņfiltrs
8 Ventilācijas atvere
9 Siltumsūkņa filtrs
10 Datu plāksnīte

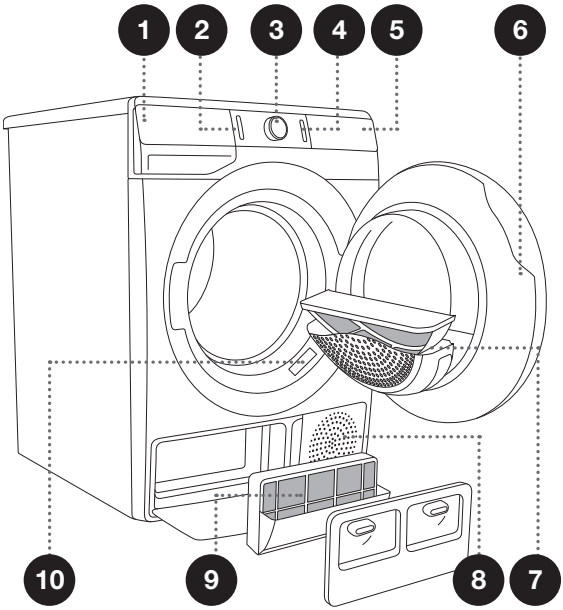


AIZMUGURE

1 Elektrības vads
2 Kondensāta izvades šļūtene
3 Regulējamas kājiņas

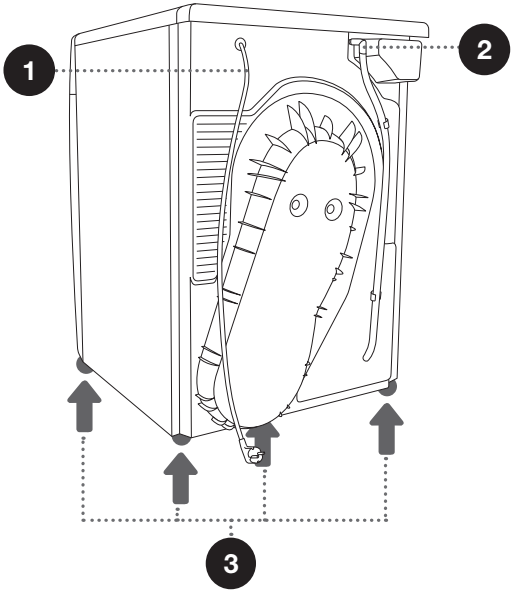

# TEHNISKĀ INFORMĀCIJA
## (ATKARĪBĀ NO MODEĻA)

Datu plāksnīte ar pamata informāciju par veļas žāvētāju ir piestiprināta pie veļas žāvētāja durtiņu atvēruma priekšējās sienas (skatīt nodaļu »VEĻAS ŽĀVĒTĀJA APRAKSTS«).

| | |
|---|---|
| **Platums** | 600 mm |
| **Augstums** | 850 mm |
| **Žāvētāja dziļums (a)** | 625 mm |
| **Dziļums ar aizvērtām durtiņām** | 653 mm |
| **Dziļums ar atvērtām durtiņām (b)** | 1134 mm |
| **Svars** | XX/YY kg (atkarīgs no modeļa) |
| **Nominālais spriegums** | Skatīt datu plāksnīti |
| **Drošinātājs** | Skatīt datu plāksnīti |
| **Nominālā jauda** | Skatīt datu plāksnīti |
| **Dzesētāja daudzums** | Skatīt datu plāksnīti |
| **Dzesētāja veids** | R450a |
| **Maksimālā slodze** | Skatīt datu plāksnīti |

Produktā ir iekļautas fluorētas siltumnīcefekta gāzes.
Dzesētāja veids: R450a
Dzesētāja daudzums: 0,33 kg
Kopējais GWP (globālās sasilšanas potenciāls): 604
$CO_2$ ekvivalents: 0,200 t
Hermētiski izolēts.

Datu plāksnīte

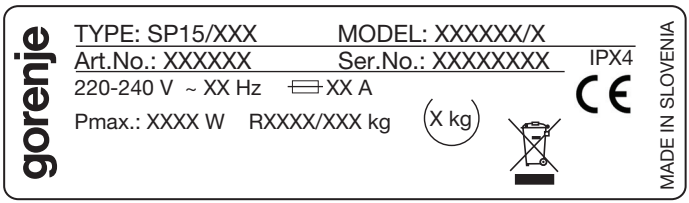



679826

# VADĪBAS BLOKS

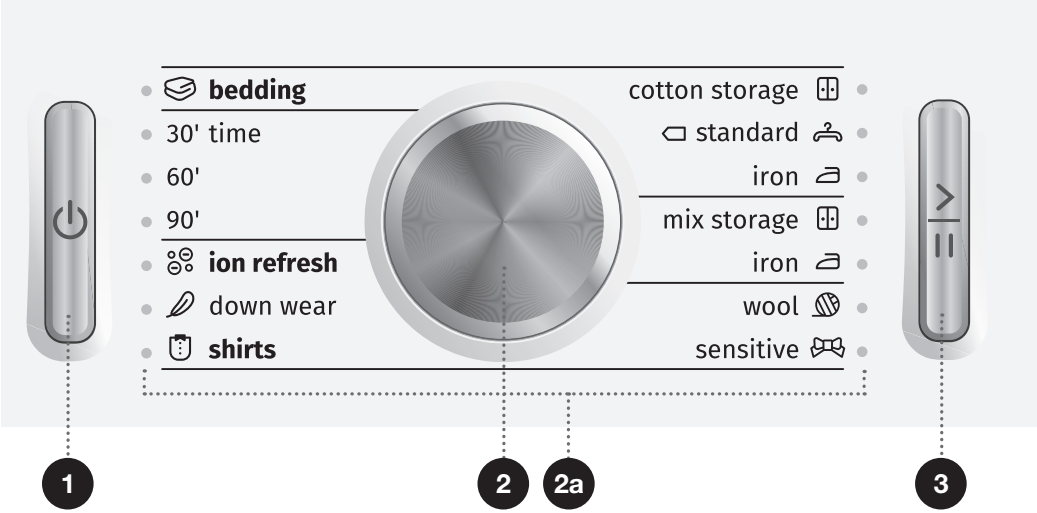


**1 IESLĒGT/IZSLĒGT POGA**
Ieslēdz un izslēdz veļas žāvētāju.

Pogas izgaismošana pēc ieslēgšanas.

**2 PROGRAMMU IZVĒLES POGA**

**2a** Iegaismojas blakus izvēlētajai veļas žāvēšanas programmai esošais indikators.

**3 SĀKT/PAUZĒT POGA**
Izmantojiet šo pogu, lai apturētu programmu.

Programmas palaišanas brīdī vai pauzes laikā pogas apgaismojums mirgos; kad programma būs ieslēgta un darbosies, poga būs nepārtraukti apgaismota.

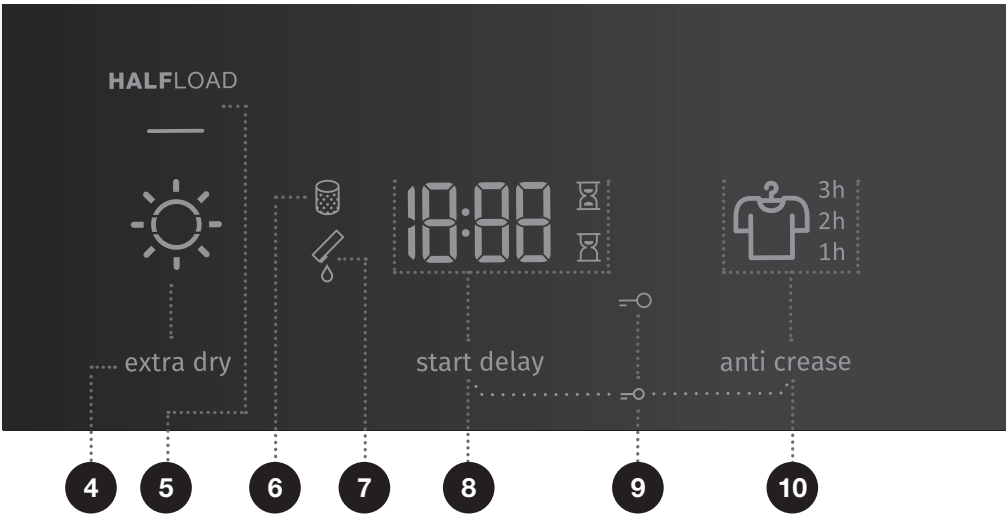


**4** **EXTRA DRY** (SAUSUMA REŽĪMS)
Kad funkcija ir izvēlēta, tiek iegaismots simbols ☼

**5** **HALF**LOAD (LĪDZ PUSEI PILNA VEĻAS ŽĀVĒTĀJA TVERTNE)

**6** **TĪRĪT FILTRU** simbola apgaismojums

**7** Simbola **IZTUKŠOT KONDENSĀTA TILPNI** iegaismošanās

**8** **START DELAY** (AIZTURĒTA PROGRAMMAS IESLĒGŠANA)
Funkcija aizturētās ieslēgšanas iestatīšanai

**9** **BĒRNU DROŠĪBAS FUNKCIJA** simbola apgaismojums
Piespiediet pozīcijas 8+10 un 3 sekundes turiet piespiestas.

**10** **ANTI CREASE** (PRETBURZĪŠANĀS FUNKCIJA)
Iegaismojas simbols un pretburzīšanās režīma ilgums.



679826

# UZSTĀDĪŠANA UN PIEVIENOŠANA

Noņemiet visu iepakojumu. Noņemot iepakojumu, uzmanieties, lai ar asu priekšmetu nesabojātu veļas žāvētāju.

## TELPAS IZVĒLE

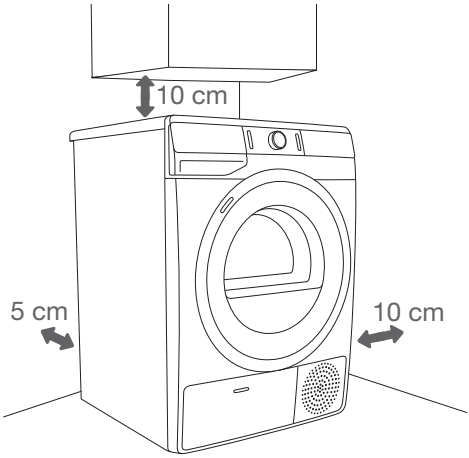


Veļas žāvētājs nedrīkst saskarties ar sienu vai blakus esošām mēbelēm. Lai nodrošinātu optimālu veļas žāvētāja darbību, iesakām ievērot attālumu no sienām atbilstoši tam, kā norādīts attēlā. Ja attālums ir mazāks par norādīto minimālo attālumu, veļas žāvētājs var pārkarst.

Nekādā gadījumā nedrīkst bloķēt aizmugures sienā iebūvētās ventilācijas atveres un priekšpuses sienā iebūvētās mitrā gaisa izvades atveres.

Telpā, kurā uzstādīsiet veļas žāvētāju, jābūt no 10°C līdz 25°C temperatūrai, un telpai jābūt pietiekami vēdināmai. Veļas žāvētāja ekspluatācija zemākā vides temperatūrā var veļas žāvētāja iekšpusē radīt kondensāta uzkrāšanos. Nenovietojiet veļas žāvētāju vietā, kurā ir sasalšanas risks. Ūdens sasalšana kondensāta tilpnē un sūknī var sabojāt veļas žāvētāju.

Veļas žāvētājs izdala siltumu. Tādēļ nenovietojiet to ļoti mazā telpā, jo ierobežota pieejamā gaisa apjoma dēļ žāvēšanas process var ieilgt.

Telpai jābūt pietiekami apgaismotai, lai varētu nolasīt uz displeja bloka un vadības paneļa sniegto informāciju.

# VEĻAS ŽĀVĒTĀJA NOVIETOŠANA

Ja jums ir atbilstoša (tāda paša) izmēra Gorenje veļas žāvētājs, to var novietot uz Gorenje veļas mazgājamās mašīnas (šādā gadījumā jāizmanto kājiņas ar piesūcekņiem). Vai arī veļas žāvētāju var novietot blakus veļas mazgājamajai mašīnai (1. un 3. att.).
Ja jūsu Gorenje veļas mazgājamā mašīna ir mazāka (minimālais dziļums 545 mm) nekā Gorenje veļas žāvētājs, jāiegādājas veļas žāvētāja balsts (2. zīm.). Jāizmanto komplektācijā iekļautās kājiņas ar piesūcekņiem; tās ir paredzētas, lai novērstu veļas žāvētāja slīdēšanu.
Servisa centros ir pieejams papildu aprīkojums (žāvētāja balsts (a) un kājiņas ar piesūcekņiem (b), ja tās nav iekļautas komplektācijā).
Virsmai, uz kuras novieto ierīci, jābūt tīrai un līdzenai.
Gorenje veļas mazgājamajai mašīnai, uz kuras jūs gatavojaties novietot Gorenje žāvētāju, jābūt spējīgai izturēt Gorenje veļas žāvētāja svaru (skat. nodaļu »VEĻAS ŽĀVĒTĀJA APRAKSTS/Tehniskā informācija«).

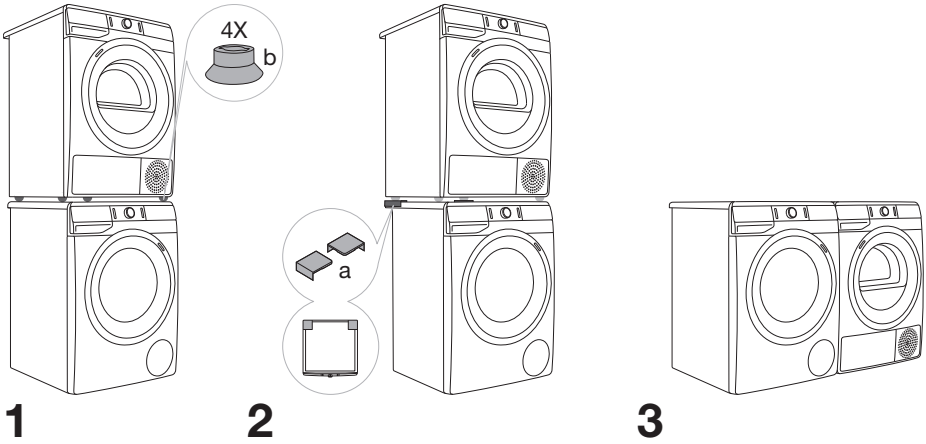


Veļas žāvētāja uzstādīšana uz veļas mazgājamās mašīnas augšdaļas jāveic vismaz diviem cilvēkiem.

## Veļas žāvētāja durtiņu atvēršana (skats no augšas)

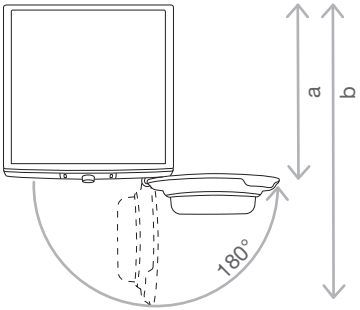


Skat. nodaļu »VEĻAS ŽĀVĒTĀJA APRAKSTS/ Tehniskā informācija«.

a = 625 mm
b = 1134 mm


679826

⚠ Nenovietojiet veļas žāvētāju aiz aizslēdzamām vai bīdāmām durvīm vai durvīm, kuru eņģes atrodas pretējā pusē nekā veļas žāvētāja durtiņu eņģes. Uzstādiet veļas žāvētāju tādējādi, ka vienmēr ir iespējams brīvi atvērt tā durtiņas.

⚠ Nenovietojiet veļas žāvētāju uz paklāja ar garām šķiedrām, jo tas var traucēt gaisa riņķošanai.

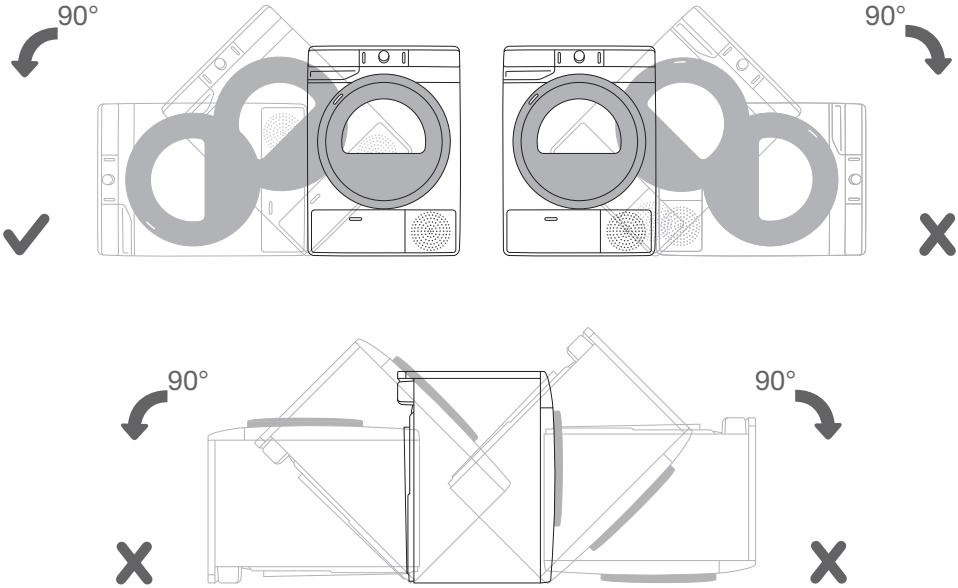


No ierīces uzstādīšanas līdz tās pirmajai lietošanai jābūt pagājušām ne mazāk kā 24 stundām; šajā laikā ierīci nedrīkst kustināt. Ja pārvadāšanas vai apkopes laikā veļas žāvētājs jānogulda uz viena vai otra sāna, novietojiet to uz kreisā sāna, skatoties no priekšpuses.

# VEĻAS ŽĀVĒTĀJA KĀJIŅU REGULĒŠANA

Nolīmeņojiet veļas žāvētāju gareniski un šķērseniski, pagriežot regulējamās kājiņas, kuras pieļauj +/- 1 cm līmeņošanu. Izmantojiet līmeņrādi un 22. numura uzgriežņu atslēgu.

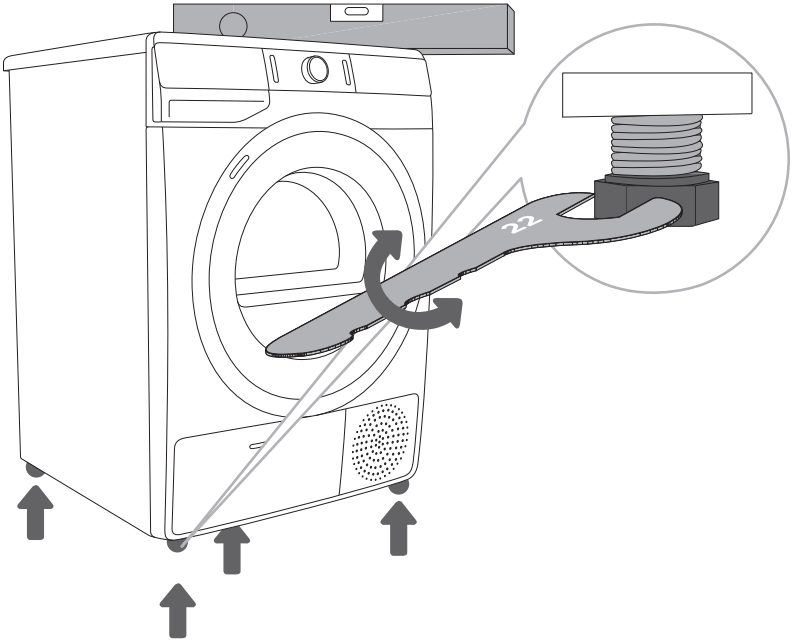


Grīdai, uz kuras novieto veļas žāvētāju, jābūt ar betona pamatu. Tai jābūt tīrai un sausai, pretējā gadījumā veļas žāvētājs var slīdēt. Notīriet arī regulējamās kājiņas.

Veļas žāvētājam jāstāv taisni un stabili uz cieta pamata.

Veļas žāvētāja nepareiza līmeņošana, izmantojot regulējamās kājiņas, var izraisīt vibrāciju, ierīces slīdēšanu pa telpu un skaļu darbību. Garantija nesedz veļas žāvētāja nepareizu līmeņošanu.

Dažreiz ierīces darbības laikā var atskanēt neparasts vai skaļāks troksnis; vairākumā gadījumu to izraisa nepiemērota uzstādīšana.

# KONDENSĀTA IZVADE

Veļas mitrums tiek izdalīts kondensatora blokā un uzkrāts kondensāta tilpnē.

Žāvēšanas procesa laikā indikatora lampiņa (displeja blokā iedegas simbols (7)), brīdina, ka kondensāta tilpne ir pilna, un tā jāiztukšo.

Lai nevajadzētu iztukšot kondensāta tilpni, ievadiet tieši kanalizācijas caurulē kondensāta izvades šļūteni, kas atrodas ierīces aizmugurē.

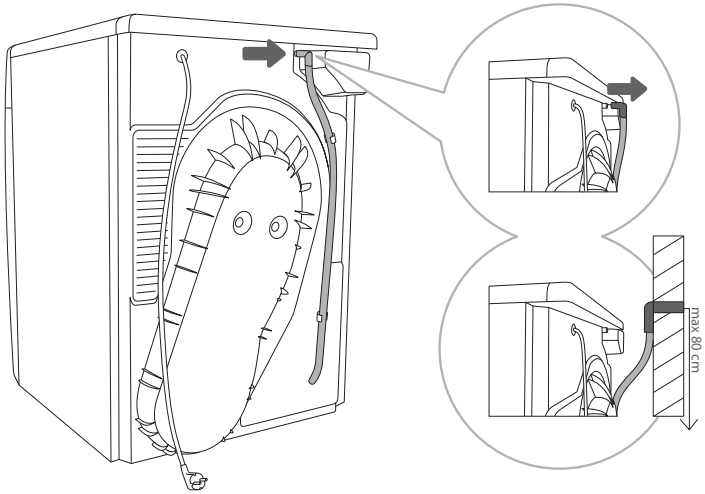


**1** Izņemiet šļūteni no turētāja, kas iebūvēts veļas žāvētāja aizmugures sienā (labajā sānā, zem augšējā vāka).

**2** Ievadiet šļūteni kanalizācijas caurulē ne augstāk kā 80 cm attālumā no grīdas.

Ja vēlaties ievadīt kondensāta izvades šļūteni kanalizācijas caurulē nodrošiniet, ka šļūtene ir droši nostiprināta. Tādējādi netiks pieļauta ūdens noplūde, kas var izraisīt neparedzētus bojājumus.

⚠ Vienmēr lietojiet komplektācijā ar veļas žāvētāju saņemtās šļūtenes.

# PIEVIENOŠANA ELEKTROTĪKLAM

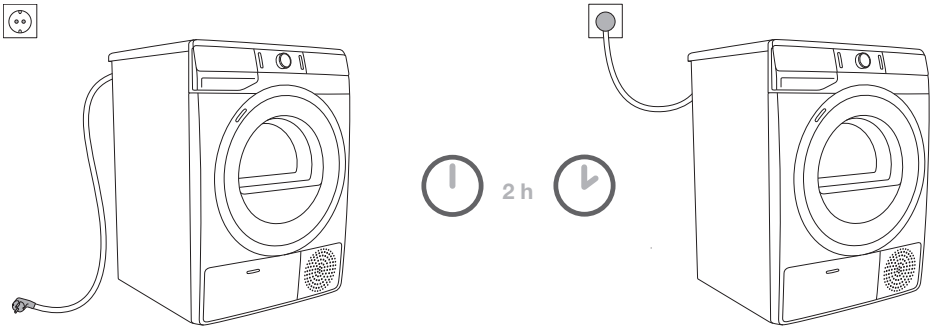


**⚠ Pēc veļas žāvētāja uzstādīšanas nogaidiet vismaz divas stundas, pirms pievienojat to elektrības padevei; tas ļauj veļas žāvētājam nostabilizēties.**

Veļas žāvētāju pievienojiet tikai zemētai kontaktligzdai. Pēc uzstādīšanas sienas kontaktligzdai jābūt brīvi pieejamai. Kontaktligzdai jābūt aprīkotai ar zemējuma kontaktu (ievērojot attiecīgos noteikumus).

Informācija par veļas žāvētāju ir norādīta datu plāksnītē (skat. nodaļu »VEĻAS ŽĀVĒTĀJA APRAKSTS/Tehniskā informācija«).

**⚠ Lai aizsargātu ierīci zibens spēriena gadījumā, mēs iesakām lietot aizsardzību pret sprieguma pārsniegšanu.**

⚠ Veļas žāvētāju nedrīkst pieslēgt elektrotīklam, izmantojot pagarinājuma vadu.

Nepievienojiet veļas žāvētāju kontaktligzdai, kas ir paredzēta elektriskajam bārdas skuveklim vai matu žāvētājam.

Remonta un apkopes darbi, kas attiecas uz drošību vai veiktspēju, jāveic apmācītiem speciālistiem.

Bojātu strāvas vadu drīkst nomainīt tikai ražotāja pilnvarota persona.

# PĀRVIETOŠANA UN PĀRVADĀŠANA PĒC UZSTĀDĪŠANAS

Pēc katra žāvēšanas cikla žāvētājā saglabāsies nedaudz ūdens. Ieslēdziet veļas žāvētāju un izvēlieties vienu no programmām, pēc tam ļaujiet ierīcei apmēram pusminūti darboties. Tādējādi tiks izsūknēts atlikušais ūdens, un žāvētājs pārvadāšanas laikā tiks pasargāts no bojājumiem.
Ja veļas žāvētāju nav iespējams pārvadāt stāvus, novietojiet to uz kreisā sāna.

**⚠ Pēc veļas žāvētāja uzstādīšanas jāpaiet divām stundām, līdz to drīkst pieslēgt elektrotīklam. Ierīce jāuzstāda un pievienošana jāveic apmācītam tehniskajam darbiniekam.**

Ja ierīce nav pārvadāta atbilstoši norādījumiem, pēc veļas žāvētāja uzstādīšanas jāpaiet vismaz 24 stundām, līdz to drīkst pieslēgt elektrotīklam.
Neievērojot šo norādījumu, var rasties siltumsūkņa darbības traucējumi, kurus nesedz garantija.
Rūpējieties, lai netiktu bojāta dzesēšanas sistēma (skatīt nodaļu »UZSTĀDĪŠANA UN PIEVIENOŠANA/Veļas žāvētāja novietošana«).

**⚠ Pirms veļas žāvētāja pievienošanas rūpīgi izlasiet lietošanas pamācību. Garantija neattiecas uz remonta vai garantijas prasībām, kas izriet no veļas žāvētāja nepareizas pievienošanas vai lietošanas.**

Siksnu drīkst nomainīt tikai ražotāja pilnvarots servisa tehniskais darbinieks, kurš var piegādāt oriģinālo rezerves daļu ar kodu OPTIBELT EPH 1906, kodu 104265; OPTIBELT 8 EPH 1941, kodu 160165; POLY-V 7PH 1956 HUTCHINSON, kodu 562038; HUTCHINSON 8 PHE 1942, kodu 270313 (atkarībā no modeļa).

# JONIZATORA SISTĒMA

Žāvēšanas programmas laikā pievienojot jonus, apģērbs ir mīksts un pakļāvīgs, un tas nav uzlādēts ar statisko elektrību.
Pēc žāvēšanas programmas apģērbs tūlīt ir gatavs lietošanai, un parasti tas nav jāgludina.
Jonizētais gaiss, kas caur aizmugures sienu tiek iepūsts veļas žāvētāja tvertnē, palīdz arī samazināt jebkādu žāvējamās veļas smaku.

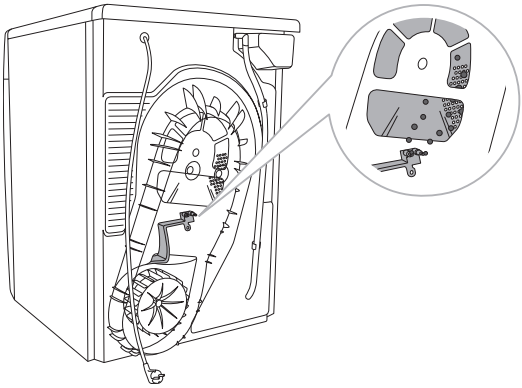



679826

# PIRMS LIETOT IEKĀRTU PIRMO REIZI

Pārliecinieties, ka veļas žāvētājs ir atvienots no elektrotīkla; pēc tam tveriet durtiņas, velkot to kreiso pusi virzienā uz sevi (1. un 2. att.).

Pirms lietot veļas žāvētāju pirmo reizi, iztīriet veļas žāvētāja veļas tvertni ar mīkstu, mitru kokvilnas drānu un ūdeni (3. att.).

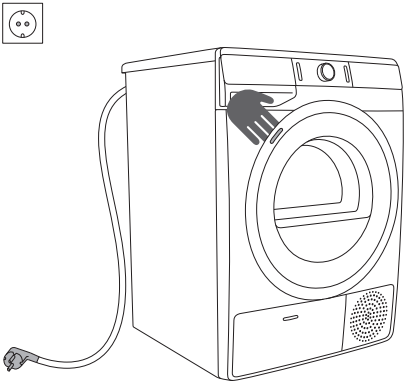

1

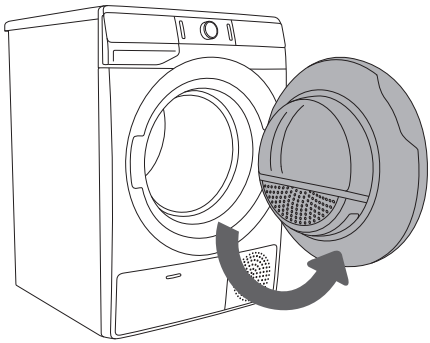

2

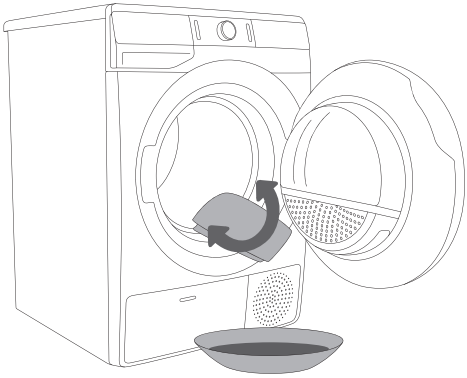

3

⚠ Nelietojiet šķīdinātājus vai tīrīšanas līdzekļus, kas varētu sabojāt veļas žāvētāju (lūdzu, ievērojiet ražotāja ieteikumus un brīdinājumus par tīrīšanas līdzekļiem).

# ŽĀVĒŠANAS PROCESA POSMI (1-6)

## 1. POSMS. PIEVĒRSIET UZMANĪBU APĢĒRBA ETIĶETĒM

| | | | | | | |
|---|---|---|---|---|---|---|
| **Parasta mazgāšana; Saudzīgi mazgājama veļa** | Maks. mazgāšanas temp. 95°C 95 95 | Maks. mazgāšanas temp. 60°C 60 60 | Maks. mazgāšanas temp. 40°C 40 40 | Maks. mazgāšanas temp. 30°C 30 30 | Mazgāt ar rokām | Nemazgāt |
| **Balināšana** | Balināt aukstā ūdenī c1 | | | Nedrīkst balināt | | |
| **Sausā tīrīšana** | Sausā tīrīšana ar visiem tīrīšanas līdzekļiem A | Tīrīšanas benzīns R11, R113 P | | Sausā tīrīšana ar petroleju, tīru spirtu un R 113 F | Nedrīkst lietot sauso tīrīšanu | |
| **Gludināšana** | Karstā gludināšana, maks. 200°C | Karstā gludināšana, maks. 150°C | | Karstā gludināšana, maks. 110°C | Nedrīkst gludināt | |
| **Žāvēšana** | Žāvēt izklātā veidā (izklājot uz plakanas virsmas) | Žāvēt bez izgriešanas<br>Žāvēt uz pakaramā/auklas | | Augsta temperatūra<br>Zema temperatūra | Nežāvēt centrifūgā | |

# 2. POSMS. SAGATAVOŠANĀS VEĻAS ŽĀVĒŠANAS PROCESAM

1. Sašķirojiet veļu pēc auduma veida un biezuma (skatīt PROGRAMMU TABULA).
2. Aizpogājiet pogas, aizvelciet rāvējslēdzējus un izvērsiet uz āru kabatas.
3. Apģērbu, kam nepieciešama ļoti saudzīga mazgāšana, ievietojiet tam īpaši paredzētā veļas mazgāšanas maisiņā.
   (Īpašo veļas maisiņu var iegādāties kā izvēles piederumu.)

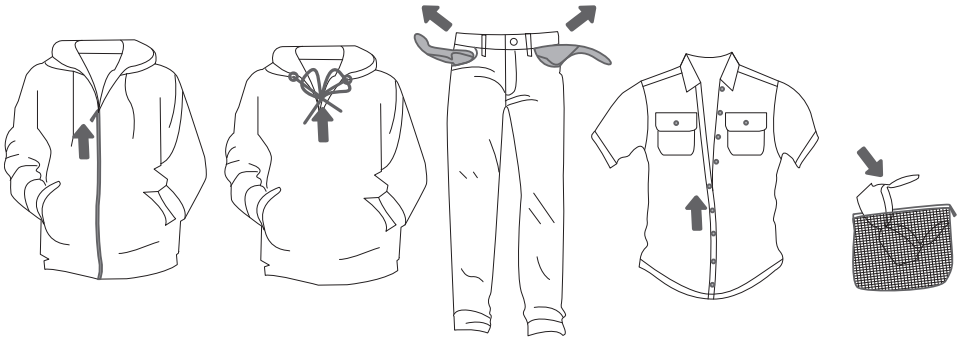

**Nav ieteicams žāvēt veļu no īpaši smalka auduma, kas var deformēties. Tālāk norādīti veļas veidi, ko nedrīkst žāvēt veļas žāvētājā, jo tas var izraisīti apģērba gabalu deformāciju:**

- **ādas apģērbu un citus ādas izstrādājumus;**
- **apģērbu, kas ir vaskots vai kā citādi apstrādāts;**
- **apģērbu ar lielām koka, plastmasas vai metāla detaļām;**
- **apģērbu ar vizuļiem;**
- **apģērbu ar metāla detaļām, kas var sarūsēt.**

# ŽĀVĒŠANA GROZĀ (ATKARĪBĀ NO MODEĻA)

Pirms pirmā žāvēšanas cikla izņemiet no žāvēšanas tvertnes grozu un visu iepakojumu.

Veļu grozā var žāvēt, vienīgi izmantojot žāvēšanas programmu ar laika kontroli. (Grozu var iegādāties apkalpošanas centrā kā papildu piederumu.)

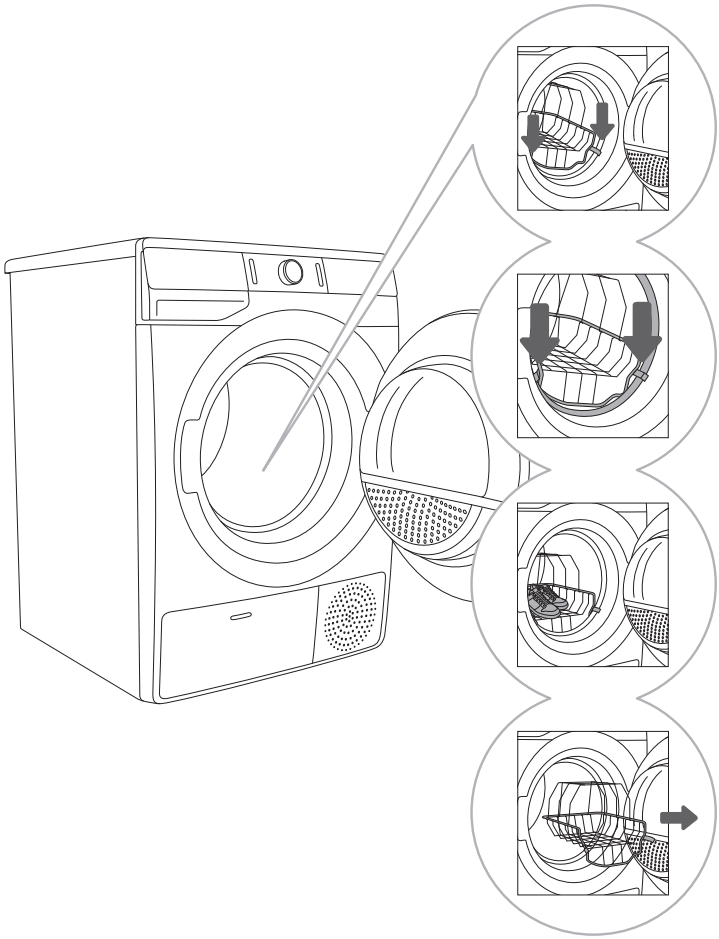

**1** Atveriet veļas žāvētāja durtiņas un ievietojiet veļu.

**2** Ievietojiet žāvēšanas grozu, nostiprinot to pie durtiņu blīvējuma (kā parādīts attēlā).

**3** Grozu var lietot, lai žāvētu sporta apavus, čības vai jebkurus citus priekšmetus, ko nebūtu ieteicams žāvēšanas procesa laikā kulstīt pa veļas žāvētāja tvertni (maks. slodze 2,5 kg).

**4** Pēc žāvēšanas procesa izņemiet žāvēšanas grozu un aizveriet žāvētāja durtiņas.

Žāvējiet tikai tīrus sporta apavus vai čības, no kuriem ir pietiekami izspiests ūdens, lai tie nepilētu.

Žāvēšanas tvertnei rotējot, veļas grozs nekustēsies. Tādēļ pārliecinieties, ka žāvējamie izstrādājumi nesaskaras ar žāvētāja tvertni, jo tādējādi var tikt bojāts gan izstrādājums, gan tvertne.

# VEĻAS ŽĀVĒTĀJA IESLĒGŠANA

Pieslēdziet veļas žāvētāju elektrotīklam, pievienojot barošanas vadu pie tīkla.
Lai ieslēgtu veļas žāvētāju, piespiediet pogu (1) **IESLĒGT**/IZSLĒGT(1. att.).

Dažiem modeļiem ir izgaismota arī veļas žāvēšanas tvertne (2. att.).
(Veļas žāvēšanas tvertnes apgaismojums nav paredzēts cita veida lietošanai.)

Veļas mazgāšanas tvertnes apgaismojumu drīkst nomainīt tikai ražotājs, servisa tehniķis vai pilnvarota persona.

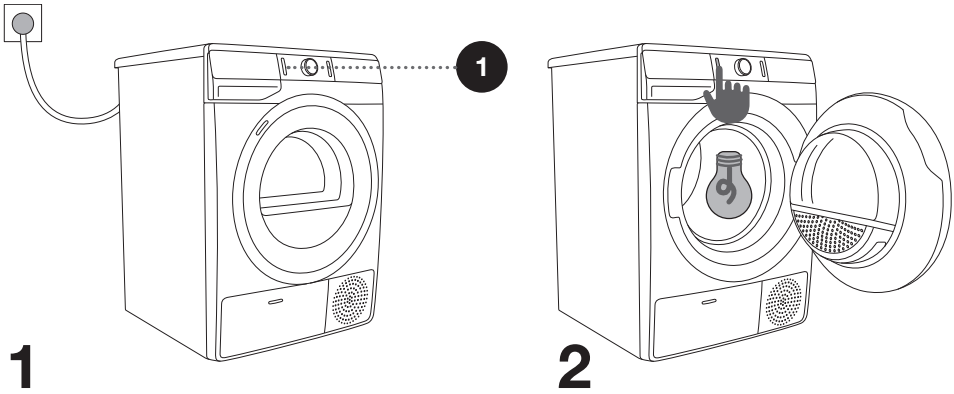

# VEĻAS IEVIETOŠANA ŽĀVĒTĀJĀ

Atveriet veļas žāvētāja durtiņas, velkot durtiņu kreiso pusi virzienā uz sevi (1. att.).
Ievietojiet veļas žāvētāja tvertnē veļu (vispirms pārbaudiet, vai veļas tvertne ir tukša) (2. att.).
Aizveriet veļas žāvētāja durtiņas (3. att.).

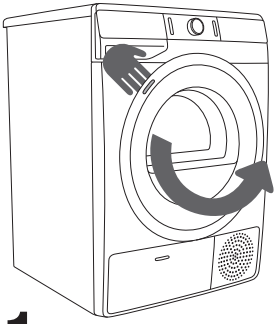

1

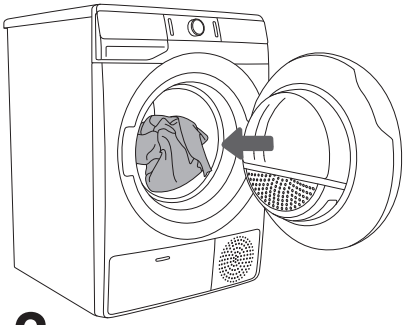

2

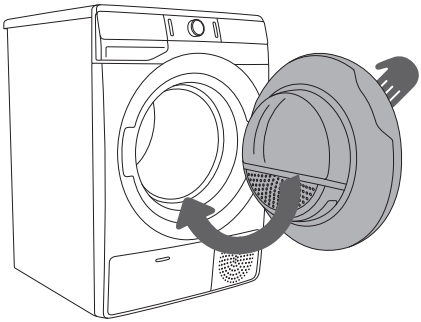

3

Neievietojiet veļas žāvētājā veļu, kas nav izspiesta vai izgriezta (minimālais ieteicamais centrifugēšanas cikls: 800 apgr./min/).

Nepārslogojiet veļas žāvēšanas tvertni! Apskatiet PROGRAMMU TABULU un ievērojiet datu plāksnītē norādīto nominālo slodzi.
Ja veļas žāvēšanas tvertne ir pārslogota, veļa būs saburzītāka un, iespējams, nevienmērīgi izžāvēta.

Žāvējot liela apjoma izstrādājumus (gultas veļu, dvieļus, galdautus u.c.), vispirms tos izpuriniet un tad ievietojiet veļas žāvēšanas tvertnē.

# 3. POSMS. ŽĀVĒŠANAS PROGRAMMAS IZVĒLE

Izvēlieties **programmu**, pagriežot programmu izvēles pogu (2) pa kreisi vai pa labi (atkarībā no veļas tipa un vēlamās sausuma pakāpes). Skatiet PROGRAMMU TABULU.
Izvēloties veļas žāvēšanas programmu, blakus veļas žāvēšanas programmai iegaismojas indikators (2a).

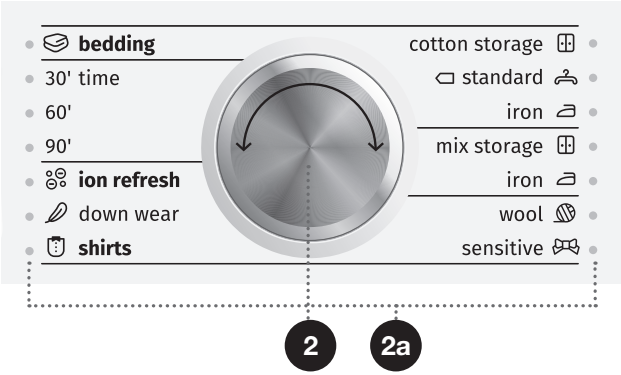


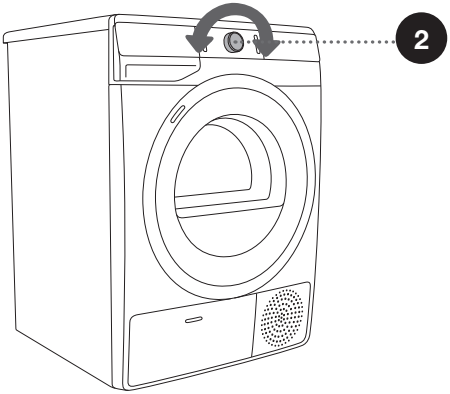


Darbības laikā programmas atlases poga (2) negriezīsies automātiski.

# PROGRAMMU TABULA

| Programma Sausuma līmeņi | | Maks. slodze | Programmas apraksts |
|---|---|---|---|
| **Cotton (Kokvilna)** | | | |
| | Storage (Uzglabāšana) (Izžāvēta ievietošanai plauktā) | 8 kg/ 9 kg | Lietojiet šo programmu biezākai kokvilnas veļai, kam nav nepieciešams saudzējošs žāvēšanas režīms. Pēc žāvēšanas veļa būs sausa un gatava ievietošanai plauktā. |
| | Standard* (Standarta*) ⊂ | 8 kg/ 9 kg | Lietojiet šo programmu biezākai aptuveni viena biezuma kokvilnas veļai, kam nepieciešams saudzējošs žāvēšanas režīms. Pēc žāvēšanas tā būs sausa. |
| | Iron (Gludināšana) (Gludināšanai piemērots mitrums) | 8 kg/ 9 kg | Lietojiet šo programmu kokvilnas veļai, kam nav nepieciešams saudzējošs žāvēšanas režīms. Pēc žāvēšanas tā būs gatava gludināšanai. |
| **Mix (Jaukta veļa/Sintētika)** | | | |
| | Storage | 3,5 kg | Šo programmu lieto jauktas kokvilnas un sintētiska auduma veļas žāvēšanai. |
| | Iron | 3,5 kg | Šo programmu lieto smalkas sintētiska auduma veļas žāvēšanai. |
| | **Wool (Vilna)** | 2 kg | Šī īsā programma ir paredzēta, lai mīkstinātu vai padarītu pūkainākus vilnas un zīda auduma apģērbus, kuri saskaņā ar ražotāja norādēm rūpīgi jāizžāvē. |
| | **Sensitive (Smalka)** | 1 kg | Lietojiet šo programmu, lai žāvētu ļoti smalku sintētikas auduma veļu, kam pēc žāvēšanas procesa jābūt nedaudz mitrai. Mēs iesakām lietot īpašu veļas mazgāšanas maisiņu. |
| | **Shirts (Krekli)** | 2 kg | Lietojiet šo programmu kreklu un blūžu žāvēšanai. Pielāgotā žāvēšanas tvertnes griešanās neļauj veļai saburzīties. |
| | **Down wear (Dūnu izstrādājumi)** | 1,5 kg | Lietojiet šo programmu, lai žāvētu tekstilizstrādājumus, kas pildīti ar dūnām (spilveniem, pēļiem, jakām u.c.). Liela apjoma izstrādājumus žāvējiet atsevišķi un vajadzības gadījumā lietojiet funkciju EXTRA DRY (SAUSUMA REŽĪMS) vai programmu ar Laika kontroli. |
| | **Ion refresh (Atsvaidzināšana ar joniem)** | 2 kg | Šajā programmā sildelements ir izslēgts. Programma ir piemērota veļas atsvaidzināšanai, pievienojot jonus. |
| | **Time (Laiks) (Žāvēšanas programma ar laika kontroli)** 90´ 60´ 30´ | 4 kg | Lietojiet šo programmu, lai žāvētu veļu, kas nav smalka, ir vēl nedaudz mitra un ir rūpīgi jāizžāvē. Programmā ar laika kontroli netiek automātiski noteikts atlikušais mitrums. Ja pēc programmas beigām veļa vēl ir mitra, atkārtojiet programmu; ja tā ir pārāk sausa un tādēļ saburzīta un pieskaroties raupja, ticis izvēlēts pārāk ilgs žāvēšanas laiks. |

| Programma Sausuma līmeņi | | Maks. slodze | Programmas apraksts |
|---|---|---|---|
| | **Bedding (Gultasveļa)** | 5 kg | Lietojiet šo programmu liela apjoma izstrādājumiem. Pēc programmas beigām veļa būs sausa. Pielāgotā žāvēšanas tvertnes griešanās neļauj veļai savīties. |

* Testēšanas programma saskaņā ar EN 61121

Ja veļa nav izžuvusi līdz vajadzīgajam sausuma līmenim, izmantojiet papildu funkcijas vai lietojiet piemērotāku programmu.

# 4. POSMS. PAPILDU FUNKCIJU IZVĒLE

Ieslēdziet/izslēdziet funkciju, piespiežot izvēlēto pozīciju (pirms pogas (3) SĀKT/PAUZĒT piespiešanas).

Noregulējiet iestatījumus, piespiežot attiecīgās funkcijas pogu (pirms pogas (3) SĀKT/PAUZĒT piespiešanas).
Funkcijas, kuras var mainīt vai pielāgot ar atlasīto žāvēšanas programmu, ir daļēji iegaismotas (blāvākas).
Dažās programmās nav iespējams izmantot atsevišķus iestatījumus. Šādi iestatījumi netiks iegaismoti, un, piespiežot pogu, tā mirgos (skatiet FUNKCIJU TABULU).

Atlasītās žāvēšanas programmas funkciju iegaismošanas apraksts:

- **Iegaismota** (Pamata/standarta iestatījums);
- **Blāva** (Funkcijas, kuras iespējams regulēt) un
- **Neiegaismota** (Funkcijas, kuras nav iespējams atlasīt).

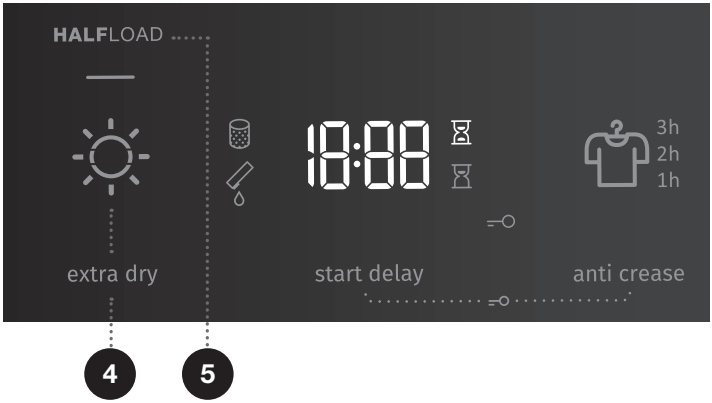


4

## EXTRA DRY (SAUSUMA REŽĪMS)

Piespiediet pozīciju **EXTRA DRY** (SAUSUMA REŽĪMS), lai pielāgotu sausuma līmeni – jo sausāka veļa, jo ilgāks žāvēšanas cikls. Šo iestatījumu var pielāgot pirms žāvēšanas procesa sākuma. Pēc žāvēšanas programmas beigām šis iestatījums netiek saglabāts.

5

## HALFLOAD (LĪDZ PUSEI PILNA VEĻAS ŽĀVĒTĀJA TVERTNE)

Piespiediet pozīciju **HALF**LOAD (LĪDZ PUSEI PILNA VEĻAS ŽĀVĒTĀJA TVERTNE) un izvēlieties parastu slodzi vai pusi slodzes, kas ietekmē arī attēloto veļas žāvēšanas laiku.



679826

8

## **START DELAY** (AIZTURĒTA PROGRAMMAS IESLĒGŠANA)

Iespējams iepriekš iestatīt vēlamo laiku, kad ieslēgt žāvēšanas programmu, kas ļauj elastīgāk plānot laiku.
Piespiediet pozīciju (8) **START DELAY** (AIZTURĒTA PROGRAMMAS IESLĒGŠANA), lai izvēlētos aizturētu ieslēgšanu no 0 līdz 6 stundām ar 30 minūšu soli un no 6 līdz 24 stundām ar 1 stundas soli (8a); piespiežot pogu (3) SĀKT/PAUZĒT, tiek parādīts izvēlētais laiks. Kad iestatītais aizturēšanas laiks būs beidzies, programma automātiski sāks darbu.
Lai izslēgtu aizturēto ieslēgšanu, piespiediet pozīciju (8) **START DELAY** (AIZTURĒTA PROGRAMMAS IESLĒGŠANA) un trīs sekundes turiet piespiestu.
Ja aizturētās ieslēgšanas laikā tiek traucēta elektroenerģijas padeve, piespiediet pogu SĀKT/PAUZĒT (3), lai turpinātu laika atskaiti.

Ja darbojas **ŽĀVĒŠANAS ILGUMS**/notiek laika atpakaļskaitīšana, tiek iegaismots simbols ⌛ (8b).
Ja ir atlasīta funkcija (8) **START DELAY** (AIZTURĒTA PROGRAMMAS IESLĒGŠANA), iegaismojas simbols ⌛ (8c).

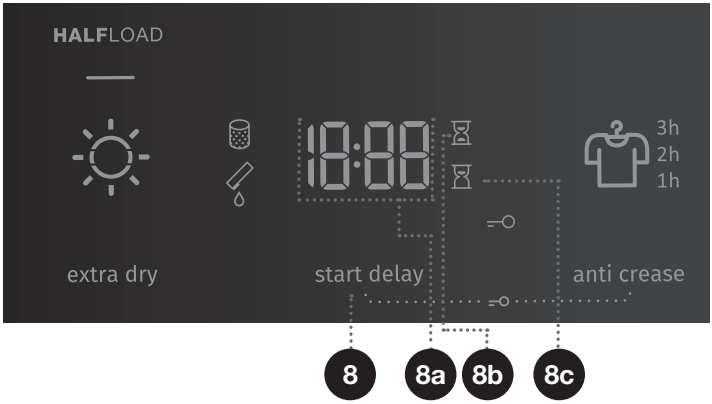

10

## **ANTI CREASE** (PRETBURZĪŠANĀS FUNKCIJA)

Ja neplānojat vai nevarat nekavējoties pēc žāvēšanas programmas beigām izņemt veļu no žāvētāja, mēs iesakām izmantot (10) **ANTI CREASE** (PRETBURZĪŠANĀS FUNKCIJA) funkciju, kas jāatlasa pirms žāvēšanas procesa ieslēgšanas.
Piespiediet pozīciju (10) **ANTI CREASE** (PRETBURZĪŠANĀS FUNKCIJA),lai izvēlētos 1 st., 2 st. un 3 st. (10a) vai šīs funkcijas izslēgšanu. Kad pēc žāvēšanas programmas pabeigšanas atverat žāvētāja durtiņas, funkcija tiek izslēgta automātiski.

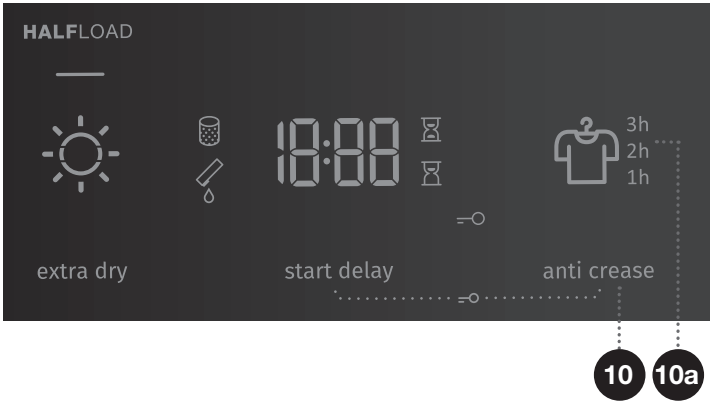




679826

8 + 10

# BĒRNU DROŠĪBAS FUNKCIJA

Lai ieslēgtu vai izslēgtu bērnu drošības funkciju, vienlaikus piespiediet pozīcijas (8) **START DELAY** (AIZTURĒTA PROGRAMMAS IESLĒGŠANA) un (10) **ANTI CREASE** (PRETBURZĪŠANĀS FUNKCIJA) un turiet piespiestas vismaz trīs sekundes, līdz attiecīgi iegaismojas vai izdziest simbols (9).

Bērnu drošības funkcijas darbības laikā nav iespējams mainīt programmas vai papildu funkcijas. Bērnu drošības funkcija darbojas arī pēc veļas žāvētāja izslēgšanas. Tādēļ, lai varētu izvēlēties jaunu programmu, tai jābūt izslēgtai. To var izslēgt arī žāvēšanas procesa laikā.

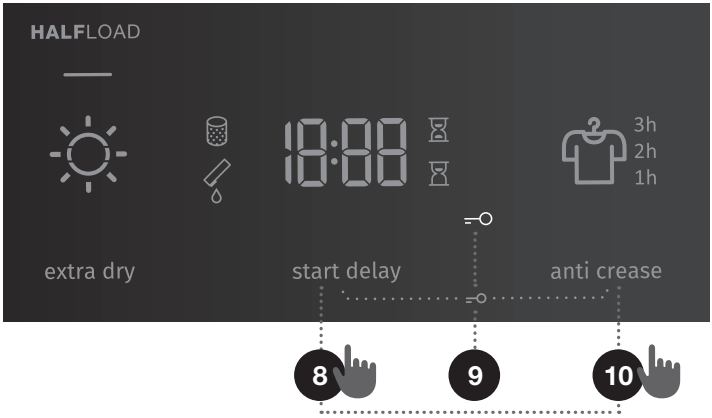


Atsevišķām programmām dažas funkcijas nav pieejamas, un tās nav iespējams izvēlēties; tādā gadījumā atskanēs skaņas signāls un mirgos indikators (skatīt PAPILDU FUNKCIJU TABULU).

Ja veļas žāvētāju atvieno no elektrotīkla, tiek atiestatīti visi rūpnīcas noklusējuma iestatījumi, izņemot skaņas signāla skaļumu, pretburzīšanās funkciju un bērnu drošības funkciju.

# PAPILDU FUNKCIJU TABULA

| Programmas | | **HALF**LOAD (LĪDZ PUSEI PILNA VEĻAS ŽĀVĒTĀJA TVERTNE) | **EXTRA DRY** (SAUSUMA REŽĪMS) | **START DELAY** (AIZTURĒTA PROGRAMMAS IESLĒGŠANA) | **ANTI CREASE** (PRETBURZĪŠANĀS FUNKCIJA) |
|---|---|---|---|---|---|
| **Cotton (Kokvilna)** | | | | | |
| | Storage (Uzglabāšana) (Izžāvēta ievietošanai plauktā) | • | • | • | • |
| | Standard (Standarta) | • | • | • | • |
| | Iron (Gludināšana) (Gludināšanai piemērots mitrums) | • | • | • | • |
| **Mix (Jaukta veļa/Sintētika)** | | | | | |
| | Storage | | • | • | • |
| | Iron | | • | • | • |
| | **Wool (Vilna)** | | | | |
| | **Sensitive (Smalka)** | | • | • | • |
| | **Shirts (Krekli)** | | • | • | • |
| | **Down wear (Dūnu izstrādājumi)** | | • | • | • |
| | **Ion refresh (Atsvaidzināšana ar joniem)** | | | | |
| | **Time (Laiks) (Žāvēšanas programma ar laika kontroli)** | | | | |
| | 90´ | | | | • |
| | 60´ | | | | • |
| | 30´ | | | | • |
| | **Bedding (Gultasveļa)** | • | • | • | • |

• Iespējams izmantot papildu funkcijas

Ja veļa nav izžuvusi līdz vajadzīgajam sausuma līmenim, izmantojiet papildu funkcijas vai lietojiet piemērotāku programmu.



679826

# 5. POSMS. ŽĀVĒŠANAS PROGRAMMAS IESLĒGŠANA

Piespiediet pogu (3) **SĀKT**/PAUZĒT.

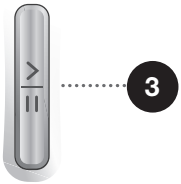


# 6. POSMS. ŽĀVĒŠANAS PROGRAMMAS BEIGAS

Žāvēšanas programmas beigās displejā tiks parādīts uzraksts »End« (Beigas) End, iegaismosies abas sarkanās signāllampiņas un mirgos pogas (3) SĀKT/PAUZĒT apgaismojums un **ANTI CREASE** (PRETBURZĪŠANĀS FUNKCIJA) (10a) laika indikators, ja tas būs aktivizēts vai atlasīts.

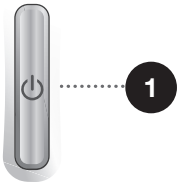


1. Atveriet veļas žāvētāja durtiņas.
2. Iztīriet filtrus (skatīt nodaļu »TĪRĪŠANA«...).
3. Izņemiet veļu no trumuļa.
4. Aizveriet durtiņas!
5. Izslēdziet veļas žāvētāju (piespiediet pogu (1) IESLĒGT/**IZSLĒGT**).
6. Iztukšojiet kondensāta tilpni.
7. Atvienojiet elektrības vadu no kontaktligzdas.

Pēc žāvēšanas programmas beigām nekavējoties izņemiet veļu no žāvētāja, lai neļautu tai atkal saburzīties.

# PĀRTRAUKUMI UN PROGRAMMAS MAIŅA

## PĀRTRAUKUMI

### Programmas procesa pārtraukšana

Piespiediet pogu (3) SĀKT/PAUZĒT, lai pauzētu/turpinātu programmu.

Lai apturētu un atceltu žāvēšanas programmu, piespiediet pogu (3) SĀKT/PAUZĒT un trīs sekundes turiet to piespiestu. Atlasītā programma tiks apturēta, un žāvētājs sāks atdzist. Atdzišanas laiks ir atkarīgs no atlasītās programmas. Pēc šī procesa iespējams atkal atlasīt žāvēšanas programmu.

### Atvērtas durtiņas

Ja žāvēšanas procesa laikā tiek atvērtas veļas žāvētāja durtiņas, tiks pārtraukts žāvēšanas cikls. Kad durtiņas ir aizvērtas un ir piespiesta poga (3) SĀKT/PAUZĒT, žāvēšana turpināsies no punkta, kad tā tika pārtraukta.

⚠ **Žāvēšanas laikā žāvētāja durvis sakarsīs. Atveriet veļas žāvētāja durtiņas uzmanīgi, lai novērstu apdedzināšanos.**

### Pilna kondensāta tilpne

Ja kondensāta tilpne ir pilna, žāvēšanas programma apstāsies (iegaismosies simbols (7)). Iztukšojiet kondensāta tilpni (skat. nodaļu »TĪRĪŠANA UN APKOPE/Kondensāta tilpnes tīrīšana«). Piespiediet pogu (3) SĀKT/PAUZĒT, lai turpinātu žāvēšanu no punkta, kad tā tika pārtraukta.

### Energoapgādes traucējumi

Kad strāvas padeve tiks atjaunota, mirgos pogas (3) SĀKT/PAUZĒT signāllampiņa.
Lai atsāktu veļas žāvēšanas programmu, piespiediet pogu (3) SĀKT/PAUZĒT.

## PROGRAMMAS/FUNKCIJU MAIŅA

Izslēdziet veļas žāvētāju, piespiežot pogu (1) IESLĒGT/**IZSLĒGT**; pēc tam atkal ieslēdziet, piespiežot pogu (1) **IESLĒGT**/IZSLĒGT, un pagrieziet (2) programmu atlases pogu līdz vajadzīgajai programmai vai izvēlieties papildu funkcijas.

Atlasiet citu programmu/funkciju un vēlreiz piespiediet pogu (3) SĀKT/PAUZĒT.

## VEĻAS PIEVIENOŠANA PĒC PROGRAMMAS SĀKŠANAS

Atveriet veļas žāvētāja durtiņas un piespiediet pogu (3) SĀKT/**PAUZĒT**. Ievietojiet veļu un piespiediet pogu (3) **SĀKT**/PAUZĒT.

⚠ **Ievietojot veļu, atveriet veļas žāvētāja durtiņas uzmanīgi, lai novērstu apdedzināšanos.**

Žāvēšanas laiku var paildzināt.

## PERSONĪGO IESTATĪJUMU SAGLABĀŠANA

Sākotnējos iestatījumus ir iespējams izmainīt.
Kad ir atlasīta programma un papildu funkcijas, šo kombināciju var saglabāt, piespiežot pogu (3) SĀKT/PAUZĒT un piecas sekundes turot to piespiestu. Jūsu izvēli apstiprinās indikatora lampiņa uz pogas (3) SĀKT/PAUZĒT un skaņas signāls. Uz brīdi uz displeja tiks parādīts uzraksts »**SC**« (iestatījumi izmainīti).

Piespiediet pogu (3) SĀKT/PAUZĒT, lai sāktu žāvēšanas procesu.

Izmainītā kombinācija parādīsies katru reizi, kad ieslēgsiet veļas žāvētāju.

Lai izmainītu iepriekš saglabāto kombināciju, veiciet tādu pašu procedūru.

## PERSONĪGO IESTATĪJUMU IZVĒLNE

Ieslēdziet veļas žāvētāju, piespiežot pogu (1) **IESLĒGT**/IZSLĒGT. Lai atvērtu personīgo iestatījumu izvēlni, vienlaikus piespiediet pozīcijas (4) **EXTRA DRY** (SAUSUMA REŽĪMS) un (8) **START DELAY** (AIZTURĒTA PROGRAMMAS IESLĒGŠANA)), un trīs sekundes turiet piespiestas. Displeja blokā tiks iegaismoti simboli (8c) **AIZTURĒTĀ IESLĒGŠANA**, (8b) **ŽĀVĒŠANAS ILGUMS**, (6) **FILTRS** un (7) **KONDENSĀTA TILPNE**. LED displejā tiks parādīts cipars »1«, norādot iestatījumu funkciju. Lai izvēlētos funkciju, kas jāizmaina, pagrieziet programmu izvēles pogu (2) pa kreisi vai pa labi.

Lai apstiprinātu vajadzīgās funkcijas un attiecīgos iestatījumus, piespiediet pozīciju (8) **START DELAY** (AIZTURĒTA PROGRAMMAS IESLĒGŠANA). Lai atgrieztos soli atpakaļ, piespiediet pozīciju (4) **EXTRA DRY** (SAUSUMA REŽĪMS). Ja 20 sekunžu laikā vēlamie iestatījumi netiks atlasīti, programma automātiski atgriezīsies pie galvenās izvēlnes.

Cipars »1« norāda **skaņas signāla skaļuma** iestatījumu. Skaņas signālu var uzstādīt četros līmeņos (»0« nozīmē, ka skaņa ir izslēgta, »1« nozīmē, ka ir aktivizēta pogu skaņa; »2« nozīmē vāju skaļumu un »3« nozīmē stipru skaļumu. Izvēlieties skaļuma līmeni, pagriežot programmu izvēles pogu (2) pa kreisi vai pa labi. Zemākais iestatījums nozīmē, ka skaņas signāls ir izslēgts.

Cipars »2« norāda **personīgās programmas iestatījumu** atiestatīšanu uz rūpnīcas standarta iestatījumiem.

# APKOPE UN TĪRĪŠANA

**⚠ Pirms tīrīšanas noteikti izslēdziet žāvētāju un atvienojiet to no barošanas tīkla (atvienojiet strāvas vadu no kontaktligzdas).**

Veļas žāvētājs ir aprīkots ar **filtrēšanas sistēmu**, ko veido vairāki filtri, kas novērš netīrumu iekļūšanu siltummaiņa sistēmā.

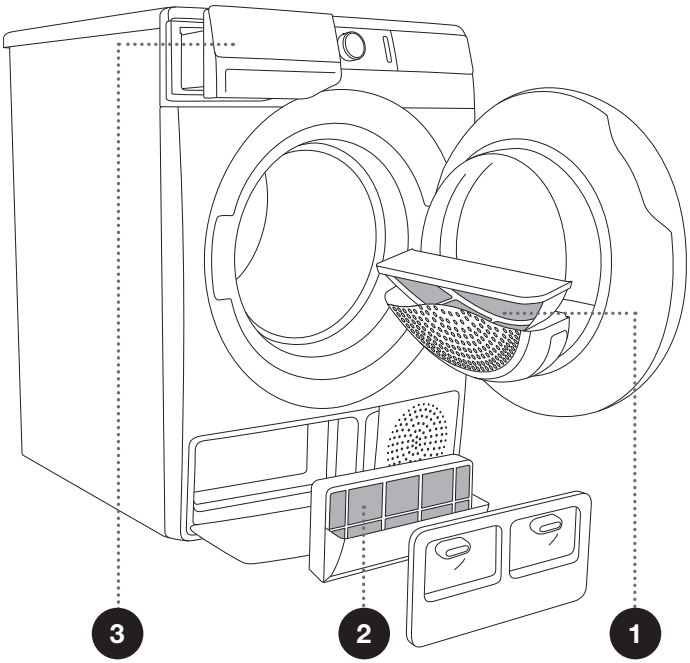


**1** Sietiņfiltrs

**2** Siltumsūkņa filtrs

**3** Kondensāta tilpne

Nekādā gadījumā nedarbiniet veļas žāvētāju bez ievietotiem filtriem vai ar bojātiem filtriem, jo pārmērīgs daudzums šķiedru, kas uzkrājas no auduma, var izraisīt veļas žāvētāja darbības traucējumus vai atteici.

# DURTIŅĀS IEVIETOTĀ SIETIŅFILTRA TĪRĪŠANA

Pēc katra žāvēšanas cikla iztīriet sietiņfiltru.

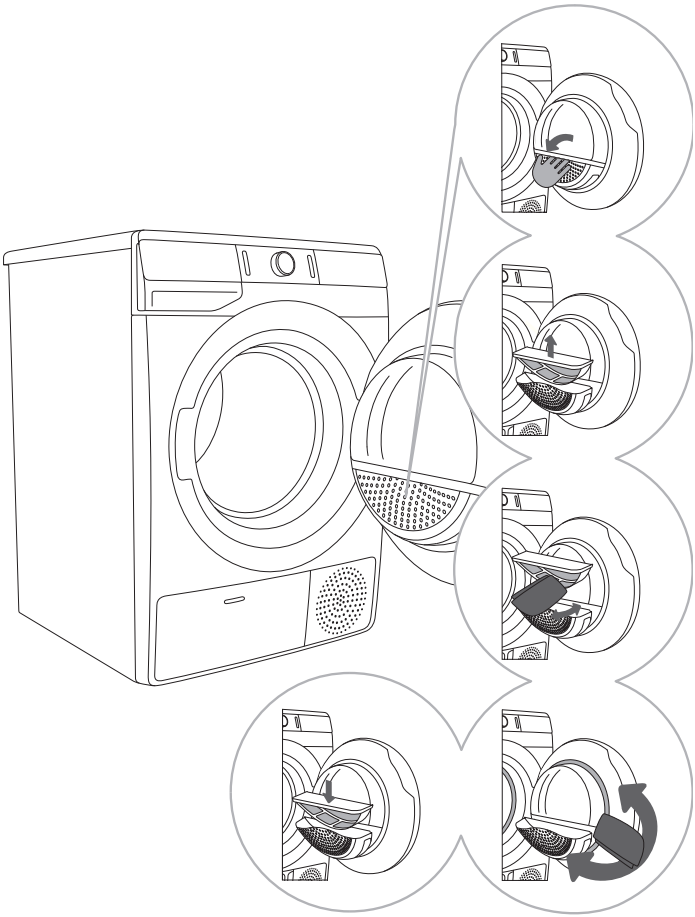

**1** Atveriet filtra korpusu.

**2** Izvelciet sietiņfiltru.

**3** Ar roku vai drānu viegli notīriet filtru, noņemot pūkas, piem., šķiedru plūksnas un diegus.

**4** Vajadzības gadījumā iztīriet arī filtra ligzdu un durtiņu blīvējumu.

**5** Ievietojiet sietiņfiltru un aizveriet filtra korpusu.

Ievērojiet piesardzību, lai ar filtra vāku neiespiestu pirkstus.

# SILTUMSŪKŅA FILTRA TĪRĪŠANA

Tīrīšanas laikā var noplūst ūdens, tādēļ ieteicams uz grīdas novietot uzsūcošu drānu.

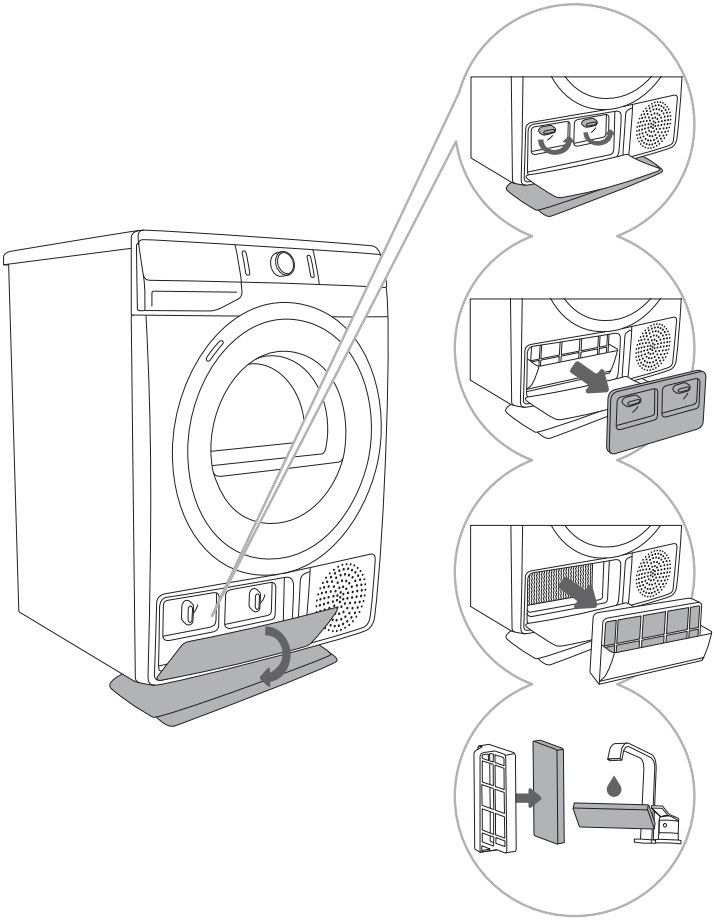

**1** Atveriet ārējo vāku. Satveriet iekšējā vāka sviras un pagrieziet tās virzienā uz augšu. Izņemiet iekšējo vāciņu.

**2** Izmantojot rokturi, izvelciet siltumsūkņa filtru.

**3** Izbīdiet no korpusa filtra putuplasta detaļu. Notīriet situmsūkņa filtra korpusu ar mitru drānu.

**4** Mazgājiet putuplasta filtru zem tekoša ūdens un pirms ievietošanas atpakaļ filtra korpusā izžāvējiet.

Ievietojiet siltumsūkņa putuplasta filtru korpusā un aizveriet ārējo vāku (veriet to uz augšu žāvētāja virzienā, līdz tas iegulst savā vietā).

Siltumsūkņa filtram jābūt pareizi ievietotam atpakaļ ligzdā. Pretējā gadījumā žāvētāja iekšienē uzstādītais siltummainis var aizsērēt vai tikt bojāts.

Iztīriet putuplasta filtru ne retāk kā ik pēc pieciem žāvēšanas cikliem.

# SILTUMMAIŅA TĪRĪŠANA

⚠ Nepieskarieties siltummaiņa iekšējām metāla daļām ar kailām rokām. Asu detaļu izraisītu savainojumu risks. Tīrot siltummaini, lietojiet piemērotus aizsargcimdus.

⚠ Siltummaiņa metāla ribu nepareiza tīrīšana var neatgriezeniski sabojāt veļas žāvētāju. Nespiediet pret metāla ribām cietus priekšmetus, piemēram, putekļu sūcēja plastmasas cauruli.

Putekļus un netīrumus, kas uzkrājas siltummaiņa metāla ribās, var iztīrīt ar putekļu sūcēju un mīkstu papildpiederumu suku.
Siltummainim iespējams piekļūt, noņemot siltumsūkņa filtru, kā aprakstīts nodaļā »Siltumsūkņa filtra tīrīšana«.
Nepiespiežot, saudzīgi virziet mīksto papildpiederumu suku no augšas uz leju tikai metāla ribu virzienā. Pārāk liels spiediens var sabojāt vai saliekt siltummaiņa metāla ribas.

💡 Siltummaini ieteicams tīrīt ne retāk kā reizi 12 mēnešos.

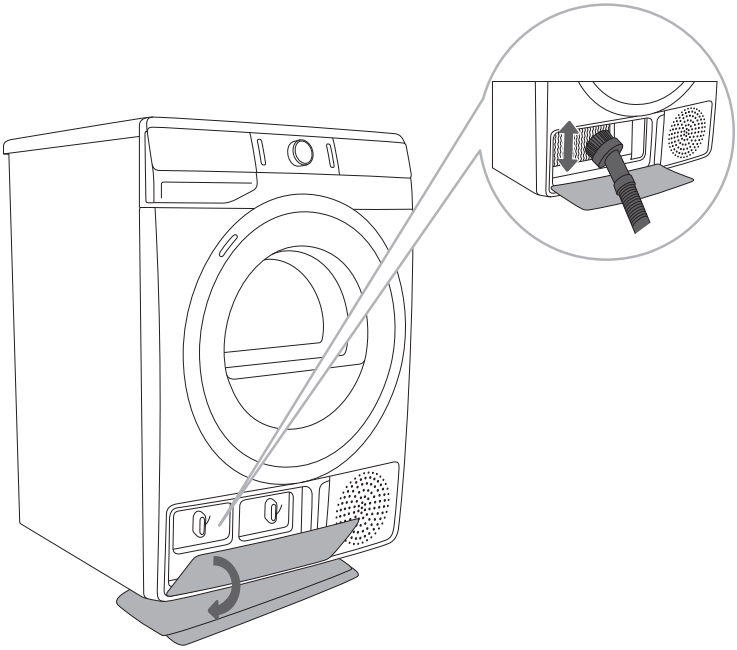

# KONDENSĀTA TILPNES IZTUKŠOŠANA

Pēc katra žāvēšanas cikla iztīriet kondensāta tilpni.

Ja kondensāta tilpne ir pilna, žāvēšanas programma automātiski tiks apstādināta. Displeja blokā iegaismosies simbols (7), norādot, ka jāiztukšo kondensāta tilpne.

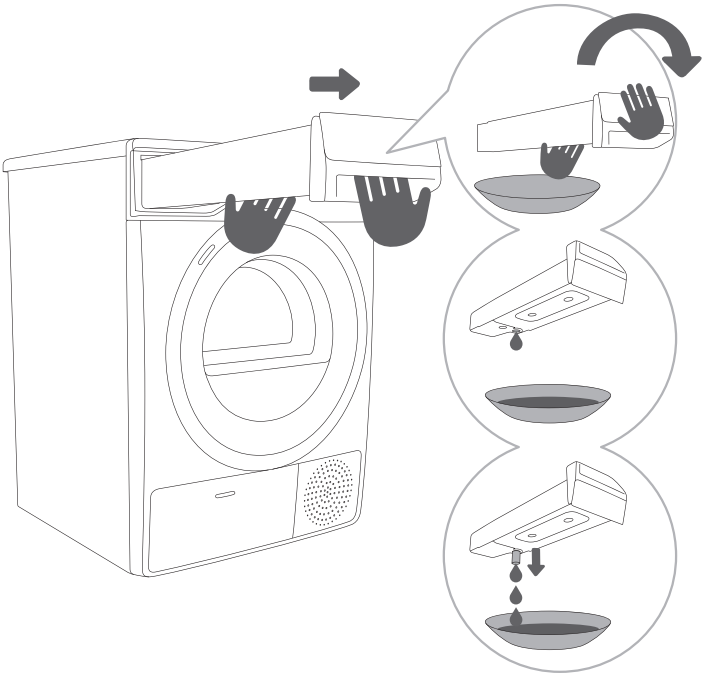

**1** Izvelciet kondensāta tilpni no veļas žāvētāja (ar abām rokām, kā norādīts attēlā) un apgrieziet otrādi virs izlietnes vai cita piemērota trauka.

**2,3** Iztukšojiet kondensāta tvertni. Lai atvieglotu iztukšošanu, izvelciet pie atveres esošo tekni.
Ievietojiet atpakaļ kondensāta tvertni.

Kondensāta tilpnē uzkrātais ūdens nav dzerams. Pēc rūpīgas filtrēšanas to var lietot gludināšanai.

⚠ Nekādā gadījumā nepievienojiet kondensāta tilpnē ķimikālijas vai smaržvielas.

Ja iztecināšanas šļūtene ir tieši savienota ar kanalizāciju, kondensāta tvertne nav jāiztukšo (sk. nodaļu »UZSTĀDĪŠANA UN UN SAVIENOŠANA/Kondensāta izvade«).

# VEĻAS ŽĀVĒTĀJA TĪRĪŠANA

⚠ **Pirms tīrīšanas vienmēr atvienojiet veļas žāvētāju no barošanas tīkla.**

Veļas žāvētāja ārpusi tīriet ar mitru kokvilnas drānu.

⚠ Nelietojiet šķīdinātājus vai tīrīšanas līdzekļus, kas varētu sabojāt veļas žāvētāju (lūdzu, ievērojiet ražotāja ieteikumus un brīdinājumus par tīrīšanas līdzekļiem).

Visas žāvētāja daļas noslaukiet sausas ar mīkstu drānu.

Netīriet veļas žāvētāju ar ūdens strūklu!

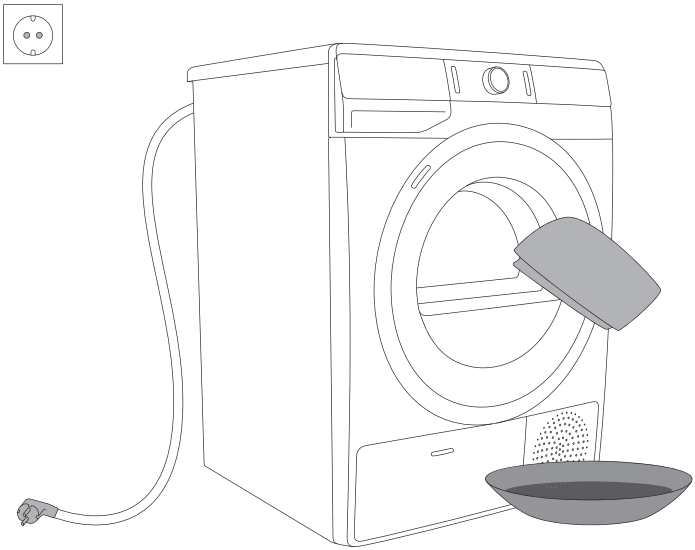

# PROBLĒMRISINĀŠANA

## KĀ RĪKOTIES ...?

Vides (piem., elektrotīkla) radīti traucējumi var izraisīt dažādu kļūmju ziņojumus (skatīt TRAUCĒJUMMEKLĒŠANAS TABULU). Tādā gadījumā rīkojieties šādi.

- Izslēdziet veļas žāvētāju un vismaz vienu minūti pagaidiet.
- Ieslēdziet veļas žāvētāju un atkārtojiet žāvēšanas programmu.
- Lielāko daļu darbības laikā radušos kļūmju var novērst lietotājs (skat. TRAUCĒJUMMEKLĒŠANAS TABULU).
- Ja kļūmi neizdodas novērst, sazinieties ar pilnvarotu servisa centru.
- Remontu var veikt tikai atbilstoši apmācīta persona.
- Garantija neattiecas uz remonta vai garantijas prasībām, kas izriet no veļas žāvētāja nepareizas pievienošanas vai lietošanas. Šādos gadījumos remonta izdevumus sedz lietotājs.

Garantija neattiecas uz darbības kļūmēm vai traucējumiem, ko izraisa apkārtējās vides traucējumi (zibens, īssavienojums, dabas katastrofas utt.).

# TRAUCĒJUMMEKLĒŠANAS TABULA

| Problēma/Kļūda | Cēlonis | Kā rīkoties? |
|---|---|---|
| **Nevar iedarbināt veļas žāvētāju.** | • Nav ieslēgts galvenais slēdzis. | • Pārbaudiet, vai ir ieslēgts galvenais slēdzis. |
| | • Strāvas kontaktligzdā nav sprieguma. | • Pārbaudiet drošinātājus.<br>• Pārbaudiet, vai strāvas vada kontaktdakša ir pareizi ievietota strāvas kontaktligzdā. |
| **Kontaktligzdā ir spriegums, tomēr veļas tvertne negriežas un ierīce nedarbojas.** | • Programma netika palaista atbilstoši instrukcijām. | • Vēlreiz pārlasiet lietošanas pamācību. |
| | • Atveriet durtiņas. | • Pārbaudiet, vai durtiņas ir pienācīgi aizvērtas. |
| | • Kondensāta tilpne ir pilna. | • Iztukšojiet kondensāta tilpni (skat. nodaļu »TĪRĪŠANA UN APKOPE/ Kondensāta tilpnes tīrīšana«). |
| | • Varbūt bija iestatīta **START DELAY** (AIZTURĒTA PROGRAMMAS IESLĒGŠANA) funkcija.<br>• Programma netika palaista atbilstoši instrukcijām. | • Lai atceltu aizturēto ieslēgšanu, piespiediet pozīciju (8) **START DELAY** (AIZTURĒTA PROGRAMMAS IESLĒGŠANA) un 3 sekundes turiet piespiestu.<br>• Vēlreiz pārlasiet lietošanas pamācību. |
| **Programmas laikā ierīce pilnībā pārtrauc sildīšanu.** | • Iespējams, aizsērējis sietiņfiltrs. Rezultātā veļas žāvētājā paaugstinās temperatūra, kas savukārt izraisa pārkaršanu, un tādēļ tiek izslēgta sildīšana. | • Iztīriet sietiņfiltru (skatīt nodaļu »TĪRĪŠANA UN APKOPE/Durtiņu sietiņfiltra tīrīšana«).<br>• Pagaidiet, līdz ierīce atdziest, un mēģiniet to vēlreiz ieslēgt. Ja veļas žāvētāju joprojām nevar ieslēgt, zvaniet apkopes tehniķim. |
| **Dzirdams viegli klaudzošs troksnis.** | • Ja veļas žāvētājs ilgāku laiku netiek lietots, tiek noslogoti vieni un tie paši slodzi nesošie elementi. | • Troksnis norims pats no sevis. |
| **Žāvēšanas laikā atveras veļas žāvētāja durtiņas.** | • Uz durtiņām iedarbojas pārmērīga slodze (veļas tvertnē ievietots pārāk daudz veļas). | • Samaziniet veļas daudzumu. |
| **Nevienmērīgi izžāvēta veļa.** | • Dažāda veida un biezuma veļa vai pārmērīgs veļas daudzums. | • Pārliecinieties, vai veļa ir sašķirota pēc veida un biezuma, vai veļas tvertnē pievienots atbilstošs veļas daudzums un ir atlasīta piemērota programma (sk. PROGRAMMU TABULU). |

| Problēma/Kļūda | Cēlonis | Kā rīkoties? |
|---|---|---|
| **Veļa netiek izžāvēta vai tiek žāvēta pārāk ilgi.** | • Netīri filtri. | • Iztīriet filtrus (skat. nodaļu »TĪRĪŠANA UN APKOPE«). |
| | • Veļas žāvētājs uzstādīts slēgtā telpā; pārāk aukstā telpā; vai pārāk mazā telpā, kurā gaiss pārkarst. | • Nodrošiniet veļas žāvētājam atbilstošu svaiga gaisa pievadi, piemēram, atveriet durvis un/vai logu.<br>• Pārbaudiet, vai telpā, kurā uzstādīts veļas žāvētājs, nav pārāk augsta vai zema temperatūra. |
| | • Veļa nebija pietiekami izgriezta vai centrifugēta. | • Ja pēc žāvēšanas cikla veļa joprojām ir mitra, atkārtojiet žāvēšanu un atlasiet piemērotu žāvēšanas programmu (pēc filtru tīrīšanas). |
| | • Ierīcē žāvētās veļas daudzums ir pārāk liels vai arī nav pietiekams. | • Lietojiet piemērotu programmu vai papildu funkcijas. |
| | • Veļa (piemēram, gultas veļa) savijas lielos kamolos. | • Pirms žāvēšanas aizpogājiet veļā iestrādātās pogas un aizvelciet rāvējslēdzējus. Izvēlieties piemērotu programmu (piemēram, Bedding (Gultasveļa)).<br>• Pēc žāvēšanas procesa atsvabiniet veļu un atlasiet papildu žāvēšanas programmu (piemēram, Time (Laiks) (Žāvēšanas programma ar laika kontroli)). |
| **Veļas žāvēšanas tvertnes apgaismojuma kļūme** | • Atverot veļas žāvētāja durtiņas, neieslēdzas apgaismojums. | • Atvienojiet veļas žāvētāju no elektrotīkla un zvaniet pilnvarotam servisa centram. |

Tālāk aprakstītas kļūmes, kas var tikt norādītas displeja blokā.

| Problēma/kļūda | Norāde uz displeja bloka un kļūmes apraksts | Kā rīkoties? |
|---|---|---|
| **E0** | **Vadības bloka traucējumi**<br> | Zvaniet servisa centram. |
| **E1** | **Temperatūras sensora darbības traucējumi**<br> | Zvaniet servisa centram. |
| **E2** | **Saziņas kļūda**<br> | Zvaniet servisa centram. |
| **E3** | **Sūkņa kļūme**<br> 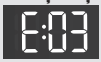 | Zvaniet servisa centram. |

| Problēma/kļūda | Norāde uz displeja bloka un kļūmes apraksts | Kā rīkoties? |
|---|---|---|
| **E4** | **Sistēmas pārkaršana**<br>E:04 | Iztīriet filtru. Skatiet nodaļu »TĪRĪŠANA UN APKOPE/Durtiņu sietiņfiltra tīrīšana« vai zvaniet apkopes tehniķim. |
| **E6, E7, E8** | **Vadības bloka traucējumi**<br>E:06<br>E:07<br>E:08 | Atvienojiet veļas žāvētāju no elektrotīkla. Zvaniet servisa centram. |

Tālāk aprakstīti brīdinājumi, kas var tikt norādīti displeja blokā.

| Brīdinājums | Norāde uz displeja bloka un brīdinājuma apraksts | Kā rīkoties? |
|---|---|---|
| | **Kondensāta tilpnes brīdinājums**<br>Full | Pirms programmas atsākšanas iztukšojiet kondensāta tilpni (skat. nodaļu »TĪRĪŠANA UN APKOPE/Kondensāta tilpnes tīrīšana«). |
| **»PF«** | **Brīdinājums par energoapgādes traucējumiem**<br>PF | Žāvēšana ir pārtraukta energoapgādes traucējumu dēļ.<br>Piespiediet pogu (3) SĀKT/PAUZĒT, lai restartētu vai turpinātu žāvēšanas programmu. |

Norakstiet kļūmes kodu (piem., E0, E1), izslēdziet veļas žāvētāju un piezvaniet tuvākajam pilnvarotajam servisam (zvanu centram).

## Skaņas vai trokšņi

Sākotnējā žāvēšanas posmā vai žāvēšanas laikā kompresors un siltumsūknis rada troksni; tomēr tas neietekmē veļas žāvētāja darbību.

**Dūcoša skaņa:** kompresora troksnis; trokšņa līmenis ir atkarīgs no programmas un žāvēšanas posma.
**Zumoša skaņa:** kompresors reizēm tiek ventilēts.
**Sūknēšanas vai plūstoša šķidruma skaņa:** sūknis iesūknē kondensātu kondensāta tvertnē.
**Klikšķoša skaņa:** siltummaiņa (kompresora) automātiskās tīrīšanas uzsākšana.
**Dārdošs vai klabošs troksnis:** žāvēšanas laikā, ja veļā ir arī cietas daļas (piemēram, pogas, rāvējslēdzēji utt.).

# PAKALPOJUMU SNIEGŠANA

## Pirms zvana apkopes tehniķim

Sazinoties ar servisa centru, nosauciet veļas žāvētāja tipu (1), kodu/ID (2), modeļa numuru (3) un sērijas numuru (4).

Tips, kods/ID, modelis un sērijas numurs ir norādīts uz datu (tipa) plāksnītes, kas atrodas veļas žāvētāja durtiņu atvēruma priekšpusē.

⚠ Darbības traucējumu gadījumā lietojiet tikai apstiprinātas pilnvarotu ražotāju izgatavotas rezerves daļas.

⚠ Garantija neattiecas uz remonta vai garantijas prasībām, kas izriet no veļas žāvētāja nepareizas pievienošanas vai lietošanas. Šādos gadījumos remonta izdevumus sedz lietotājs.

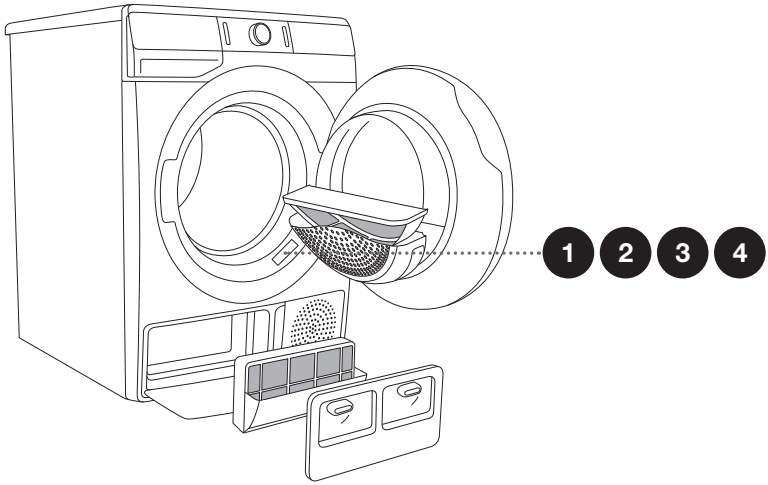


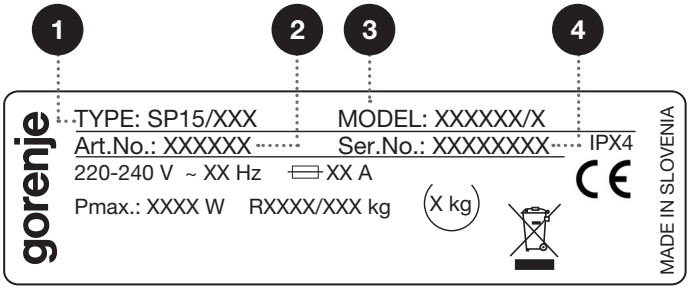


**Papildu apkopes aprīkojumu un piederumus varat apskatīt mūsu tīmekļa vietnē www.gorenje.com**

# IETEIKUMI ŽĀVĒŠANAI UN EKONOMISKAI VEĻAS ŽĀVĒTĀJA LIETOŠANAI

Visekonomiskākais žāvēšanas veids ir katrā reizē žāvēt ieteicamo veļas daudzumu (skatīt PROGRAMMU TABULU).

Nav ieteicams žāvēt veļu no īpaši smalka auduma, kas var deformēties.

Tā kā pēc žāvēšanas veļas žāvētājā veļa ir mīksta un gluda, mazgāšanas ciklā nav nepieciešams lietot veļas mīkstinātāju. Pirms žāvēšanas rūpīgi izspiežot vai izgriežot no apģērba gabaliem ūdeni, iespējams saīsināt žāvēšanas ilgumu un samazināt elektrības patēriņu. Izvēloties atbilstošu žāvēšanas programmu, jūs novērsīsiet veļas pārmērīgu izžūšanu un problēmas gludinot vai auduma saraušanos.

Regulāra filtru tīrīšana nodrošinās optimālu žāvēšanas ilgumu un minimālu elektrības patēriņu.

Žāvējot mazākus veļas daudzumus vai atsevišķus apģērba gabalus, sensors var neuztvert faktisko veļas mitruma līmeni. Šādos gadījumos ieteicams mazākus veļas daudzumus žāvēt, izmantojot programmas sausākai veļai vai programmu ar laika kontroli.

# ATBRĪVOŠANĀS NO IERĪCES

**Iepakojums** ir izgatavots no videi draudzīgiem materiāliem, kurus var atkārtoti pārstrādāt, likvidēt vai iznīcināt, neradot draudus apkārtējai videi. Šajā izpratnē iepakojuma materiāli ir attiecīgi marķēti.

**Simbols** uz ierīces vai iepakojuma norāda, ka šo produktu nedrīkst izmest sadzīves atkritumos. Nogādājiet produktu oficiālā savākšanas centrā nolietota elektriskā un elektroniskā aprīkojuma pārstrādei.

**Likvidējot** nolietotu veļas žāvētāju, izņemiet visus elektrības vadus, salauziet durtiņu bloķētāju un slēdzeni, lai novērstu durtiņu aizslēgšanu vai bloķēšanu (bērnu drošībai).

Pareiza produkta **likvidēšana** palīdzēs novērst negatīvu iedarbību uz apkārtējo vidi un cilvēku veselību, kas varētu rasties nepareizas produkta likvidēšanas gadījumā. Lai uzzinātu plašāku informāciju par produkta likvidēšanu un otrreizējo pārstrādi, lūdzu, sazinieties ar attiecīgo pašvaldības iestādi, kas atbild par atkritumu apsaimniekošanu, savu atkritumu izvešanas dienestu vai veikalu, kurā šo produktu iegādājāties.

# STANDARTA PATĒRIŅA TABULA

Tabulā norādītas žāvēšanas ilguma un elektrības patēriņa vērtības izmēģinājuma veļas partijas žāvēšanai ar dažādiem veļas mazgājamās mašīnas centrifugēšanas apgriezieniem minūtē.

| SPK A | Veļas daudzums | Centrifugēšana [apgr./min.] | Elektroenerģijas patēriņš [ kWh] | | Žāvēšanas ilgums [min] | |
|---|---|---|---|---|---|---|
| | | | A++ | | | |
| Programma | | | 8 kg | 9 kg | 8 kg | 9 kg |
| Kokvilnas Standarta | Maksimāls | 1000 | 1,97 | 2,17 | 195 | 225 |
| | Vidējs | 1400 | 1,25 | 1,36 | 125 | 145 |
| | Neliels | 1000 | 1,07 | 1,18 | 115 | 127 |
| | Neliels | 1400 | 1,02 | 1,10 | 110 | 120 |
| Kokvilna, gludināšanai piemērots mitrums | Kopā | 1000 | 1,50 | 1,63 | 150 | 170 |
| | Vidējs | 1400 | 0,85 | 1,00 | 90 | 110 |
| | Neliels | 1400 | 0,65 | 0,82 | 74 | 90 |
| Jaukta veļa/Sintētika (*Iron) | Vidējs | 1000 | 0,59 | 0,61 | 65 | 65 |

mērījumi veikti saskaņā ar standartu EN 61121

Kokvilnas veļas standarta programmas saskaņā ar pašreiz spēkā esošo regulu ES 392/2012

| Programma | Veļas daudzums Maks./ pusslodze [kg] | Programmas ilgums [min] | Elektroenerģijas patēriņš [kWh] |
|---|---|---|---|
| | | | A++ |
| Kokvilnas Standarta ⊏ | 8/4 | 195/115 | 1,97/1,07 |
| Kokvilnas Standarta ⊏ | 9/4,5 | 225/127 | 2,17/1,18 |

Kokvilnas standarta programma ⊏ ir paredzēta normāli mitras kokvilnas veļas žāvēšanai. Elektrības patēriņa ziņa tā ir visefektīvākā programma kokvilnas veļas žāvēšanai.

Tā kā ir iespējamas nobīdes attiecībā uz auduma veidu un veļas daudzumu, elektrības padeves svārstībām, apkārtējās vides temperatūru un mitrumu, gala lietotāja veiktie mērījumi var atšķirties no tabulā sniegtajiem datiem.

# ZEMA PATĒRIŅA GAIDĪŠANAS REŽĪMS

Ja pēc veļas žāvētāja ieslēgšanas neieslēdzat programmu vai neveicat kādu citu darbību, pēc piecām minūtēm žāvētājs automātiski izslēgsies, tādējādi ietaupot elektrību. Mirgos pogas (3) SĀKT/PAUZĒT signāllampiņa.
Displejs atkal ieslēgsies, ja pagriezīsiet programmu izvēles pogu vai piespiedīsiet pogu (1) IESLĒGT/IZSLĒGT, vai atvērsiet veļas žāvētāja durtiņas. Ja piecas minūtes pēc programmas beigām netiek veiktas darbības, izslēgsies arī displeja bloks. Mirgos pogas (3) SĀKT/PAUZĒT signāllampiņa.

| | |
|---|---|
| *P o* = noteiktais jaudas patēriņš izslēgtā režīmā [W] | < 0,5 |
| *P l* = noteiktais jaudas patēriņš gaidīšanas režīmā [W] | < 0,5 |
| *T l* = gaidīšanas režīma ilgums [min.] | 5,00 |

Zems tīkla spriegums un atšķirīgas mazgāšanas slodzes var ietekmēt žāvēšanas ilgumu; displejā attēlotais atlikušais žāvēšanas ilgums žāvēšanas procesa laikā tiek attiecīgi koriģēts.

*Mēs paturam tiesības veikt jebkādas izmaiņas šajos norādījumos par lietošanu, kā arī tiesības kļūdīties.*

ENERG
енергия · ενεργεια
Y
IJA
IE
IA
XXXXX
A+++
A++
A+
A
B
C
D
X
XXX
kWh/annum
ENERGIA · ЕНЕРГИЯ · ΕΝΕΡΓΕΙΑ
ENERGIJA · ENERGY · ENERGIE
ENERGI
kg
XXX
min/cycle*
X
kg
XX
dB
Xxxxxxx
*цикъл · cyklus · portion · zyklus
πρόγραμμα · ciclo · tsükkel
ohjelma · ciklus · ciklas · cikls
ċiklu · cyclus · cykl · ciclu
program · torkomgång
392/2012

**PRODUKTA ZĪME atbilstīgi EK Regulai Nr. 392/2012**

Apzīmējumi

| | | |
|---|---|---|
| **A** | **Modeļa ID** | XXXXXX |
| **B** | Kondensācijas tipa veļas žāvētājs<br>Veļas žāvētājs ar siltumsūkni | YES= JĀ; NO=NĒ<br>YES= JĀ; NO=NĒ |
| **C** | Automātiskais mājsaimniecības veļas žāvētājs | YES= JĀ; NO=NĒ |
| **D** | »ES ekomarķējuma« regula EK 66/2010 | YES= JĀ; NO=NĒ |
| **E** | Enerģijas patēriņš standarta kokvilnas programmai pie pilnas noslodzes ($E_{dry}$) [kWh] | X,XX |
| **F** | Enerģijas patēriņš standarta kokvilnas programmai pie nepilnas noslodzes ($E_{dry½}$) [kWh] | X,XX |
| **G** | Enerģijas patēriņš režīmā »izslēgts« ($P_0$) [W] | X,XX |
| **H** | Enerģijas patēriņš režīmā »atstāts ieslēgts« (gaidīšanas režīms) ($P_l$) [W] | X,XX |
| **I** | Režīma »atstāts ieslēgts« ilgums [min] | XX |
| **J** | Standarta kokvilnas programma, ko izmanto pilnā un daļējā noslodzē, ir standarta žāvēšanas programma, uz kuru attiecas informācija enerģijas marķējumā un produkta zīmē. Cotton Standard (Kokvilnas Standarta) programma ⊏ ir paredzēta vidēji mitras kokvilnas veļas žāvēšanai. Enerģijas patēriņa ziņa tā ir visefektīvākā programmas kokvilnas veļas žāvēšanai. | |
| **K** | Svērtais programmas laiks ($T_t$) standarta kokvilnas programmai pie pilnas un daļējas noslodzes [min] | XX |
| **L** | Programmas laiks standarta kokvilnas programmai pie pilnas ($T_{dry}$) un daļējas slodzes ($T_{dry½}$) [min] | XX/XX |
| **M** | Vidējā kondensācijas efektivitāte ($C_{dry}$) / ($C_{dry½}$) | XX/XX |
| **N** | Svērtā kondensācijas efektivitāte ($C_t$) | XX |
| **O** | Iebūvētas iekārtas | YES= JĀ; NO=NĒ |

Pamatojoties uz 160 standarta žāvēšanas cikliem ar Cotton Standard (Kokvilnas Standarta) programmu ⊏ pilnā un daļējā noslodzē atbilstīgi EN61121.
Faktiskais enerģijas patēriņš būs atkarīgs no tā, kā iekārta tiks lietota.

Skalā no D (vismazāk efektīva) līdz A+++ (visefektīvākā).