LV

DETALIZĒTI NORĀDĪJUMI
VEĻAS MAZGĀJAMĀS MAŠĪNAS LIETOŠANAI

gorenje

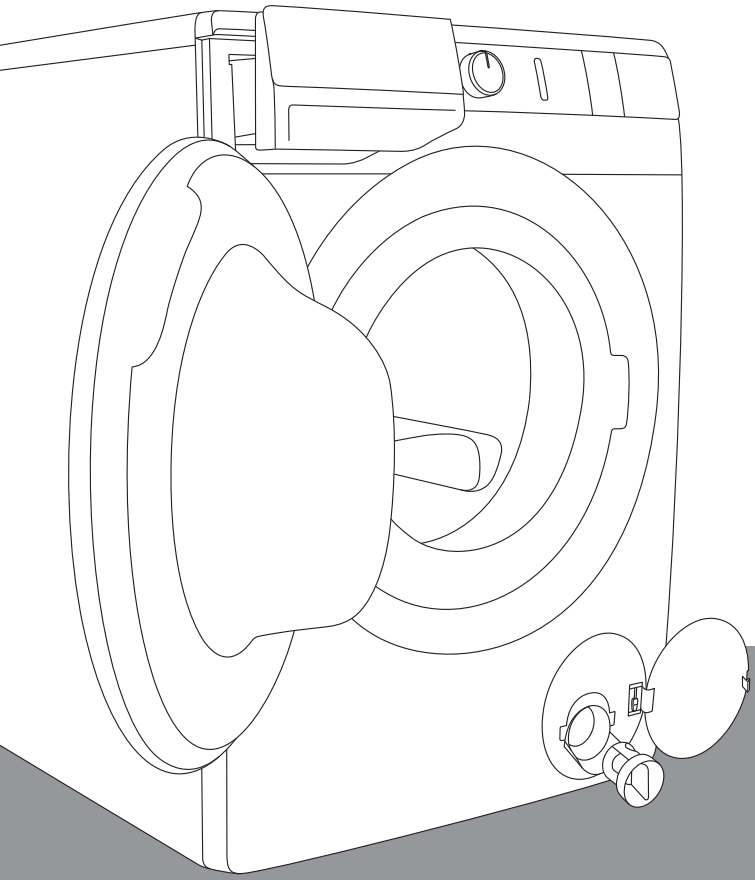

www.gorenje.com

Mūsdienās dzīve ir sarežģīta. Padarīsim veļas kopšanu vienkāršu! Jūsu jaunajā **WaveActive** veļas mazgāšanas mašīnā ir izmantotas inovatīvas tehnoloģijas un jaunākie sasniegumi veļas kopšanas jomā, kas palīdzēs atvieglot mājas soli. **WaveActive** tehnoloģija ikvienam apģērbam piedāvā visuzmanīgāko kopšanu ar vismazāko burzīšanos. Tajā pašā laikā jūsu veļas mazgājamā mašīna ļoti efektīvi izmantos elektrību, ūdeni un mazgāšanas līdzekli, tādēļ tā nebūs slogs apkārtējai videi.

Šī veļas mazgājamā mašīna ir paredzēta tikai lietošanai mājsaimniecībās. Lūdzu, nelietojiet to veļai, kuras etiķetē norādīts, ka tā nav piemērota mazgāšanai veļas mazgājamajā mašīnā.

Lietošanas pamācībā tālāk minētajiem simboliem ir šāda nozīme:

Informācija, padoms vai ieteikums

Brīdinājums – vispārīgs apdraudējums

Brīdinājums – elektrošoka apdraudējums

Brīdinājums – karstas virsmas apdraudējums

Brīdinājums – ugunsbīstamība

Lūdzu, ļoti rūpīgi izlasiet norādījumus!

SATURS

4 DROŠĪBAS PASĀKUMI	**IEVADS**
10 VEĻAS MAZGĀJAMĀS MAŠĪNAS APRAKSTS	
11 Tehniskās specifikācijas	
12 Vadības bloks	
14 UZSTĀDĪŠANA UN SAVIENOJUMI	**VEĻAS MAZGĀJAMĀS MAŠĪNAS SAGATAVOŠANA PIRMAJAI LIETOŠANAS REIZEI**
14 Bloķēšanas stieņu izņemšana	
15 Pārvietošana un pārvadāšana pēc uzstādīšanas	
16 Telpas izvēle	
16 Veļas mazgājamās mašīnas kājiņu regulēšana	
17 Veļas mazgājamās mašīnas novietojums	
19 Pievienošana ūdens padevei	
20 Aqua - stop	
20 Total Aqua - stop	
21 Ūdens izvades šļūtenes pievienošana un nostiprināšana	
23 Iekārtas pievienošana elektrotīklam	
24 PIRMS LIETOT IEKĀRTU PIRMO REIZI	
25 MAZGĀŠANAS PROCESA POSMI (1-7)	**MAZGĀŠANAS PROCESA POSMI**
25 1. posms: pievērsiet uzmanību apģērba etiķetēm	
26 2. posms: Sagatavošana mazgāšanai	
28 3. posms: Mazgāšanas programmas izvēle	
32 4. posms: iestatījumu izvēle	
35 5. posms: papildu funkciju izvēle	
37 6. posms: mazgāšanas programmas palaišana	
38 7. posms: Mazgāšanas programmas nomaiņa vai manuāla (fiziski izdarīta) atcelšana	
39 8. posms: mazgāšanas programmas beigas	
40 PĀRTRAUKŠANA UN PROGRAMMAS MAIŅA	
43 APKOPE UN TĪRĪŠANA	**VEĻAS MAZGĀJAMĀS MAŠĪNAS TĪRĪŠANA**
43 Dozēšanas atvilktnes tīrīšana	
44 Ūdens pievades šļūtenes, veļas mazgājamā līdzekļa dozētāja korpusa un durtiņu gumijas paplāksnes tīrīšana	
45 Sūkņa filtra tīrīšana	
46 Veļas mazgājamās mašīnas ārpuses tīrīšana	
47 TRAUCĒJUMMEKLĒŠANA	**UN APKOPE TROUBLE-SHOOTING**
47 Veicamās darbības ...?	
48 Traucējummeklēšanas un kļūmju tabula	
52 Pakalpojumu sniegšana	
53 IETEIKUMI MAZGĀŠANAI UN VEĻAS MAZGĀJAMĀS MAŠĪNAS EKONOMISKAI LIETOŠANAI	**DAŽĀDI**
57 Ieteikumi traipu tīrīšanai	
59 ATBRĪVOŠANĀS NO IERĪCES	
60 PROGRAMMU ILGUMS UN CENTRIFUGĒŠANAS ĀTRUMA TABULA	

DROŠĪBAS PASĀKUMI

Pirms veļas mazgājamās mašīnas lietošanas rūpīgi izlasiet lietošanas pamācību.

Lūdzu, nesāciet lietot veļas mazgājamo mašīnu, pirms neesat izlasījuši un sapratuši turpmāk sniegtos norādījumus.

Šī veļas mazgājamās mašīnas lietošanas pamācība tiek iekļauta dažādu veļas mazgājamo mašīnu veidu vai modeļu komplektācijā. Tādēļ tajā var būt iekļauti tādu iestatījumu vai aprīkojuma apraksti, kas jūsu veļas mazgājamā mašīnā nav pieejami.

Neievērojot lietošanas norādījumus vai lietojot veļas mazgājamo mašīnu nepareizi, var tikt sabojāta veļa vai veļas mazgājamā mašīna, kā arī ierīces lietotājs var gūt ievainojumus. Uzglabājiet lietošanas pamācību viegli pieejamā vietā veļas mazgājamās mašīnas tuvumā.

Lietošanas pamācība ir pieejama mūsu tīmekļa vietnē www.gorenje.com.

Jūsu veļas mazgājamā mašīna ir paredzēta tikai lietošanai mājsaimniecībās. Ja veļas mazgājamo mašīnu lieto profesionāliem mērķiem, peļņas nolūkos vai citiem mērķiem, kas nav parasta lietošana mājsaimniecības vajadzībām, kā arī, ja ierīci lieto persona, kas nav patērētājs, uz to attiecas iespējami īsākais garantijas termiņš, ko paredz saistošie likumi.

Ievērojiet norādījumus pareizai Gorenje veļas mazgājamās mašīnas uzstādīšanai un pieslēgšanai ūdens un elektriskās strāvas tīklam (skat. nodaļu »UZSTĀDĪŠANA UN PIEVIENOŠANA«).

Ierīces pieslēgšana ūdens un elektroenerģijas padevei jāveic atbilstoši apmācītam tehniķim vai speciālistam.

Remonta un apkopes darbi, kas attiecas uz drošību vai veiktspēju, jāveic apmācītiem speciālistiem.

Lai neradītu bīstamību, **bojātu elektrības vadu** drīkst nomainīt tikai ražotājs, servisa tehniķis vai pilnvarota persona.

Pirms veļas mazgājamās mašīnas pievienošanas strāvas tīklam vismaz divas stundas nogaidiet, līdz veļas mašīna sasniedz telpas temperatūru.

Defektu gadījumā lietojiet tikai apstiprinātas pilnvarotu ražotāju izgatavotas rezerves daļas.

Lietotājs sedz izmaksas par bojājumiem, kas radušies nepareiza veļas mazgājamās mašīnas pieslēguma vai lietošanas gadījumā vai ja to apkalpo nepilnvarota persona, jo garantija nesedz šādas izmaksas.

Veļas mazgājamo mašīnu nedrīkst pieslēgt elektrotīklam, izmantojot pagarinājuma vadu.

Nepievienojiet veļas mazgājamo mašīnu elektrotīklam, izmantojot ārēju ieslēgšanas ierīci, piemēram, programmu taimeri, un nepievienojiet to elektrotīklam, ko elektroenerģijas nodrošinātājs regulāri ieslēdz un izslēdz.

Nepievienojiet veļas mazgājamo mašīnu kontaktligzdai, kas ir paredzēta elektriskajam bārdas skuveklim vai matu žāvētājam.

Neuzstādiet veļas mazgājamo mašīnu telpā, kuras temperatūra var pazemināties zem 5°C, jo, sasalstot ūdenim, var tikt bojātas veļas mašīnas detaļas.

Novietojiet veļas mazgājamo mašīnu uz līdzenas un stabila cieta (betona) pamata.

Ja veļas mazgājamo mašīnu novieto uz stabila paaugstināta pamata, veļas mazgājamā mašīna papildus jānostiprina pret apgāšanos.

Pirms veļas mazgājamās mašīnas pirmās lietošanas reizes izņemiet bloķēšanas stieņus, jo bloķētas veļas mašīnas pagriešana var izraisīt smagus bojājumus (skat. nodaļu »UZSTĀDĪŠANA UN PIEVIENOŠANA/Bloķēšanas stieņu izņemšana"). Garantija nav spēkā, ja ierīci transportē bez transportēšanas aizsargierīcēm.

Pievienojot veļas mazgājamo mašīnu ūdens padevei, noteikti lietojiet komplektācijā iekļauto ūdens piegādes šļūteni un paplāksnes. Ūdens padeves spiedienam ir jābūt 0,05 MPa un 0,8 MPa (0,5–8 bāru) robežās.

Veļas mazgāšanas mašīnas pievienošanai pie ūdens padeves vienmēr lietojiet jaunu ūdens padeves šļūteni; nelietojiet jau lietotu ūdens padeves šļūteni.

Ūdens izvades šļūtenes galam jāiesniedzas ūdens noteces cauruļvadā.

Pirms mazgāšanas cikla sākuma piespiediet norādītajā vietā durtiņas, līdz tās tiek nobloķētas. Veļas mazgājamās mašīnas darbības laikā durvis nevar atvērt.

Iesakām pirms pirmās mazgāšanas reizes izņemt no veļas mazgāšanas tvertnes visus netīrumus, izmantojot programmu Cotton 90°C (Kokvilna 90°C) (skatiet PROGRAMMU TABULU).

Pēc mazgāšanas cikla aizveriet ūdens krānu un atvienojiet no kontaktligzdas veļas mazgājamās mašīnas kontaktdakšu.

Iztīriet sūkņa filtrs vienmēr, kad uz displeja bloka tiek parādīts simbols .

Lietojiet veļas mazgājamo mašīnu tikai veļas mazgāšanai, kā tas aprakstīts lietošanas pamācībā. Veļas mašīna nav paredzēta sausai tīrīšanai.

Lietojiet tikai mazgāšanai un kopšanai ar veļas mazgājamo mašīnu paredzētus līdzekļus. Mēs neatbildam par paplākšņu un plastmasas detaļu bojājumiem vai krāsas maiņu, ko izraisījusi nepareiza balināšanas vai krāsošanas līdzekļu lietošana.

Veicot atkaļķošanu, lietojiet tikai atkaļķošanas līdzekļus ar pievienotu pretkorozijas aizsardzību. (Lietojiet tikai nekodīgus atkaļķošanas līdzekļus.) Ievērojiet ražotāja norādījumus. Atkaļķošanas procesu pabeidziet ar vairākiem skalošanas cikliem vai palaižot Steril tub (Paštīrīšanas programmu), lai likvidētu skābju atlikumus (piem., etiķa u. c.).

604143

⚠ Nelietojiet šķīdinātājus saturošus mazgāšanas līdzekļus, jo tie vai izraisīt indīgu gāzu izdalīšanos, veļas mazgājamās mašīnas bojājumus un aizdegšanās un sprādziena risku.

Mazgāšanas programmas laikā netiek izdalīti sudraba joni.

Veļas mazgāšanas mašīna nav paredzēta lietošanai personām (tostarp bērniem) ar ierobežotām fiziskām, sensorām vai garīgām spējām, bez pieredzes un zināšanām. Personai, kas atbild par viņu drošību, jāapmāca šīs personas, kā lietot veļas mazgājamo mašīnu.

Garantija neattiecas uz patēriņa precēm, nelielām krāsas izmaiņām, palielinātu troksni, kas ir saistīts ar ierīces nolietošanos un neietekmē ierīces darbību, kā arī vizuāliem sastāvdaļu defektiem, kas neietekmē ierīces darbību vai drošību.

BĒRNU DROŠĪBA

Pirms veļas mazgājamās mašīnas durvju aizvēršanas un programmas ieslēgšanas pārliecinieties, ka veļas tvertnē neatrodas nekas lieks (piem., ja veļas mazgājamās mašīnas veļas tvertnē ierāpies bērns un aizvēris durvis no iekšpuses).

Uzglabājiet veļas mazgāšanas līdzekli un veļas mīkstinātāju bērniem nepieejamā vietā.

Ieslēdziet bērnu drošības funkciju. Skat. nodaļu »IESTATĪJUMU IZVĒLE/Bērnu drošības funkcija«.

Neļaujiet, ka ierīcei tuvojas bērni, kas ir jaunāki par trīs gadiem, ja vien tie netiek nepārtraukti uzraudzīti.

Veļas mazgājamā mašīna ir ražota saskaņā ar visiem saistošajiem drošības standartiem.
Šo veļas mazgājamo mašīnu drīkst lietot bērni no 8 gadu vecuma un personas ar ierobežotām maņām, fiziskām vai garīgajām spējām, kā arī bez pieredzes un zināšanām, bet tikai tādā gadījumā, ja lietošanas laikā tos uzrauga pieaugušais, ja tie ir atbilstoši apmācīti par drošu veļas mazgājamās mašīnas lietošanu un ja tie apzinās nepareizas lietošanas bīstamību. Nodrošiniet, ka bērni nespēlējas ar ierīci. Bērni nedrīkst bez uzraudzības tīrīt veļas mazgājamo mašīnu vai veikt citus apkopes darbus.

KARSTAS VIRSMAS IZRAISĪTS APDRAUDĒJUMS ⚠
Mazgājot veļu augstā temperatūrā, sakarsīs durtiņu stikls. Ievērojiet piesardzību, lai izvairītos no apdegumiem. Nodrošiniet, ka bērni nespēlējas durtiņu stikla tuvumā.

AIZSARDZĪBA PRET PĀRPLŪŠANU (AR IESLĒGTU VEĻAS MAZGĀJAMO MAŠĪNU) ⚠
Ja ūdens līmenis ierīcē pārsniedz parasto līmeni, ieslēdzas aizsardzība pret paaugstinātu ūdens līmeni. Tā atslēgs ūdens piegādi un sāks izsūknēt ūdeni. Programma tiek pārtraukta, un tiek parādīts kļūdas ziņojums (skat. TRAUCĒJUMMEKLĒŠANAS TABULU).

PĀRVADĀŠANA/PĀRVADĀŠANA PĒC UZSTĀDĪŠANAS
Ja pēc uzstādīšanas gatavojaties veļas mazgājamo mašīnu pārvietot, tā jānobloķē, ievietojot vismaz vienu bloķēšanas stieni (skat. nodaļu »UZSTĀDĪŠANA UN PIEVIENOŠANA/ Pārvietošana un pārvadāšana«). Pirms bloķēšanas stieņu ievietošanas atvienojiet veļas mazgājamo mašīnu no strāvas tīkla!

VEĻAS MAZGĀJAMĀS MAŠĪNAS APRAKSTS

PRIEKŠPUSE

1. Vadības bloks
2. Sākt/pauzēt poga
3. Programmu izvēles poga
4. Ieslēgt/izslēgt/atiestatīt poga
5. Dozēšanas atvilktne
6. Durtiņas
7. Datu plāksnīte
8. Sūkņa filtrs

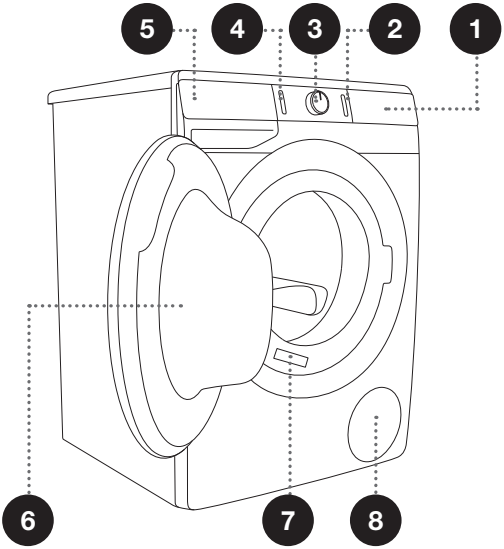

AIZMUGURE

1. Ūdens pievades caurule
2. Strāvas vads
3. Ūdens izplūdes caurule
4. Regulējamas kājiņas

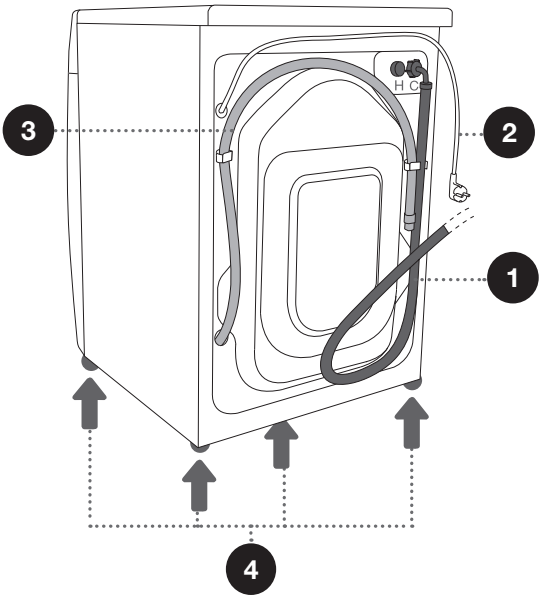

TEHNISKĀS SPECIFIKĀCIJAS

(ATKARĪGI NO MODEĻA)

Datu plāksnīte ar pamata informāciju par veļas mazgājamo mašīnu ir piestiprināta pie veļas mazgājamās mašīnas durvju atvēruma priekšējās sienas (skat. nodaļu »VEĻAS MAZGĀJAMĀS MAŠĪNAS APRAKSTS«).

Maksimālā slodze	Skatīt datu plāksnīti		
Platums	600 mm	600 mm	600 mm
Augstums	850 mm	850 mm	850 mm
Veļas mazgājamās mašīnas dziļums (a)	430 mm	465 mm	545 mm
Dziļums ar aizvērtām durtiņām	462 mm	495 mm	577 mm
Dziļums ar atvērtām durtiņām (b)	947 mm	980 mm	1062 mm
Veļas mazgājamās mašīnas svars	X kg (atkarīgi no modeļa)		
Nominālspriegums	Skatīt datu plāksnīti		
Nominālā jauda	Skatīt datu plāksnīti		
Savienojums	Skatīt datu plāksnīti		
Ūdens spiediens	Skatīt datu plāksnīti		
Strāva	Skatīt datu plāksnīti		
Frekvence	Skatīt datu plāksnīti		

Datu plāksnīte

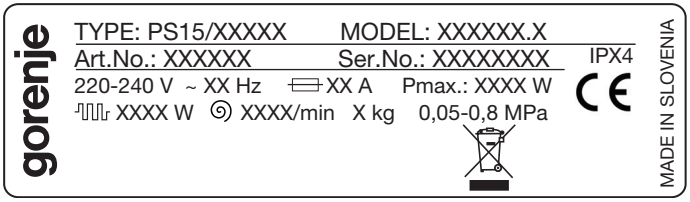

604143

VADĪBAS BLOKS

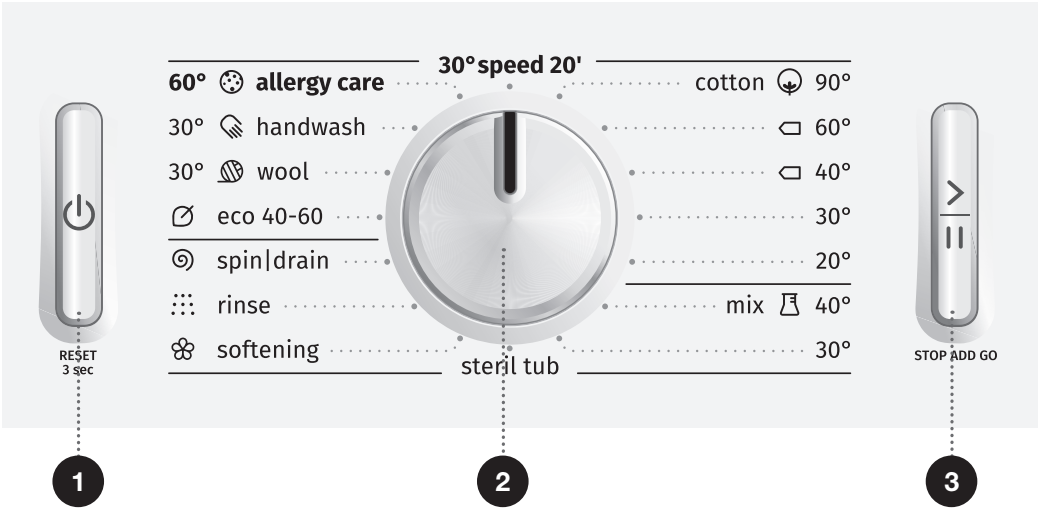

1 POGA IESLĒGT/IZSLĒGT/ ATIESTATĪT

Izmantojiet šo pogu, lai ieslēgtu un izslēgtu veļas mazgājamo mašīnu un atiestatītu mazgāšanas programmu.

2 PROGRAMMU IZVĒLES POGA

3 POGA SĀKT/PAUZĒT

Izmantojiet šo pogu, lai sāktu vai iepauzētu programmu.

Palaišanas brīdī vai pauzes laikā mirgos pogas fona apgaismojums; kad programma būs ieslēgta un darbosies, fona apgaismojums degs nepārtraukti.

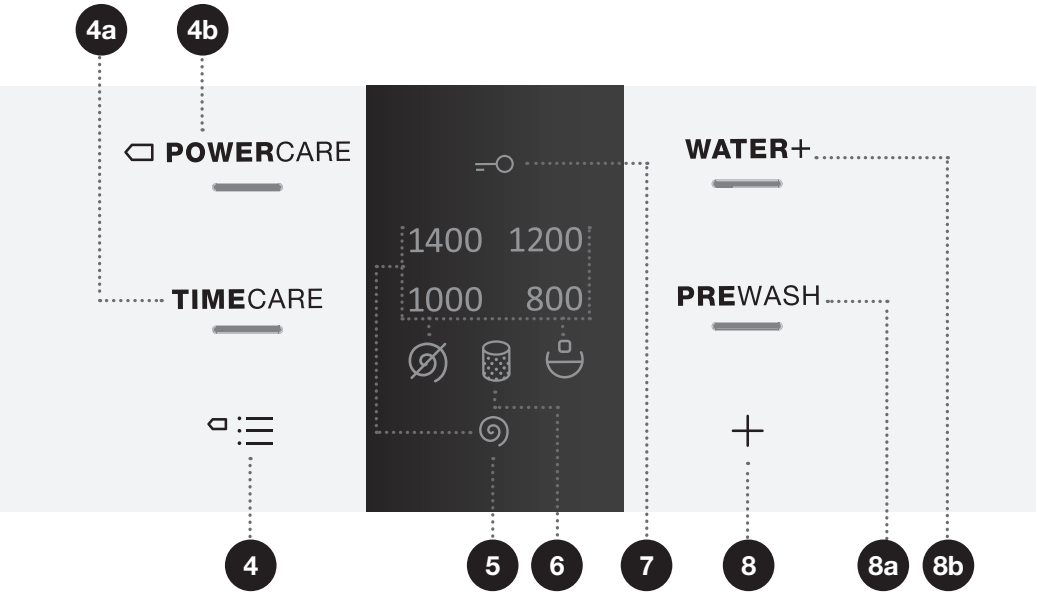

4 **MODE (REŽĪMS)**
(MAZGĀŠANAS REŽĪMS)
4a TIMECARE
(**LAIKA**TAUPĪŠANA)
4b POWERCARE

5 **SPIN**
(CETRIFUGĒŠANA)
(CENTRIFUGĒŠANAS ĀTRUMS 1400/
ŪDENS NOTECE/
SŪKŅA APTURĒŠANA)
Funkcija centrifugēšanas ātruma iestatīšanai.

6 **TĪRĪT SŪKŅA FILTRU**
simbols apgaismojums

7 **BĒRNU DROŠĪBAS FUNKCIJA**
simbols apgaismojums
Piespiediet pozīcijas 4+8 un 3 sekundes turiet piespiestas.

8 **EXTRAS + (PAPILDINĀJUMI)**
(PAPILDU FUNKCIJAS)
8a PREWASH
(PRIEKŠMAZGĀŠANA)
8b WATER+ (ŪDENS+)
(AUGSTS ŪDENS LĪMENIS)

604143

UZSTĀDĪŠANA UN SAVIENOJUMI

Noņemiet visu iepakojumu. Noņemot iepakojumu, uzmanieties, lai ar asu priekšmetu nesabojātu ierīci.

BLOĶĒŠANAS STIEŅU IZŅEMŠANA

⚠ Pirms ierīces pirmās lietošanas reizes jābūt izņemtiem pārvadāšanas stieņiem. Ja, ieslēdzot veļas mazgājamo mašīnu pirmo reizi, tā ir bloķēta, veļas mašīna var tikt bojāta. Šāda veida bojājumiem garantija nav spēkā!

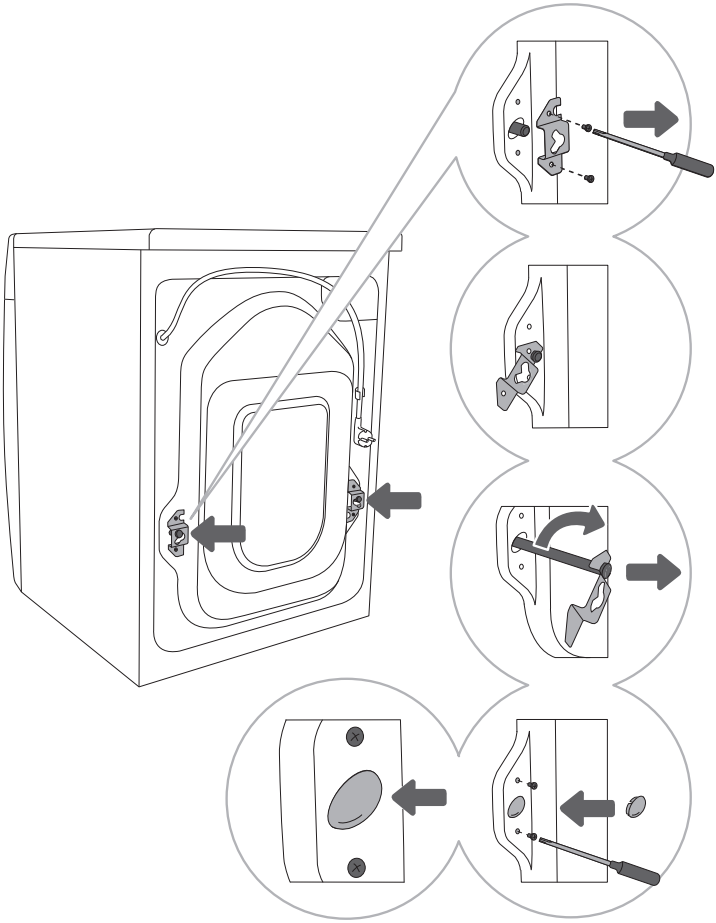

1 Pārvietojiet šļūtenes un atskrūvējiet skrūves veļas mazgājamās mašīnas aizmugurē.

Izņemiet abas leņķveida detaļas.

2 Uzbīdiet leņķveida detaļas bloķēšanas stieņa gropē, pirms tam pagrieziet leņķveida detaļu pretējā virzienā.

3 Izmantojot leņķveida detaļas, pagrieziet bloķēšanas stieņus par 90° un izvelciet stieņus.

4 Ievietojiet plastmasas aizbāžņus abās atverēs, kurās bija ievietoti bloķēšanas stieņi, un ieskrūvējiet atpakaļ skrūves, ko izskrūvējāt 1. darbībā. Plastmasas aizbāžņi ir ievietoti maisiņā, kurā atrodas ar veļas mazgājamās mašīnas lietošanas pamācība.

PĀRVIETOŠANA UN PĀRVADĀŠANA PĒC UZSTĀDĪŠANAS

Ja pēc uzstādīšanas gatavojaties veļas mazgājamo mašīnu pārvietot, tajā atkal jāievieto vismaz viens bloķēšanas stienis un leņķveida detaļa, lai tādējādi novērstu bojājumus, kas veļas mazgājamajai mašīnai varētu rasties tās pārvadāšanas laikā (skat. nodaļu »UZSTĀDĪŠANA UN PIEVIENOŠANA/Bloķēšanas stieņu izņemšana«) Ja esat pazaudējis leņķveida detaļas un bloķēšanas stieņus, varat tos pasūtīt pie ražotāja.

⚠ Pirms veļas mazgāšanas mašīnu pievienojat elektrības padevei pēc veļas mašīnas pārvadāšanas, vismaz divas stundas nogaidiet, lai tā sasniegtu telpas temperatūru. Ierīce jāuzstāda un pievienošana jāveic apmācītam tehniskajam darbiniekam.

⚠ Pirms veļas mazgājamās mašīnas lietošanas rūpīgi izlasiet lietošanas pamācību. Garantija neattiecas uz remonta vai garantijas prasībām, kas ir radušās veļas mazgājamās mašīnas nepareizas pievienošanas vai lietošanas rezultātā.

TELPAS IZVĒLE

Grīdai, uz kuras novieto veļas mazgājamo mašīnu, jābūt ar betona pamatu. Tai jābūt tīrai un sausai, pretējā gadījumā veļas mazgājamā mašīna var slīdēt. Notīriet arī regulējamo kājiņu apakšējo virsmu.

Veļas mazgājamajai mašīnai jāstāv taisni un stabili uz cieta pamata.

VEĻAS MAZGĀJAMĀS MAŠĪNAS KĀJIŅU REGULĒŠANA

Izmantojiet līmeņrādi un uzgriežņu atslēgas Nr. 32 (kājiņām) un Nr. 17 (uzgrieznim).

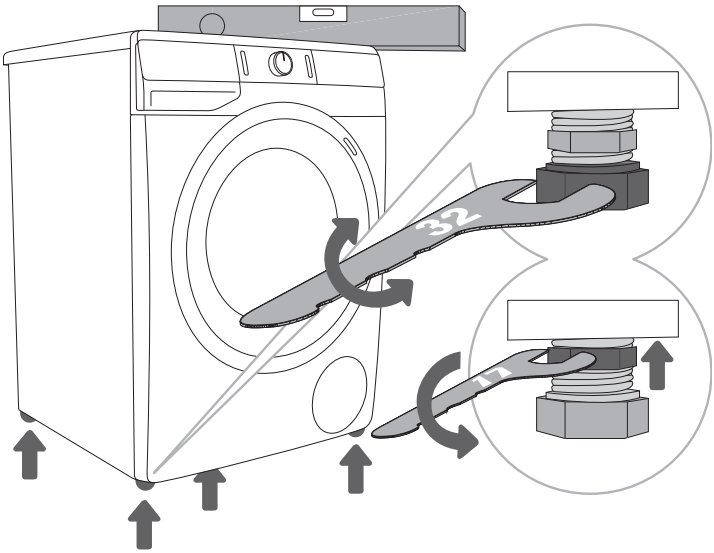

1 Nolīmeņojiet veļas mazgājamo mašīnu gareniski un šķērseniski, pagriežot regulējamās kājiņas.

2 Pēc kājiņu augstuma noregulēšanas cieši pievelciet pretuzgriežņus, izmantojot uzgriežņu atslēgu Nr.17, pagriežot tos veļas mazgājamās mašīnas lejasdaļas virzienā ⬆ (skat. zīmējumu).

Veļas mazgājamās mašīnas nepareiza līmeņošana, izmantojot regulējamās kājiņas, var izraisīt vibrāciju, ierīces slīdēšanu pa telpu un skaļu darbību. Veļas mazgājamās mašīnas nepareiza līmeņošana neattiecas uz garantiju.

Dažreiz ierīces darbības laikā var atskanēt neparasts vai skaļāks troksnis; vairākumā gadījumu to var izraisīt nepiemērota uzstādīšana.

VEĻAS MAZGĀJAMĀS MAŠĪNAS NOVIETOJUMS

Ja jums ir atbilstoša (tāda paša) izmēra Gorenje veļas žāvētājs, to var novietot uz Gorenje veļas mazgājamās mašīnas (šādā gadījumā jāizmanto kājiņas ar piesūcekņiem) vai tai blakus (1. un 3. att.).
Ja jūsu Gorenje veļas mazgājamā mašīna ir mazāka (minimālais dziļums 545 mm) nekā Gorenje veļas žāvētājs, jāiegādājas veļas žāvētāja balsts (2. zīm.). Kājiņu ar piesūcekņiem lietošana ir ļoti svarīga! Apkalpošanas centros iespējams iegādāties papildu aprīkojumu (žāvētāja balstu (a) un kājiņas ar piesūcekņiem (b)).
Virsmai, uz kuras novieto ierīci, jābūt tīrai un līdzenai.
Gorenje veļas mazgājamajai mašīnai, uz kuras jūs gatavojaties novietot Gorenje žāvētāju, jābūt spējīgai izturēt Gorenje veļas žāvētāja svaru (skat. nodaļu »VEĻAS MAZGĀJAMĀS MAŠĪNAS APRAKSTS/Tehniskā informācija«).

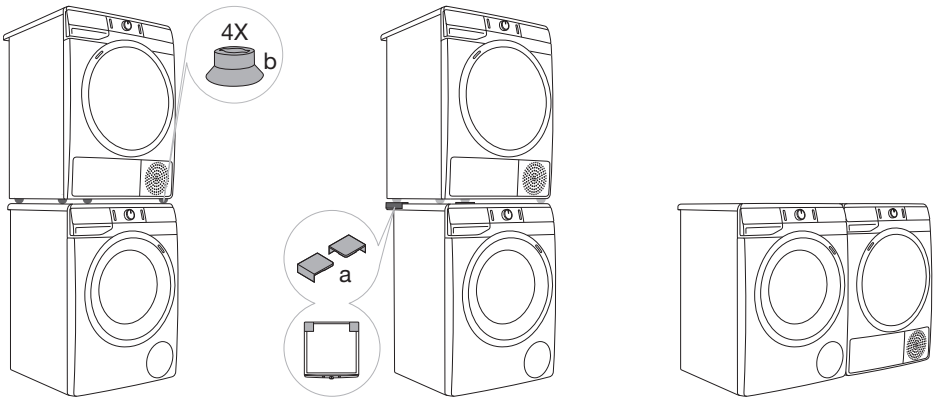

1 2 3

604143

Veļas mazgājamās mašīnas uzstādīšanas attālumi

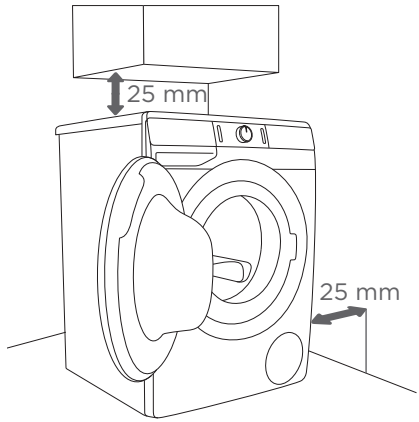

1

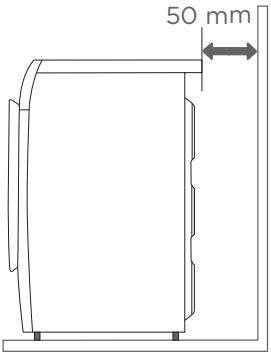

2

Veļas mazgājamā mašīna nedrīkst saskarties ar sienu vai blakus esošām mēbelēm. Lai nodrošinātu optimālu veļas mazgājamās mašīnas darbību, mēs iesakām ievērot attālumu no sienām atbilstoši tam, kā parādīts attēlā.
Ja netiek ievēroti minimālie noteiktie attālumi, nav iespējams nodrošināt pareizu veļas mazgājamās mašīnas darbu. Turklāt veļas mazgājamā mašīna var pārkarst (1. un 2. att.).

Nav ieteicams uzstādīt veļas mazgājamo mašīnu zem virtuves darbvirsmas.

Veļas mazgājamās mašīnas durtiņu atvēršana (skats no augšas)

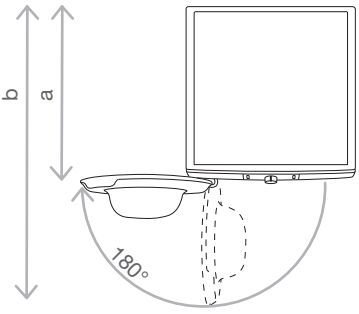

Skat. nodaļu »VEĻAS MAZGĀJAMĀS MAŠĪNAS APRAKSTS/Tehniskā informācija«).

a = veļas mazgājamās mašīnas dziļums
b = dziļums ar atvērtām durtiņām

⚠ Pirms veļas mazgājamās mašīnas pievienošanas strāvas tīklam vismaz divas stundas nogaidiet, līdz veļas mašīna sasniedz telpas temperatūru.

PIEVIENOŠANA ŪDENS PADEVEI

Pievienojiet šļūteni pie ūdens krāna, uzskrūvējot šļūteni uz vītnes.

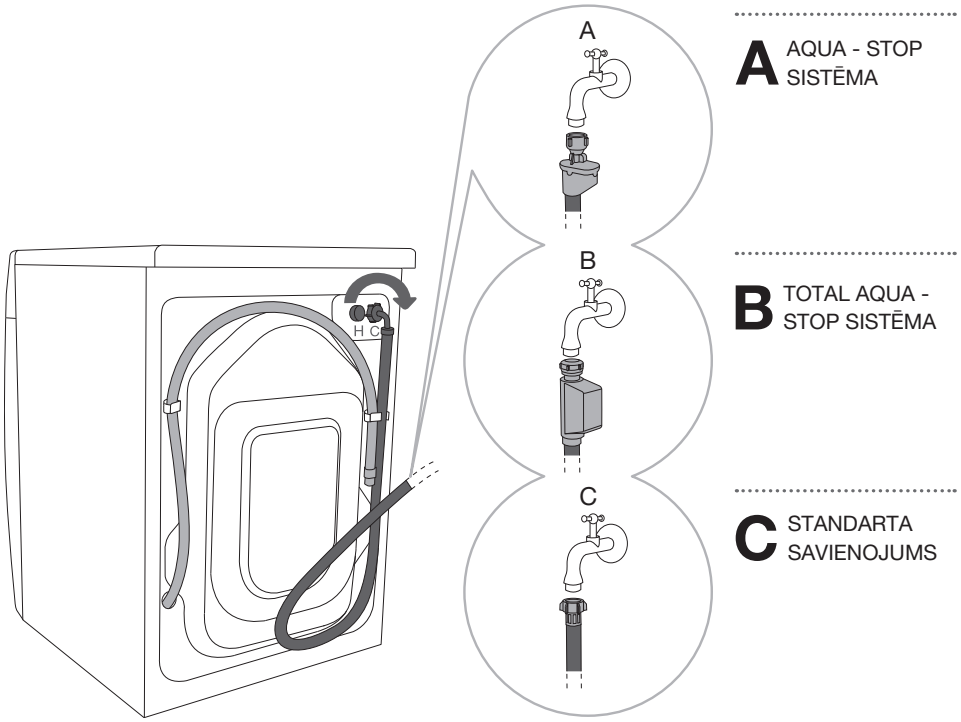

A AQUA - STOP SISTĒMA

B TOTAL AQUA - STOP SISTĒMA

C STANDARTA SAVIENOJUMS

Parastai veļas mazgājamās mašīnas darbībai spiedienam ūdens piegādes tīklā jābūt starp 0,05 un 0,8 MPa (0,5–8 bāri). Minimālo dinamisko ūdens spiedienu var noteikt, izmērot ūdens plūsmu. 15 sekundēs no pilnībā atgriezta krāna jāiztek 3 litriem ūdens.

Ja jūsu modelim ir gan karstā, gan aukstā ūdens pievienošanas iespējas, pievienojiet vienu šļūteni pie aukstā ūdens pievades (zils spārnuzgrieznis vai zila atzīme uz šļūtenes) un otru pie karstā ūdens pievades (sarkans spārnuzgrieznis vai sarkana atzīme uz šļūtenes), kā tas norādīts uz veļas mazgājamās mašīnas aizmugures. Savienojumi ir marķēti ar burtiem »C« un »H« (C-cold = auksts, H-hot = karsts).
Siltais ūdens (karstā un aukstā ūdens maisījums) tiek pievienots vienīgi programmām ar 40°C vai augstāku ūdens temperatūru.

Pievelciet ūdens pievades šļūteni ar roku pietiekami stingri, lai šļūtene būtu labi noblīvēta (maks. 2 Nm). Pēc šļūtenes pievienošanas jāpārbauda, vai blīvei nesūcas cauri ūdens. Pievienojot šļūteni, nelietojiet knaibles vai līdzīgus instrumentus, jo tie var sabojāt uzgriežņa vītnes.

Lietojiet tikai kopā ar ierīci saņemto ūdens pievades šļūteni. Nelietojiet lietotas vai atšķirīgas šļūtenes.

604143

AQUA - STOP (TIKAI DAŽIEM MODEĻIEM)

Ja iekšējā caurule vai šļūtene ir bojāta, tiek ieslēgta atslēgšanas programma, kas pārtrauc ūdens padevi veļas mazgājamajai mašīnai. Tādā gadījumā kontroles stikliņš (a) iegaismosies sarkanā krāsā. Nomainiet ūdens pievades šļūteni.

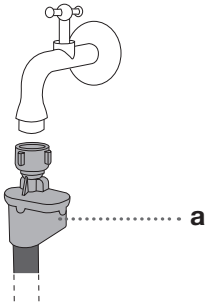

TOTAL AQUA - STOP (TIKAI DAŽIEM MODEĻIEM)

Ja iekšējā caurule vai šļūtene ir bojāta un ja veļas mazgājamās mašīnas apakšdaļā atrodas ūdens, tiek ieslēgta atslēgšanas programma, kas pārtrauc ūdens padevi veļas mazgājamajai mašīnai. Šādā gadījumā mazgāšanas process tiks apturēts, ūdens pievade tiks atslēgta, un veļas mazgāšanas mašīna ieslēgs sūkni un kļūdas signālu.

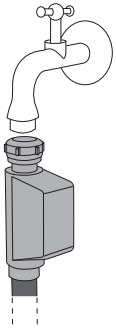

Neiegremdējiet ūdens pievades šļūteni ar Aqua - stop sistēmu ūdenī; sistēmā ietilpst elektriskais vārsts.

Pievienojot ūdens padeves šļūteni, pievienojiet to tādā veidā, kas ļauj veikt atbilstošu un netraucētu ūdens padevi.

ŪDENS IZVADES ŠĻŪTENES PIEVIENOŠANA UN NOSTIPRINĀŠANA

Ievietojiet ūdens izvades šļūtenes galu izlietnē vai vannā vai pievienojiet to tieši notekcaurulē (izvades šļūtenes diametrs ir 4 cm). Attālums no grīdas līdz izvades šļūtenes galam vertikālā virzienā nedrīkst pārsniegt 100 cm un nedrīkst būt mazāks par 60 cm. To var nostiprināt trīs veidos (A, B, C).

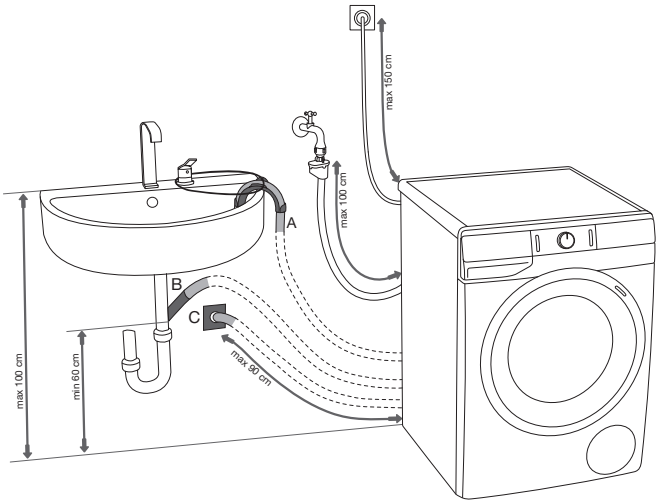

A Izvades šļūtenes galu var ievietot izlietnē vai vannā. B Lai šļūteni nostiprinātu un neļautu tai noslīdēt uz grīdas, izmantojiet auklu, kas izvērta cauri atverei šļūtenes balstā.

B Izplūdes šļūtenes galu var ievietot arī tieši izlietnes notekcaurulē.

C Izplūdes šļūteni var pievienot arī kanalizācijas caurulei sienā, izmantojot fiksatoru, kas ir pareizi jāpiestiprina, lai varētu iztīrīt šļūteni.

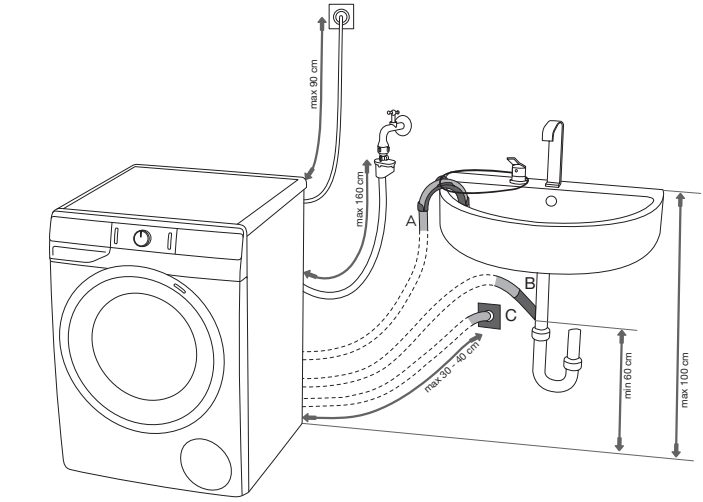

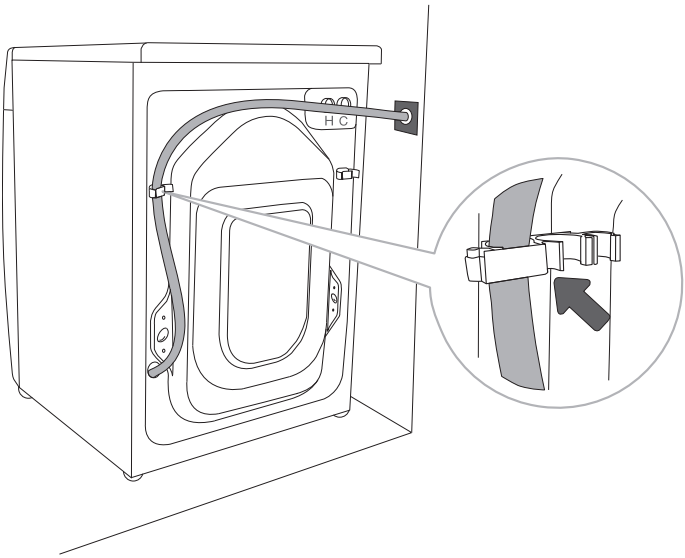

Izplūdes šļūtene jāpievieno un jāpiestiprina pie mazgājamās mašīnas aizmugurē ierīkotās savienojuma vietas, kā tas parādīts attēlā.

Ja izplūdes šļūtene nav pareizi pievienota, nav iespējams nodrošināt drošu un pareizu veļas mazgājamās mašīnas darbību.

IEKĀRTAS PIEVIENOŠANA ELEKTROTĪKLAM

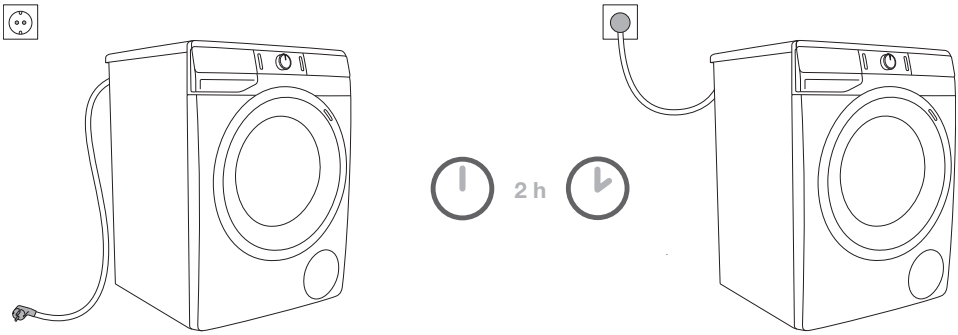

⚠ Pirms veļas mazgājamās mašīnas pievienošanas strāvas tīklam vismaz divas stundas nogaidiet, līdz veļas mašīna sasniedz telpas temperatūru.

Veļas mazgājamo mašīnu pievienojiet tikai zemētai kontaktligzdai. Pēc uzstādīšanas sienas kontaktligzdai jābūt brīvi pieejamai. Kontaktligzdai jābūt aprīkotai ar zemējuma kontaktu (ievērojot attiecīgos noteikumus).

Informācija par jūsu veļas mazgājamo mašīnu ir norādīta datu plāksnītē (skat. nodaļu »VEĻAS MAZGĀJAMĀS MAŠĪNAS APRAKSTS/Tehniskā informācija«).

⚠ Lai aizsargātu ierīci zibens spēriena gadījumā, mēs iesakām lietot aizsardzību pret sprieguma pārsniegšanu.

⚠ Veļas mazgājamo mašīnu nedrīkst pieslēgt elektrotīklam, izmantojot pagarinājuma vadu.

- Nepievienojiet veļas mazgājamo mašīnu kontaktligzdai, kas ir paredzēta elektriskajam bārdas skuveklim vai matu žāvētājam.

- Remonta un apkopes darbi, kas attiecas uz drošību vai veiktspēju, jāveic apmācītiem speciālistiem.

- Bojātu strāvas vadu drīkst nomainīt tikai ražotāja pilnvarota persona.

PIRMS LIETOT IEKĀRTU PIRMO REIZI

Pārliecinieties, ka veļas mazgājamā mašīna ir atvienota no elektrotīkla; pēc tam tveriet durtiņas virzienā uz sevi (1. un 2. att.).

Pirms pirmās lietošanas reizes iztīriet veļas mazgājamās mašīnas mazgāšanas tvertni ar mīkstu, mitru kokvilnas drānu un ūdeni vai izmantojiet programmu Cotton 90°C (Kokvilna 90°C). Veļas mazgājamās mašīnas mazgāšanas tvertnē nedrīkst būt veļa; tvertnei jābūt tukšai (3. un 4. att.).

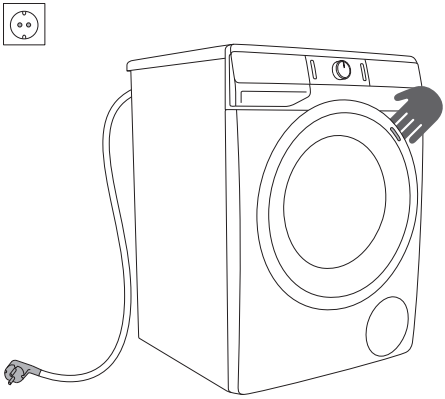

1

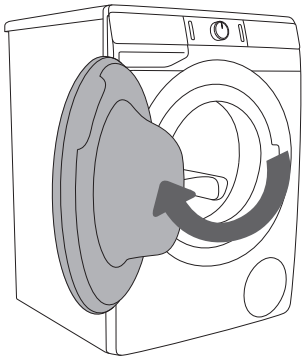

2

3

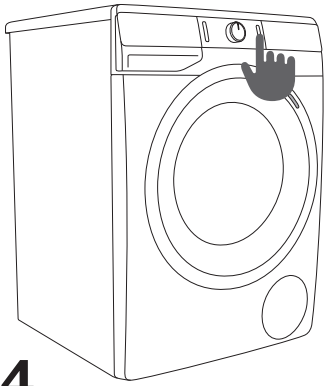

4

⚠ Nelietojiet šķīdinātājus vai tīrīšanas līdzekļus, kuri var sabojāt veļas mazgāšanas mašīnu (lūdzu, ievērojiet tīrīšanas līdzekļa ražotāja sniegtos ieteikumus un brīdinājumus).

MAZGĀŠANAS PROCESA POSMI (1-7)

1. POSMS: PIEVĒRSIET UZMANĪBU APĢĒRBA ETIĶETĒM

Parasta mazgāšana; Saudzīgi mazgājama veļa	Maks. mazgāšanas temp. 95°C	Maks. mazgāšanas temp. 60°C	Maks. mazgāšanas temp. 40°C	Maks. mazgāšanas temp. 30°C	Mazgāt ar rokām	Nemazgāt
Balināšana	Balināt aukstā ūdenī			Nedrīkst balināt		
Sausā tīrīšana	Sausā tīrīšana ar visiem tīrīšanas līdzekļiem	Tīrīšanas benzīns R11, R113		Sausā tīrīšana ar petroleju, tīru spirtu un R 113	Nedrīkst lietot sauso tīrīšanu	
Gludināšana	Karstā gludināšana, maks. 200°C	Karstā gludināšana, maks. 150°C		Karstā gludināšana, maks. 110°C	Nedrīkst gludināt	
Žāvēšana	Žāvēt izklātā veidā (izklājot uz plakanas virsmas)	Žāvēt bez izgriešanas Žāvēt uz pakaramā/ auklas		Augsta temperatūra Zema temperatūra	Nežāvēt centrifūgā	

2. POSMS: SAGATAVOŠANA MAZGĀŠANAI

1. Sašķirojiet veļu pēc auduma veida, krāsas, netīrības pakāpes un pieļaujamās mazgāšanas temperatūras (skat. PROGRAMMU TABULU).
2. Veļu, no kuras atdalās daudz šķiedru, mazgājiet atsevišķi no citas veļas.
3. Aizpogājiet pogas un aizvelciet rāvējslēdzējus, sasieniet lentes, izvērsiet kabatas uz otru pusi, izņemiet metāla sprauades, kas varētu sabojāt veļu un veļas mazgāšanas tvertni vai aizsprostot šļūteni.
4. Apģērbu, kam nepieciešama ļoti saudzīga mazgāšana, un mazos apģērba gabalus ievietojiet tiem paredzētā īpašā veļas mazgāšanas maisiņā.
   (Īpašo veļas maisiņu var iegādāties kā izvēles piederumu.)

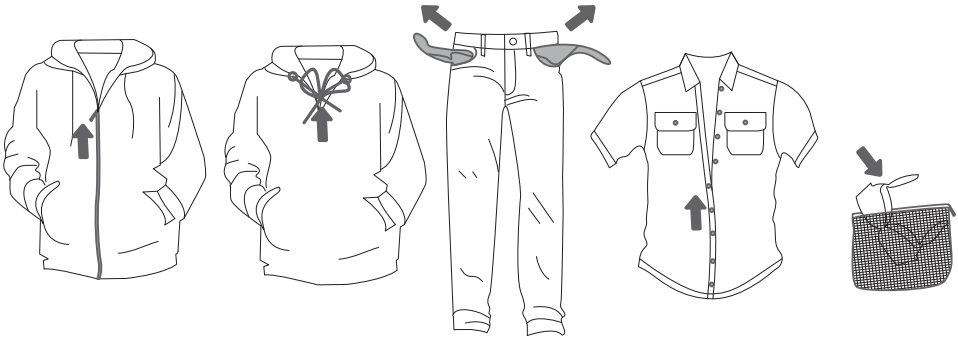

VEĻAS MAZGĀJAMĀS MAŠĪNAS IESLĒGŠANA

Pievienojiet veļas mazgājamo mašīnu elektrotīklam, izmantojot strāvas vadu, un pievienojiet veļas mazgājamo mašīnu ūdens pievadam.
Lai ieslēgtu veļas mazgājamo mašīnu, piespiediet pogu (1) **IESLĒGT**/IZSLĒGT/ATIESTATĪT (1. un 2. att.).

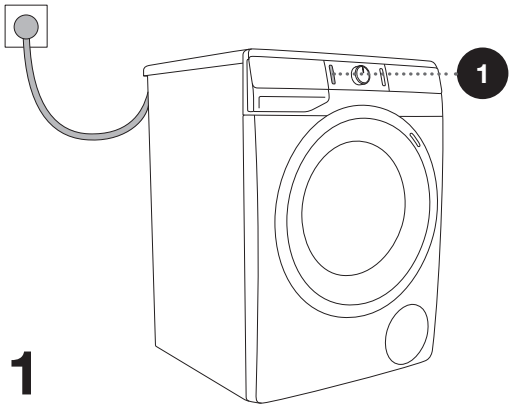

1

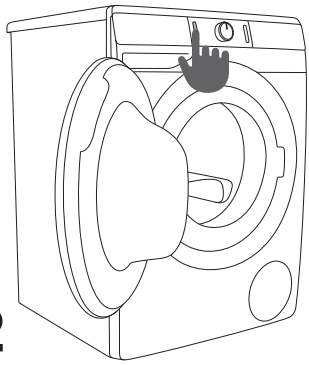

2

VEĻAS IEVIETOŠANA VEĻAS MAZGĀJAMAJĀ MAŠĪNĀ

Atveriet veļas mazgājamās mašīnas durtiņas, pavelkot rokturi virzienā uz sevi. (1. att.).
Ievietojiet veļas mazgāšanas tvertnē veļu (vispirms pārbaudiet, vai veļas tvertne ir tukša). (2. att.).
Pārliecinieties, ka starp durvīm un gumijas paplāksni nav iespiests veļas gabals. Aizveriet veļas mazgājamās mašīnas durtiņas.(3. att.).

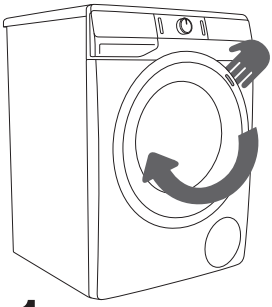

1

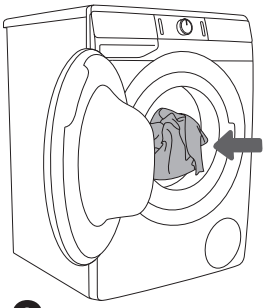

2

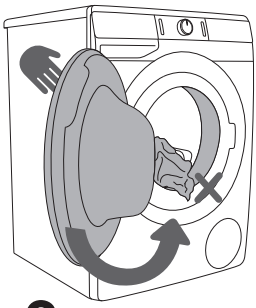

3

Nepārslogojiet veļas tvertni! Apskatiet PROGRAMMU TABULU un ievērojiet datu plāksnītē norādīto nominālo slodzi.
Ja veļas mazgājamās mašīnas veļas tvertne ir pārāk pilna, veļa netiks pietiekami rūpīgi izmazgāta.

3. POSMS: MAZGĀŠANAS PROGRAMMAS IZVĒLE

Izvēlieties **programmu**, pagriežot programmu atlases pogu (2) pa kreisi vai pa labi (atkarībā no veļas tipa un netīrības pakāpes). Skatiet PROGRMMU TABULU.

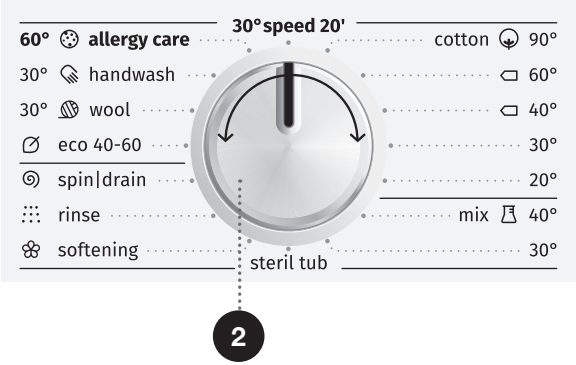

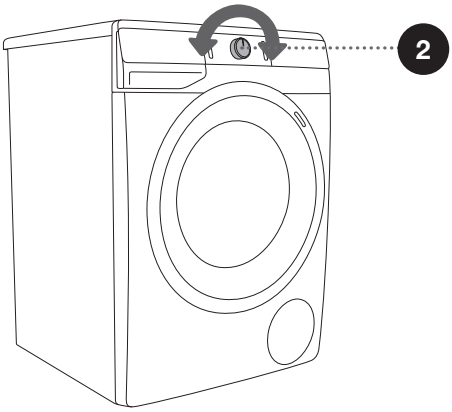

Darbības laikā programmas atlases poga (2) negriezīsies automātiski.

Mazgāšanas programmas ir visaptverošas programmas, kurās ietilpst visi mazgāšanas posmi, ieskaitot mīkstināšanu un centrifugēšanu (tas neattiecas uz Nepilnām programmām).

Nepilnās programmas ir neatkarīgas programmas. Izmantojiet tās reizēs, kad nevēlaties izmantot pilnu mazgāšanas programmu.

PROGRAMMU TABULA

Programma (atkarīgi no modeļa)		Maks. daudz.	Ieteicamais daudzums	Programmas apraksts
	Cotton (Kokvilna) 20°C - 90°C	* MAX		Veļas mazgāšanas programma vidēji netīrai vai stipri netīrai veļai, gan baltai, gan krāsainai. Temperatūru var iestatīt atsevišķi, tādēļ ievērojiet pie apģērba piestiprinātās norādes. Ja veļa ir tikai neaudz netīra, izvēlieties 40°C temperatūru. Iespējams iestatīt vajadzīgo centrifugēšanas ātrumu. Programmas ilgums un ūdens daudzums tiks pielāgots veļas daudzumam.
	Mix (Jaukta) (Jaukta veļa/ Sintētika) 30°C - 40°C	3,5 kg		Veļas mazgāšanas programma smalkai veļai, kas izgatavota no sintētiskām un jauktām šķiedrām vai viskozes, vai vienkāršai kokvilnas apģērba kopšanai. Ievērojiet uz apģērba sniegtajām norādēm. Lielāko daļu no sintētiskajām šķiedrām izgatavotu apģērba gabalu mazgā 40°C temperatūrā.
	Steril tub (Paštīrīšanas programma)	0 kg		Šo mazgāšanas programmu lieto veļas tvertnes tīrīšanai un veļas mazgāšanas līdzekļu atlieku un baktēriju likvidēšanai. Lai atlasītu programmu, pagrieziet programmu izvēles pogu ka kreisi vai pa labi līdz pozīcijai Steril tub (Paštīrīšanas programma). Citas papildu funkcijas nav iespējams atlasīt. Veļas tvertnei jābūt tukšai. Varat pievienot nedaudz destilēta (spirta) etiķa (apm. 2 dl) vai sodas bikarbonāta (1 ēd. k. vai 15 g). Šo programmu ir ieteicams ieslēgt vismaz reizi mēnesī.
	Softening (Mīkstināšana) (Nepilna programma)	/		Izmazgātās veļas mīkstināšana, cietināšana vai piesūcināšana. Var izmantot arī kā skalošanas programmu, nepievienojot veļas mīkstinātāju. Programmu pabeidz ar papildu skalošanu. Atlasot papildu funkciju, varat izvēlēties **WATER+ (ŪDENS+)** (AUGSTS ŪDENS LĪMENIS).
	Rinse (skalošana) (Nepilna programma)	/		Programmā ietilpst viena skalošana aukstā ūdenī un īss centrifugēšanas cikls. Programma ir piemērota veļai, kas tikai jāizskalo, un tīrāmo drānu vai mitrās uzkopšanas slotu tīrīšanai. Atlasot papildu funkciju, varat izvēlēties arī **WATER+ (ŪDENS+)** (AUGSTS ŪDENS LĪMENIS).

* Maksimālā slodze (MAX)
** Pusslodze (1/2)
/ Jebkāda slodze (0 kg – MAX kg)

Programma (atkarīgi no modeļa)		Maks. daudz.	Ieteicamais daudzums	Programmas apraksts
1400	**Spin/Drain (Cetrifugēšana) (Centrifugēšanas ātrums/ Ūdens notece) (Nepilna programma)**	/		Lietojiet programmu, ja vēlaties veļu tikai centrifugēt. Ja vēlaties izsūknēt no veļas mazgājamās mašīnas ūdeni, piespiediet pogu **SPIN (CETRIFUGĒŠANA)** (5) un atlasiet (Ūdens notece).
	Eco 40-60	* MAX		Mazgāšanas cikls, kas spēj izmazgāt vidēji netīru kokvilnas veļu, kura jāmazgā 40°C vai 60°C temperatūrā.
	Wool (Vilna) 30°C	2 kg		Vilnas apģērba gabali un apģērbi, kuru sastāvā ietilpst vilna (džemperi, šalles, lakati u. c.), kuriem norādīts, ka tos var mazgāt veļas mazgājamā mašīnā.
	Handwash (Mazgāt ar rokām) 30°C	2 kg		Smalkveļa no lina, zīda, vilnas vai viskozes ar etiķeti »mazgāt ar rokām« (kleitas, svārki, blūzes u. c.) un aizkari. Ļoti saudzīga programma, kas pasargā apģērba audumu.
	Allergy care (Pretalerģiju programma) 60°C	** (1/2)		Veļas mazgāšanas programma, ko lieto tāda vidēji un stipri netīra apģērba mazgāšanai, kam nepieciešama īpaša kopšana, piemēram, cilvēkiem ar ļoti jutīgu ādu vai ādas alerģijām. Iesakām izgriezt apģērba iekšpusi uz āru, lai tādējādi tiktu rūpīgi izmazgātas ādas un cita veida atliekas. Iespējams atlasīt iespēju mazgāšanai maksimālā temperatūrā un ar maksimālu centrifugēšanas ātrumu.
	Speed 20´ (Ātrums 20´) 30°C	2,5 kg		Ātras mazgāšanas programma veļai, ko nepieciešams tikai atsvaidzināt.

* Maksimālā slodze (MAX)
** Pusslodze (1/2)
/ Jebkāda slodze (0 kg – MAX kg)

	Maksimālā deva (70 ml/g)
	Puse devas (40 ml/g)
	Maza deva (20 ml/g)

- Veļas pulveri vai šķidro mazgāšanas līdzekli pievienojiet atbilstoši ražotāja norādījumiem, ņemot vērā mazgāšanas temperatūru, mazgāšanas programmu, veļas netīrības pakāpi un ūdens cietību.

- Maksimālais veļas daudzums kg (kokvilnas programmai) ir norādīts datu plāksnītē, kas piestiprināta zem veļas mašīnas durvīm (skat. nodaļu »VEĻAS MAZGĀJAMĀS MAŠĪNAS APRAKSTS/Tehniskā informācija«).

- Maksimālais vai nominālais veļas daudzums attiecas uz veļu, kas sagatavota saskaņā ar IEC 60456 standartu.

- Lai iegūtu labāku mazgāšanas rezultātu, mēs iesakām kokvilnas programmas izmantošanas laikā piepildīt veļas tvertni par ne vairāk kā 2/3 tilpuma.

4. POSMS: IESTATĪJUMU IZVĒLE

Parasti programmām ir norādīti pamatiestatījumi, tomēr šos iestatījumus var izmainīt.

Noregulējiet iestatījumus, piespiežot attiecīgās funkcijas pogu (pirms pogas (3) SĀKT/PAUZĒT piespiešanas).
Funkcijas, kuras ar izvēlēto mazgāšanas programmu nevar izmanīt, ir iegaismotas daļēji (blāvākas). Dažās programmās nav iespējams izmantot atsevišķus iestatījumus. Šādi iestatījumi netiks iegaismoti, un, piespiežot pogu, tā mirgos (skatiet FUNKCIJU TABULU).

Atlasītās programmas funkciju iegaismošanas apraksts:
- **Iegaismota** (Pamata/standarta iestatījums);
- **Blāva** (Funkcijas, kuras iespējams regulēt) un
- **Neiegaismota** (Funkcijas, kuras nav iespējams atlasīt).

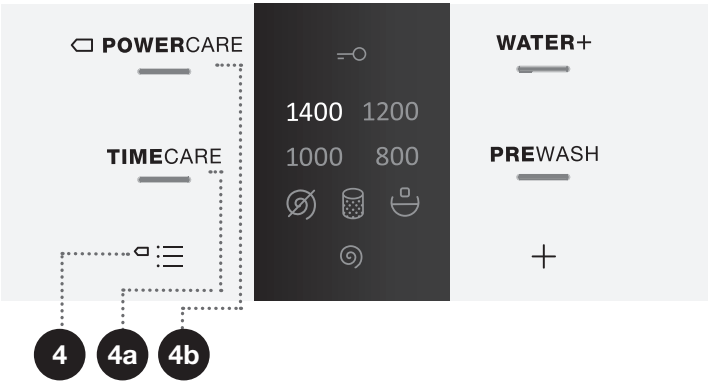

4

MODE (REŽĪMS) (MAZGĀŠANAS REŽĪMS)

NORMALCARE (**LAIKA**TAUPĪŠANA) (Pamata/standarta iestatījums)
TIMECARE (**LAIKATA**UPĪŠANA) (4a) (Šis režīms ietaupīs laiku, jo programma ir īsāka, bet izmantos vairāk ūdens.)
Lietojot Cotton (Kokvilnas) programmu, mēs iesakām piepildīt veļas tvertni līdz pusei.
POWERCARE (4b) (Šis režīms ietaupīs elektrību, būs ilgāks mazgāšanas laiks un zemāks ūdens patēriņš.)
Izvēlētā mazgāšanas režīma poga ir iegaismota.

5

SPIN **(CETRIFUGĒŠANA)** (CENTRIFUGĒŠANAS ĀTRUMS/ŪDENS NOTECE/SŪKŅA APTURĒŠANA)

Centrifugēšanas ātruma maiņai, tikai ūdens izvadei un sūkņa apturēšanai (5). Izmantojot priekšiestatītu vai izvēlētu centrifugēšanas ātrumu, displeja blokā būs iegaismots (5a). Izvēloties ūdens izvadi, bet neizvēloties centrifugēšanu, displeja blokā tiks parādīts simbols (5b). Izvēloties iespēju »Sūkņa apturēšana«, displeja blokā tiks parādīts simbols (5c).

Ja jums nav iespējams izņemt veļu no veļas mazgājamās mašīnas tūlīt pēc mazgāšanas programmas beigām, atlasiet iespēju »Sūkņa apturēšana« (5c), ja vēlaties, lai veļa pēc pēdējā skalošanas cikla paliktu iemērkta ūdenī, neļaujot tai saburzīties. Jūs varat iestatīt vajadzīgo centrifugēšanas ātrumu. Lai turpinātu programmu, piespiediet iegaismoto pogu (3) **SĀKT**/PAUZĒT. Tiks aizvadīts ūdens (izsūknēts), un palaists pēdējais centrifugēšanas cikls.

Dažiem modeļiem var atlasīt centrifugēšanas ātrumu 800+ (»**+**« norāda, ka centrifugēšanas laiks ir par vienu minūti ilgāks).

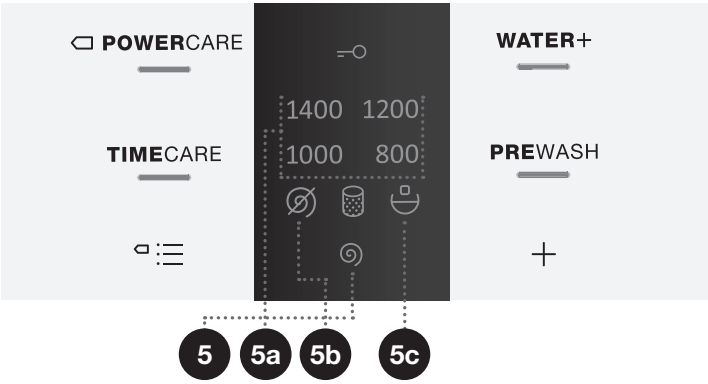

604143

4 + 8

BĒRNU DROŠĪBAS FUNKCIJA

Drošības funkcija. Lai aktivizētu bērnu drošības funkciju, vienlaikus piespiediet pozīcijas (4) **MODE (REŽĪMS)** (MAZGĀŠANAS REŽĪMS) UN (8) **EXTRAS + (PAPILDINĀJUMI)** (PAPILDU FUNKCIJAS) un vismaz trīs sekundes turiet tās piespiestas. Iegaismosies signāla indikators (simbols (7)), apstiprinot izvēli. Lai izslēgtu bērnu drošības funkciju, atkārtojiet darbību. Bērnu drošības funkcijas darbības laikā nav iespējams mainīt programmas, iestatījumus vai papildu funkcijas.
Bērnu drošības funkcija darbojas arī pēc veļas mazgājamās mašīnas izslēgšanas. Drošības apsvērumu dēļ bērnu drošības funkcija ļauj izslēgt veļas mazgājamo mašīnu, izmantojot pogu IESLĒGT/IZSLĒGT/ ATIESTATĪT (1). Lai izvēlētos jaunu programmu, vispirms jāizslēdz bērnu drošības funkcija.

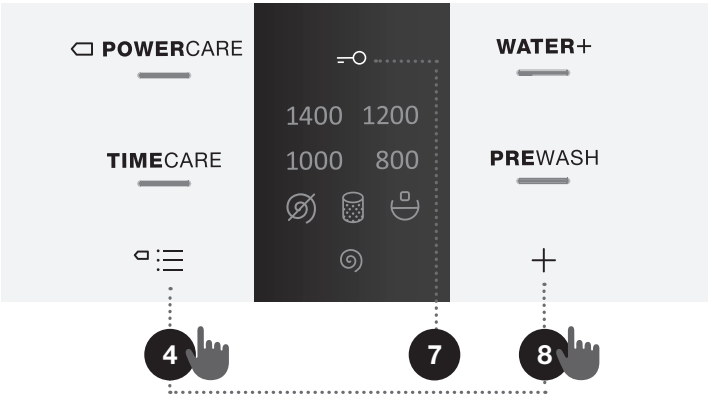

5. POSMS: PAPILDU FUNKCIJU IZVĒLE

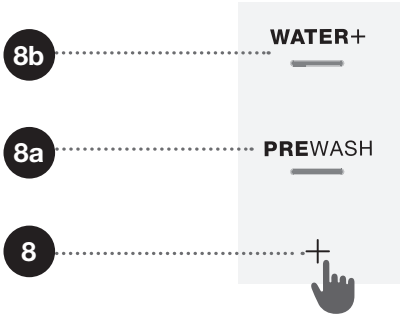

Ieslēdziet/izslēdziet funkcijas, piespiežot pozīciju (8) **EXTRAS + (PAPILDINĀJUMI)** (PAPILDU FUNKCIJAS) (pirms pogas (3) SĀKT/PAUZĒT piespiešanas).

Atsevišķās programmās dažus iestatījumus nav iespējams izmantot. Izmantojot šādus iestatījumus, gaisma uz pogas neiedegsies vai piespiežot mirgos (skatiet FUNKCIJU TABULU).

8a

PREWASH (PRIEKŠMAZGĀŠANA)

Ļoti netīras veļas, īpaši ar grūti tīrāmiem traipiem, mazgāšanai.

Izvēloties PRIEKŠMAZGĀŠANA, pievienojiet veļas mazgāšanas līdzekli priekšmazgāšanas līdzekļa nodalījumā .

8b

WATER+ (ŪDENS+) (AUGSTS ŪDENS LĪMENIS)

Izmantojiet šo funkciju mazgāšanai lielākā ūdens daudzumā un dažās programmās ar diviem papildu skalošanas cikliem.

Kad veļas mazgājamā mašīna ir izslēgta, visas papildu funkcijas atgriežas pie saviem pamata vai standarta iestatījumiem.

FUNKCIJU TABULA

	Programmas (atkarīgi no modeļa)	**Temp. [°C]**	**NORMAL**CARE (pamata/standarta iestatījums)	⬭ **POWER**CARE	**TIME**CARE (LAIKATAUPĪŠANA)	**WATER+** (ŪDENS+) (AUGSTS ŪDENS LĪMENIS)	**PRE**WASH (PRIEKŠMAZGĀŠANA)	**SŪKŅA APTURĒŠANA**	**SPIN** ⓖ (CETRIFUGĒŠANA) (CENTRIFUGĒŠANAS ĀTRUMA IESTATĪŠANA)
	Cotton (Kokvilna)	90	•	•	•	•	•	•	•
		⬭ 60	•	•	•	•	•	•	•
		⬭ 40	•	•	•	•	•	•	•
		30	•	•	•	•	•	•	•
		20	•	•	•	•		•	•
	Mix (Jaukta) (Jaukta veļa/Sintētika)	40	•	•	•	•	•	•	•
		30	•	•	•	•	•	•	•
	Steril tub (Paštīrīšanas programma)	-	•						
	Softening (Mīkstināšana) (Nepilna programma)	-	•			•		•	•
	Rinse (Skalošana) (Nepilna programma)	-	•			•		•	•
1400	**Spin/Drain (Cetrifugēšana) (Centrifugēšanas ātrums/Ūdens notece) (Nepilna programma)**	-	•						•
	Eco 40-60	-	•					•	•
	Wool (Vilna)	30	•		•	•		•	•
	Handwash (Mazgāt ar rokām)	30	•		•	•		•	•
	Allergy care (Pretalerģiju programma)	60	•					•	•
	Speed 20´ (Ātrums 20´)	30	•					•	•

• Iespējams izmantot papildu funkcijas
⬭ Standarta programma

6. POSMS: MAZGĀŠANAS PROGRAMMAS PALAIŠANA

Piespiediet pogu (3) **SĀKT**/PAUZĒT.

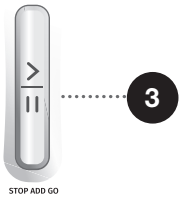

Izgaismosies izvēlēto funkciju simboli.
Pēc pogas (3) SĀKT/PAUZĒT piespiešanas var koriģēt centrifugēšanas ātrumu (izņemot, ja darbojas Steril tub (Paštīrīšanas programma) un **SPIN** **(CETRIFUGĒŠANA)** (CENTRIFUGĒŠANAS ĀTRUMS/ŪDENS NOTECE/SŪKŅA APTURĒŠANA)) un ir iespējams ieslēgt vai izslēgt bērnu drošības funkciju, bet pārējos iestatījumus nav iespējams izmainīt.

Ja displejā sākas mirgošana, tas nozīmē, ka ir atvērtas veļas mazgājamās mašīnas durtiņas vai arī tās nav pareizi aizvērtas. Lai atsāktu mazgāšanas programmu, aizveriet durtiņas un pēc tam piespiediet pogu (3) **SĀKT**/PAUZĒT.

7. POSMS: MAZGĀŠANAS PROGRAMMAS NOMAIŅA VAI MANUĀLA (FIZISKI IZDARĪTA) ATCELŠANA

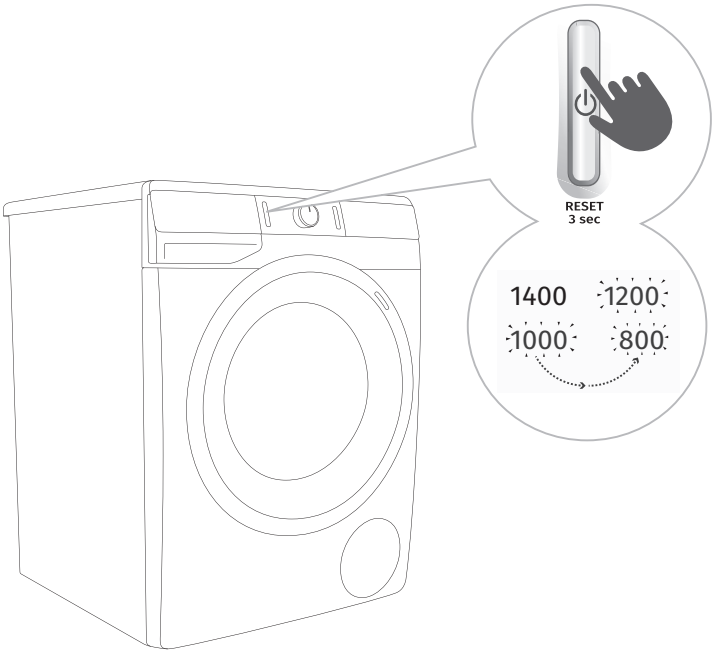

1 **Lai apturētu un atceltu mazgāšanas programmu,** piespiediet pogu (1) IESLĒGT/IZSLĒGT/ **ATIESTATĪT** un turiet to piespiestu ilgāk par 3 sekundēm.

2 Ja centrifugēšanas ātruma iestatījumu simboli uz displeja bloka mainās starp ieslēgšanu un izslēgšanu, mazgāšanas programma **uz laiku tiek iepauzēta**. Vienlaikus veļas mazgājamās mašīnas sūkņi izsūknēs ūdeni no veļas mazgāšanas tvertnes. Ūdens izsūknēšanas laikā veļas mazgājamās mašīnas durvis nebūs bloķētas. Ja veļas mazgājamajā mašīnā būs karsts ūdens, veļas mašīna to automātiski atdzesēs un izsūknēs/izvadīs ārā.

8. POSMS: MAZGĀŠANAS PROGRAMMAS BEIGAS

Papildu funkciju indikators mirgos, līdz veļas mazgājamajai mašīnai tiks ieslēgts zema patēriņa gaidīšanas režīms vai līdz tā tiks izslēgta. Pēc 5 minūtēm papildu funkciju indikatori tiks izslēgti.

1. Atveriet veļas mazgājamās mašīnas durtiņas.
2. Izņemiet veļu no trumuļa.
3. Noslaukiet durvju gumijas paplāksni un stiklu.
4. Aizveriet durtiņas!
5. Aizgrieziet ūdens padeves krānu.
6. Izslēdziet veļas mazgājamo mašīnu (piespiediet pogu (1) IESLĒGT/**IZSLĒGT**/ATIESTATĪT).
7. Atvienojiet elektrības vadu no kontaktligzdas.

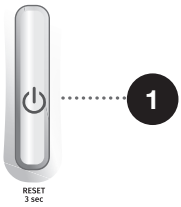

PĀRTRAUKŠANA UN PROGRAMMAS MAIŅA

MANUĀLA PĀRTRAUKŠANA

Lai apturētu un atceltu mazgāšanas programmu, piespiediet pogu (1) IESLĒGT/IZSLĒGT/ **ATIESTATĪT** un turiet to piespiestu ilgāk par 3 sekundēm. Displejā mirgos signālindikatori. Vienlaikus veļas mazgājamās mašīnas sūkņi izsūknēs ūdeni no veļas mazgāšanas tvertnes. Ūdens izsūknēšanas laikā veļas mazgājamās mašīnas durvis nebūs bloķētas. Ja veļas mazgājamajā mašīnā būs karsts ūdens, veļas mašīna to automātiski atdzesēs un izsūknēs/izvadīs ārā.

PERSONĪGIE IESTATĪJUMI

Katrai mazgāšanas programmai var izmainīt arī pamata vai standarta iestatījumus. Izvēloties programmu un papildu funkcijas, šādu kombināciju var saglabāt, piespiežot pogu (3) SĀKT/PAUZĒT un piecas sekundes turot to piespiestu Kad mazgāšanas programma būs saglabāta, iemirgosies visi indikatori. Uz displeja bloka periodiski iemirgosies (3x) papildu izvēlētas funkcijas.
Kad veļas mazgāšanas programma būs saglabāta, uz divām sekundēm iegaismosies poga (3) SĀKT/PAUZĒT .
Programma tiks saglabāta līdz brīdim, kad to izmainīs, izmantojot tādu pašu darbību kārtību. Personīgos iestatījumus var atiestatīt arī uz lietotāja izvēlnē iekļautajiem rūpnīcas iestatījumiem.

PERSONĪGO IESTATĪJUMU IZVĒLNE

Ieslēdziet veļas mazgājamo mašīnu, piespiežot pogu (1) **IESLĒGT**/IZSLĒGT/ATIESTATĪT. Vienlaikus piespiediet pozīcijas (5) **SPIN ⊚ (CETRIFUGĒŠANA)** (CENTRIFUGĒŠANAS ĀTRUMS/ ŪDENS NOTECE/SŪKŅA APTURĒŠANA) un (8) **EXTRAS ┼ (PAPILDINĀJUMI)** (PAPILDU FUNKCIJAS). Displeja blokā iedegsies ⊂ **POWER**CARE, **TIME**CARE (**LAIKA**TAUPĪŠANA), **WATER+ (ŪDENS+)** (AUGSTS ŪDENS LĪMENIS) un **PRE**WASH (PRIEKŠMAZGĀŠANA) signālindikatori. Personīgo iestatījumu izvēlnē visus personīgos programmas iestatījumus var atiestatīt uz rūpnīcas iestatījumiem, piespiežot pozīciju (5) **SPIN ⊚ (CETRIFUGĒŠANA)** (CENTRIFUGĒŠANAS ĀTRUMS/ ŪDENS NOTECE/SŪKŅA APTURĒŠANA); lai atgrieztos soli pa solim, piespiediet pozīciju (4) ⊂ **MODE ⁝☰ (REŽĪMS)** (MAZGĀŠANAS REŽĪMS). Ja 20 sekunžu laikā vēlamie iestatījumi netiks atlasīti, veļas mazgājamā mašīna automātiski atgriezīsies pie galvenās izvēlnes.

POGA »PAUZĒT«

Veļas mazgāšanas programmu vienmēr var apturēt, piespiežot pogu (3) SĀKT/**PAUZĒT**. Ja centrifugēšanas ātruma iestatījumu simboli uz displeja bloka mainās starp ieslēgšanu un izslēgšanu, mazgāšanas programma **uz laiku tiek iepauzēta**. Ja veļas mazgāšanas tvertnē nav ūdens un ūdens temperatūras nav pārāk augsta, durtiņas pēc noteikta laika posma atbloķēsies, un tās būs iespējams atvērt. Lai atsāktu mazgāšanas programmu, vispirms aizveriet durtiņas, un pēc tam piespiediet pogu (3) **SĀKT**/PAUZĒT.

VEĻAS PIEVIENOŠANA/IZŅEMŠANA VEĻAS MAZGĀJAMĀS MAŠĪNAS DARBĪBAS LAIKĀ

Pēc noteikta laika posma veļas mazgājamās mašīnas durtiņas var atvērt, ja ūdens līmenis un temperatūra ir zem iepriekš noteikta pieļaujamā līmeņa.
Durtiņu elektroniskais fiksators tiek atlaists un veļas mazgājamās mašīnas durtiņas ir iespējams atvērt, ja ir ievēroti tālāk minētie nosacījumi:

- veļas mazgāšanas tvertnē jābūt atbilstošai ūdens temperatūrai,
- ūdens līmenim veļas mazgāšanas tvertnē jābūt zemākam par noteiktu līmeni.

Lai programmas darbības laikā veļas mazgājamajā mašīnā pievienotu veļu vai no tās izņemtu veļu, veiciet tālāk norādītās darbības.

1. Piespiediet pogu (3) SĀKT/**PAUZĒT**.
2. Ja ir ievēroti visi nosacījumi elektroniskā durtiņu fiksatora atlaišanai, ir iespējams atvērt veļas mazgājamās mašīnas durtiņas un veļas mazgāšanas tvertnē pievienot veļu vai izņemt veļu no tvertnes.
3. Aizveriet veļas mazgājamās mašīnas durtiņas!
4. Piespiediet pogu (3) **SĀKT**/PAUZĒT.

Mazgāšanas programma atsāks darbību.

Ja mazgāšanas laikā tiek pievienots ievērojams veļas daudzums, ir iespējams, ka veļa netiks izmazgāta pietiekami kvalitatīvi, jo sākotnēji veļas mazgājamā mašīna konstatēja zemāku veļas svaru un pievienoja mazāku ūdens daudzumu. Nepietiekams ūdens daudzums attiecībā pret veļas daudzumu var izraisīt arī veļas bojāšanu (sausas veļas berzēšanos),
un mazgāšanas laiks var kļūt ilgāks.

Veļas mazgāšanas programma atsāks darbu no punkta, kurā tā tika pārtraukta.

KĻŪMES

Kļūmes vai traucējumu gadījumā programma tiks pārtraukta.
Par to liecina mirgojoši signālindikatori (skatīt nodaļu KĻŪMJU TABULA).

ELEKTROAPGĀDES TRAUCĒJUMI

Elektroapgādes traucējumu gadījumā veļas mazgāšanas programma tiek pārtraukta. Kad elektrības padeve ir atjaunota, displeja blokā mirgo ⊂ **POWER**CARE, **TIME**CARE (**LAIKA**TAUPĪŠANA), **WATER+ (ŪDENS+)** (AUGSTS ŪDENS LĪMENIS) un **PRE**WASH (PRIEKŠMAZGĀŠANA), un mirgo poga (3) SĀKT/PAUZĒT. Lai atsāktu veļas mazgāšanas programmu, piespiediet pogu (3) **SĀKT**/PAUZĒT.
Veļas mazgāšanas programma atsāks darbu no punkta, kurā tā tika pārtraukta.

DURTIŅU MANUĀLA ATVĒRŠANA ELEKTRĪBAS ATSLĒGUMA GADĪJUMĀ – PROGRAMMAS PAUZES GADĪJUMĀ (TIKAI DAŽIEM MODEĻIEM)

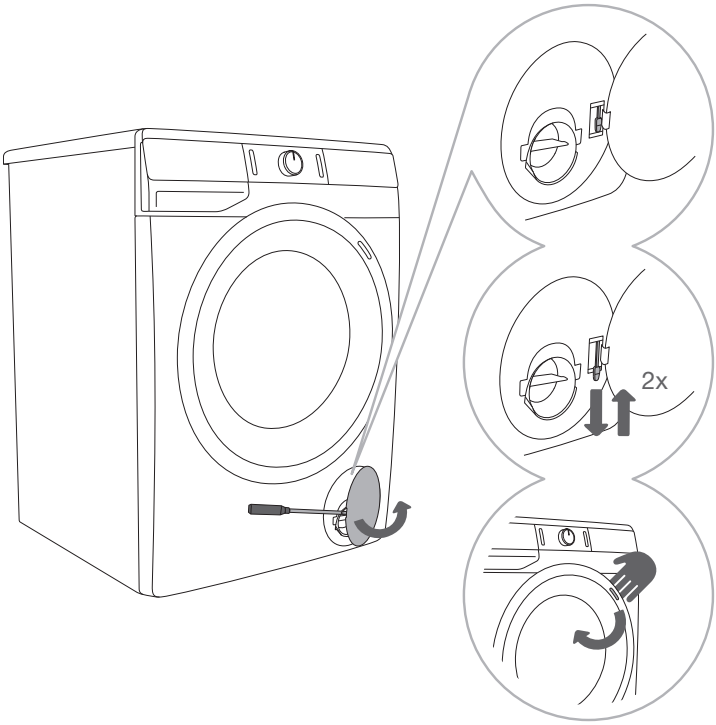

1 Ja programma tiek pauzēta vai pārtraukta, atveriet filtra vāciņu, izmantojot piemērotu instrumentu (plakano skrūvgriezi vai līdzīgu instrumentu).

2 Veļas mazgājamās mašīnas durtiņas var atvērt tikai tad, ja vienlaicīgi pavelk speciāli tam paredzēto sviru (kas atrodas pie filtra) un durvju rokturi.

3 Atveriet veļas mazgājamās mašīnas durtiņas, pavelkot rokturi virzienā uz sevi.

DURTIŅU ATVĒRŠANA (PAUZE/ATCELT – MAINĪT PROGRAMMU)

Veļas mazgājamās mašīnas durtiņas var atvērt tad, ja mašīnā ir pietiekami zems ūdens līmenis un nav pārmērīgi augsta ūdens temperatūra. Pretējā gadījumā veiciet manuālu (fizisku) pārtraukšanu (skatiet nodaļu »PĀRTRAUKUMI UN PROGRAMMAS MAIŅA/Manuāla (fiziska) pārtraukšana«).

⚠ Ja pēc elektrības atslēguma veļas mazgājamajā mašīnā joprojām ir ūdens, neatveriet durvis, līdz neesat manuāli izvadījis no veļas mašīnas ūdeni, izmantojot sūkņa filtru (skat. nodaļu »TĪRĪŠANA UN APKOPE/Sūkņa filtra tīrīšana").

APKOPE UN TĪRĪŠANA

⚠ **Pirms tīrīšanas atvienojiet veļas mazgājamo mašīnu no elektrības.**

Bērni nedrīkst tīrīt veļas mazgājamo mašīnu vai veikt apkopes uzdevumus bez pienācīgas pieaugušo uzraudzības!

DOZĒŠANAS ATVILKTNES TĪRĪŠANA

Mazgāšanas līdzekļu dozēšanas atvilktne jātīra ne retāk kā divas reizes mēnesī.

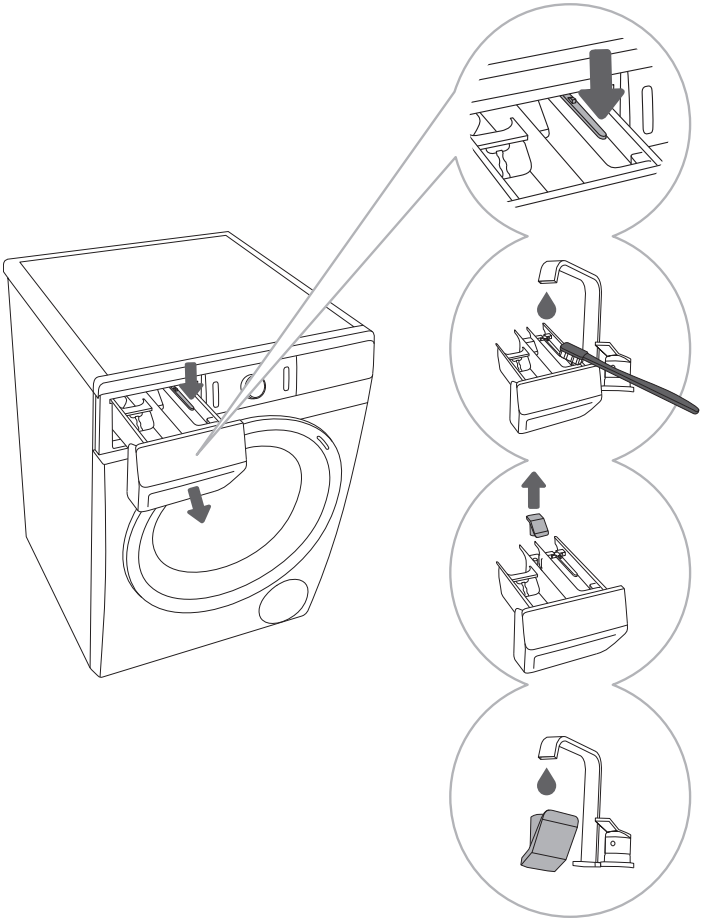

1 Lai izņemtu atvilktni no korpusa, piespiediet izcilnīti.

2 Iztīriet dozēšanas atvilktni ar suku zem tekoša ūdens un nosusiniet. Tāpat notīriet no korpusa apakšas mazgāšanas līdzekļa paliekas.

3 Ja nepieciešams, noņemiet un notīriet ieliktņa vāciņu.

4 Notīriet ieliktņa vāciņu zem tekoša ūdens un ievietojiet atpakaļ.

Nemazgājiet dozēšanas atvilktni trauku mazgājamajā mašīnā.

ŪDENS PIEVADES ŠĻŪTENES, VEĻAS MAZGĀJAMĀ LĪDZEKĻA DOZĒTĀJA KORPUSA UN DURTIŅU GUMIJAS PAPLĀKSNES TĪRĪŠANA

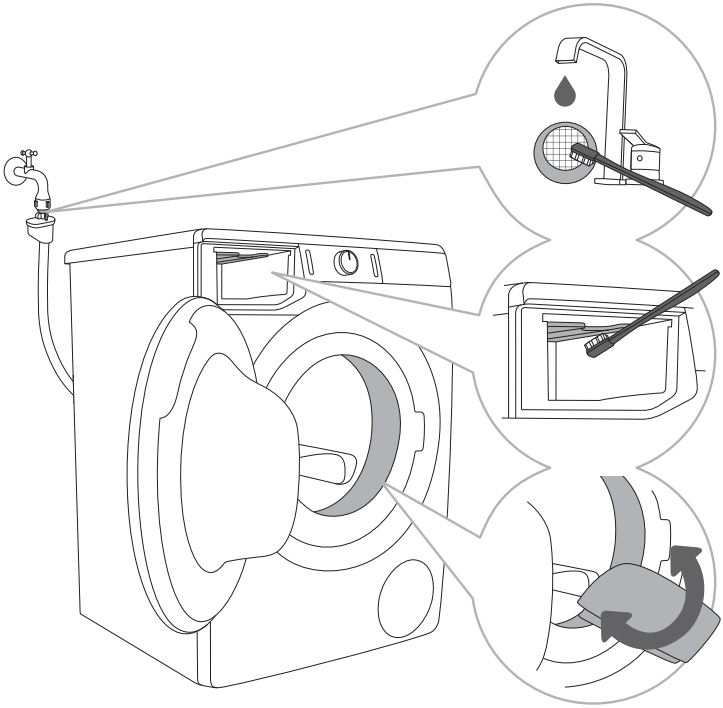

1 Bieži tīriet filtru zem tekoša ūdens.

2 Tīriet visu veļas mazgājamās mašīnas skalošanas zonu ar suku, it īpaši skalošanas nodalījuma augšpusē esošās sprauslas.

3 Pēc katras mazgāšanas reizes noslaukiet durtiņu gumijas blīvi, lai pagarinātu tās lietošanas ilgumu.

SŪKŅA FILTRA TĪRĪŠANA

Tīrīšanas laikā var noplūst ūdens, tādēļ ir ieteicams uz grīdas novietot uzsūcošu drānu.

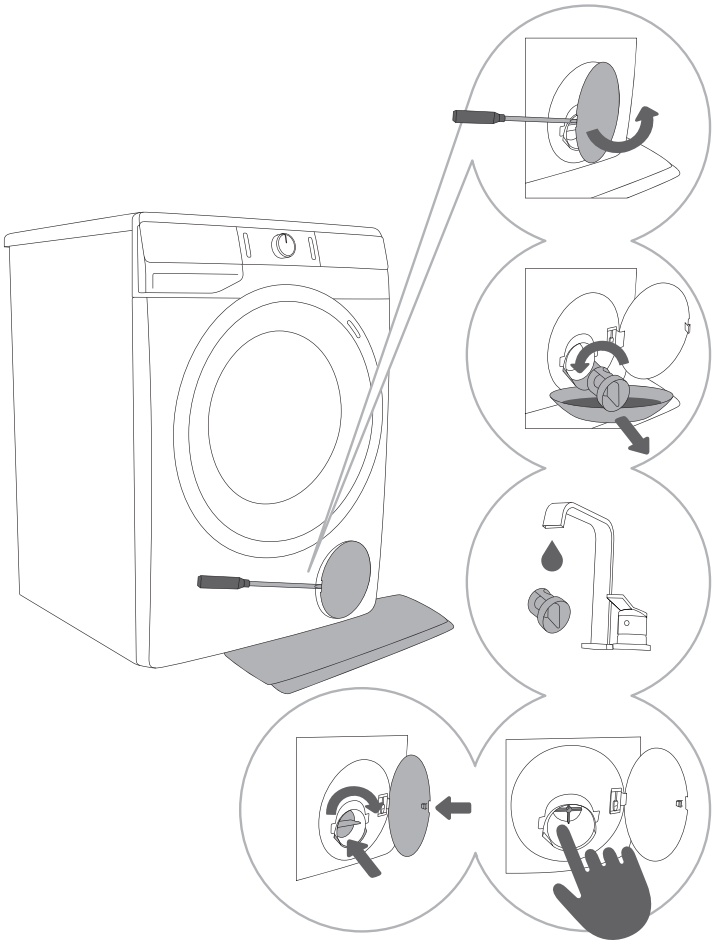

1 Atveriet sūkņa filtra vāciņu, izmantojot piemērotu instrumentu (plakano skrūvgriezi vai līdzīgu instrumentu).

2 Pirms sūkņa filtra tīrīšanas izņemiet ūdens izplūdes piltuvi. Pakāpeniski grieziet sūkņa filtru pretēji pulksteņa rādītāju kustības virzienam. Izvelciet un izņemiet sūkņa filtru un nogaidiet, līdz notek ūdens.

3 Rūpīgi iztīriet filtru tekošā ūdenī.

4,5 Izņemiet no filtra korpusa un noņemiet no sūkņa lāpstiņām visus priekšmetus un netīrumus. Nomainiet sūkņa filtru, kā tas ir parādīts attēlā, un nostipriniet to, griežot pulksteņa rādītāju kustības virzienā. Lai panāktu labu blīvējumu, filtra uzgriežņa virsmai jābūt tīrai.

⚠ Iztīriet sūkņa filtru un sienā iebūvēto ūdens savācēju vienmēr, kad uz displeja bloka tiek parādīts simbols (6).

Sūkņa filtrs ir regulāri jātīra, it īpaši pēc intensīvas flīsa, vilnas vai ļoti vecas veļas mazgāšanas.

VEĻAS MAZGĀJAMĀS MAŠĪNAS ĀRPUSES TĪRĪŠANA

⚠ Pirms tīrīšanas vienmēr atvienojiet veļas mazgājamo mašīnu no elektrības.

Veļas mazgājamās mašīnas ārpuses un displeja bloka tīrīšanai izmantojiet mīkstu, mitru kokvilnas drānu un ūdeni.

⚠ Nelietojiet šķīdinātājus vai tīrīšanas līdzekļus, kuri var sabojāt veļas mazgāšanas mašīnu (lūdzu, ievērojiet tīrīšanas līdzekļa ražotāja sniegtos ieteikumus un brīdinājumus).

Netīriet veļas mazgājamo mašīnu ar ūdens strūklu!

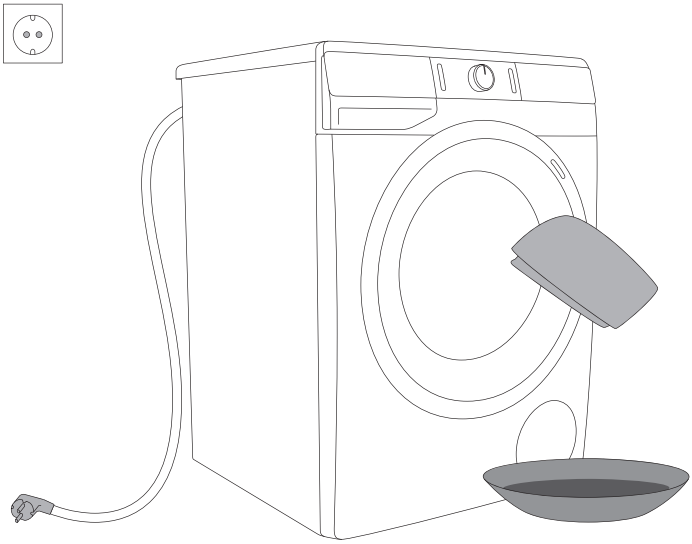

TRAUCĒJUMMEKLĒŠANA

VEICAMĀS DARBĪBAS ...?

Veļas mazgājamā mašīna mazgāšanas cikla darbības laikā automātiski pārbaudīs konkrētu funkciju darbību. Kļūmes gadījumā par kļūmi norāda signālindikators, kas pastāvīgi deg vai mirgo noteiktā ritmā uz displeja bloka. Veļas mazgājamā mašīna norādīs par kļūmi līdz brīdim, kad tiek izslēgta. Vides (piem., elektrotīkla) radīti traucējumi var izraisīt dažādus kļūmju ziņojumus (skat. TRAUCĒJUMMEKLĒŠANAS TABULU). Šādā gadījumā:

- Izslēdziet veļas mazgājamo mašīnu un nogaidiet dažas sekundes.
- Ieslēdziet veļas mazgājamo mašīnu un atkārtojiet mazgāšanas programmu.
- Lielāko daļu darbības laikā radušos kļūmju var novērst lietotājs (skat. TRAUCĒJUMMEKLĒŠANAS TABULU).
- Ja kļūmi neizdodas novērst, sazinieties ar pilnvarotu servisa centru.
- Remontu var veikt tikai atbilstoši apmācīta persona.
- Garantija neattiecas uz remonta vai garantijas prasībām, kas ir radušās veļas mazgājamās mašīnas nepareizas pievienošanas vai lietošanas rezultātā. Tādos gadījumos remonta izmaksas sedz iekārtas lietotājs.

💡 Garantija neattiecas uz darbības kļūmēm vai traucējumiem, ko izraisa apkārtējās vides traucējumi (zibens, īssavienojums, dabas katastrofas utt.).

TRAUCĒJUMMEKLĒŠANAS UN KĻŪMJU TABULA

Problēma/ Kļūme	Norāde uz displeja bloka un problēmas apraksts	Veicamās darbības
kļūme	**Nepareizi iestatījumi** Displeja blokā iegaismoti centrifugēšanas ātruma iestatīšanas simboli.	Restartējiet programmu. Ja kļūmi neizdodas novērst, izsauciet servisa tehniķi.
E1	**Temperatūras devēja kļūme** Centrifugēšanas ātruma iestatīšanas simboli displeja blokā mirgo ar vienmērīgiem intervāliem 1x.	Ieplūst pārāk auksts ūdens. Atkārtojiet mazgāšanas programmu. Ja veļas mazgājamā mašīna atkārtoti konstatē kļūmi, izsauciet servisa tehniķi.
E2	**Durtiņu bloķēšanas kļūme** Centrifugēšanas ātruma iestatīšanas simboli displeja blokā mirgo ar vienmērīgiem intervāliem 2x.	Pārliecinieties, vai ir aizvērtas veļas mazgājamās mašīnas durtiņas. Atvienojiet elektrības vadu no kontaktligzdas, pēc tam atkal pievienojiet elektrības vadu kontaktligzdai un ieslēdziet veļas mazgājamo mašīnu. Ja kļūmi neizdodas novērst, izsauciet servisa tehniķi.
E3	**Ūdens iepildes kļūme** Centrifugēšanas ātruma iestatīšanas simboli displeja blokā mirgo ar vienmērīgiem intervāliem 3x.	Veiciet turpmāk minētās pārbaudes: • vai ir atvērts ieplūdes vārsts, • vai ir tīrs ūdens pievades šļūtenes filtrs, • vai nav deformēta ūdens pievades šļūtene (saspiesta, aizsprostota u. c.), • ir ūdensvada spiediens starp 0,05 un 0,8 MPa (0,5–8 bāri). Pēc tam piespiediet pogu (3) **SĀKT**/ PAUZĒT, lai turpinātu programmu. Ja kļūmi neizdodas novērst, izsauciet servisa tehniķi.
E4	**Motora kļūme** Centrifugēšanas ātruma iestatīšanas simboli displeja blokā mirgo ar vienmērīgiem intervāliem 4x.	Restartējiet programmu. Ja kļūmi neizdodas novērst, izsauciet servisa tehniķi.
E5	**Motora kļūme** Centrifugēšanas ātruma iestatīšanas simboli displeja blokā mirgo ar vienmērīgiem intervāliem 5x.	Restartējiet programmu. Ja kļūmi neizdodas novērst, izsauciet servisa tehniķi.
E6	**Ūdens uzkarsēšanas kļūme** Centrifugēšanas ātruma iestatīšanas simboli displeja blokā mirgo ar vienmērīgiem intervāliem 6x.	Restartējiet programmu. Ja kļūmi neizdodas novērst, izsauciet servisa tehniķi.

Problēma/ Kļūme	Norāde uz displeja bloka un problēmas apraksts	Veicamās darbības
E7	**Ūdens noteces kļūme** Centrifugēšanas ātruma iestatīšanas simboli displeja blokā mirgo ar vienmērīgiem intervāliem 7x.	Veiciet turpmāk minētās pārbaudes: • vai ir tīrs sūkņa filtrs, • vai nav aizsprostota ūdens izplūdes šļūtene, • vai nav aizsprostota notekcaurule, • vai ūdens izplūdes šļūtene ir novietota zemāk par maksimālo augstumu un augstāk par minimālo augstumu (skat. nodaļu »UZSTĀDĪŠANA UN PIEVIENOŠANA/Ūdens izvades šļūtenes pievienošana un nostiprināšana«); Pēc tam vēlreiz piespiediet pogu (3) **SĀKT**/ PAUZĒT. Ja kļūmi neizdodas novērst, izsauciet servisa tehniķi.
E9	**Veļās mazgājamās mašīnas apakšdaļā konstatēts ūdens (sistēma Total Aqua Stop)**	Izslēdziet ierīci un pēc tam to atkal ieslēdziet. Ja kļūmi neizdodas novērst, izsauciet servisa tehniķi.
E10	**Ūdens līmeņa devēja kļūme.** Displeja blokā vienmērīgi iegaismoti centrifugēšanas ātruma iestatījumu simboli un ⭘ **POWER**CARE indikators.	Atvienojiet elektrības vadu no kontaktligzdas, pēc tam atkal pievienojiet elektrības vadu kontaktligzdai un ieslēdziet veļas mazgājamo mašīnu. Ja kļūmi neizdodas novērst, izsauciet servisa tehniķi.
E11	**Ūdens pārplūde** Displeja blokā centrifugēšanas ātruma iestatījumu simboli mirgo ar intervāliem 1x, un ⭘ **POWER**CARE indikators ir vienmērīgi iegaismots.	Ja ūdens veļas mazgāšanas tvertnē pārsniedz noteikto līmeni un displeja blokā tiek parādīts kļūdas ziņojums, veļas mazgāšanas programma tiks pārtraukta, un no veļas mazgājamās mašīnas tiks izsūknēts ūdens. Atkārtoti palaidiet programmu. Ja kļūmi neizdodas novērst, izsauciet servisa tehniķi. Ja ūdens veļas mazgāšanas tvertnē pārsniedz noteikto līmeni un displeja blokā tiek parādīts kļūdas ziņojums, bet veļas mazgājamā mašīna turpina pievienot ūdeni, noslēdziet ūdens krānu un izsauciet servisa tehniķi.
E22	**Durtiņu bloķēšanas kļūme** Displeja blokā centrifugēšanas ātruma iestatījumu simboli mirgo ar intervāliem 2x, un **TIME**CARE (**LAIKA**TAUPĪŠANA) indikators ir vienmērīgi iegaismots.	Durtiņas ir aizvērtas, bet tās nevar nobloķēt. Izslēdziet veļas mazgājamo mašīnu. Atkal ieslēdziet to un atkārtoti palaidiet veļas mazgāšanas programmu. Ja kļūmi neizdodas novērst, izsauciet servisa tehniķi.

Problēma/ Kļūme	Norāde uz displeja bloka un problēmas apraksts	Veicamās darbības
E23	**Durtiņu atbloķēšanas kļūme** Displeja blokā centrifugēšanas ātruma iestatījumu simboli mirgo ar intervāliem 3x, un **TIME**CARE (**LAIKA**TAUPĪŠANA) indikators ir vienmērīgi iegaismots.	Durtiņas ir aizvērtas, bet tās nevar atbloķēt. Izslēdziet veļas mazgājamo mašīnu, pēc tam to atkal ieslēdziet. Ja kļūmi neizdodas novērst, izsauciet servisa tehniķi. Lai atvērtu durtiņas, skatiet nodaļu »PĀRTRAUKUMI UN PROGRAMMAS MAIŅA/Durtiņu manuāla atvēršana«.
	Ūdens izvades sistēmas brīdinājums Tiks parādīts simbols	Brīdinājums par samazinātu ūdens plūsmu sūknēšanas stadijā. Veiciet turpmāk minētās pārbaudes: • vai ir tīrs sūkņa filtrs, • vai nav aizsprostota ūdens izplūdes šļūtene, • vai nav aizsprostota notekcaurule, • vai ūdens izplūdes šļūtene ir novietota zemāk par maksimālo augstumu un augstāk par minimālo augstumu (skat. nodaļu »UZSTĀDĪŠANA UN PIEVIENOŠANA/Ūdens izvades šļūtenes pievienošana un nostiprināšana«).
	Nevienmērīgi izvietota veļa Kad veļas mazgāšanas programma pabeigta, displeja blokā saglabāsies iegaismots simbols .	Ar rokām vienmērīgi izvietojiet veļu un ieslēdziet centrifugēšanas programmu. Skatiet papildu aprakstu TRAUCĒJUMMEKLĒŠANAS TABULĀ.
	Brīdinājums par elektroenerģijas padeves traucējumu Skat. nodaļu »PĀRTRAUKUMI UN PROGRAMMAS MAIŅA/ Elektroenerģijas padeves traucējums«.	Veļas mazgāšana tika pārtraukta elektroenerģijas padeves traucējuma dēļ. Lai atkārtoti palaistu programmu, piespiediet pogu (3) **SĀKT**/PAUZĒT.
	Nereaģē displeja bloks un visas pogas	Lai programmu apturētu manuāli (fiziski), piespiediet pogu un turiet piespiestu ilgāk par 3 sekundēm. Atvienojiet elektrības vadu no kontaktligzdas, pēc tam atkal pievienojiet elektrības vadu kontaktligzdai un ieslēdziet veļas mazgājamo mašīnu. Ja kļūmi neizdodas novērst, izsauciet servisa tehniķi.
	Veļas mazgājamā mašīna atrodas gaidstāves režīmā, gatava atsākt mazgāšanas programmu Centrifugēšanas ātruma iestatīšanas simboli uz displeja bloka pārmaiņus iedegas un nodziest.	Lai atsāktu mazgāšanas programmu, piespiediet pogu (3) **SĀKT**/PAUZĒT vai arī manuāli (fiziski) apturiet programmu, piespiediet pogu (1) IESLĒGT/IZSLĒGT/ **ATIESTATĪT** un turiet piespiestu vairāk nekā 3 sekundes.

Problēma/ Kļūme	Norāde uz displeja bloka un problēmas apraksts	Veicamās darbības
	Sagatavošanās durtiņu atbloķēšanai Uz displeja bloka iedegsies ⭮ **POWER**CARE, **TIME**CARE (**LAIKA**TAUPĪŠANA), **WATER+** (**ŪDENS+**) (AUGSTS ŪDENS LĪMENIS), un **PRE**WASH (PRIEKŠMAZGĀŠANA) signālindikatori.	Pagaidiet, līdz process tiek pabeigts. Ja pēc procesa netiek norādītas kļūdas, var sākt izmantot jaunu programmu. Jāizvada ūdens. Pagaidiet, līdz durtiņas tiks atbloķētas.
	Troksnis un vibrācija	Nodrošiniet, ka iekārta ir nolīmeņota, izmantojot regulējamās kājiņas, un ka pretuzgriežņi ir cieši pievilkti.

Veļas mazgājamās mašīnas veļas tvertnē nevienmērīgi izvietota veļa vai veļas kunkuļi var radīt tādas problēmas kā vibrāciju un trokšņainu darbību. Veļas mazgājamā mašīna konstatēs šādas problēmas, un tiks ieslēgta UKS* (*stabilitātes kontroles sistēma).
Mazāka apjoma veļu (piem., vienu dvieli, vienu džemperi, vienu halātu) vai apģērbu, kas izgatavots no materiāliem ar īpašām ģeometriskām formām faktiski nav iespējams vienmērīgi izvietot veļas mazgāšanas tvertnē (istabas čības, lielus priekšmetus u. c.). Rezultātā tiek veikti vairāki mēģinājumi vēlreiz vienmērīgi izvietot veļu, kas savukārt paildzina programmas darbību. Ārkārtējos nelabvēlīgu apstākļu gadījumos programma var tikt pabeigta, neveicot centrifugēšanas ciklu.
UKS* (*stabilitātes kontroles sistēma) ļauj veikt stabilas darbības un paildzina veļas mazgājamās mašīnas darbmūžu.

Ja pēc iepriekš aprakstīto darbību veikšanas problēmas pastāv joprojām, izsauciet kvalificētu servisa tehniķi. Garantija neattiecas uz remonta vai garantijas prasībām, kas ir radušās veļas mazgājamās mašīnas nepareizas pievienošanas vai lietošanas rezultātā. Tādā gadījumā remonta izmaksas segs lietotājs.

PAKALPOJUMU SNIEGŠANA

Pirms servisa tehniķa izsaukšanas

Sazinoties ar servisa centru, nosauciet veļas mazgājamās mašīnas tipu (1), kodu/ID (2), modeļa numuru (3) un sērijas numuru (4).

Tips, kods/ID, modelis un sērijas numurs ir norādīts uz datu plāksnītes, kas atrodas veļas mazgājamās mašīnas durvju atvēruma priekšpusē.

⚠ Defektu gadījumā lietojiet tikai apstiprinātas pilnvarotu ražotāju izgatavotas rezerves daļas.

⚠ Garantija neattiecas uz remonta vai garantijas prasībām, kas ir radušās veļas mazgājamās mašīnas nepareizas pievienošanas vai lietošanas rezultātā. Tādos gadījumos remonta izmaksas sedz iekārtas lietotājs.

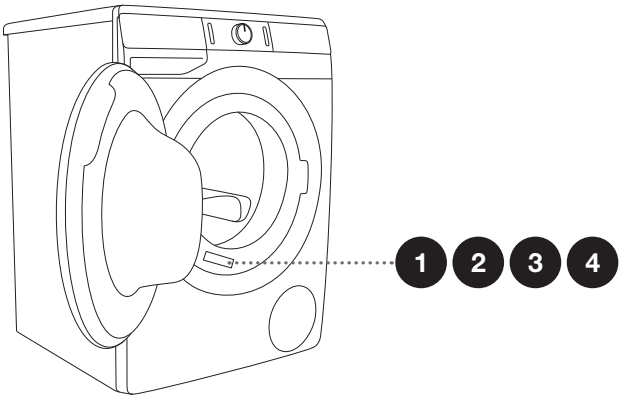

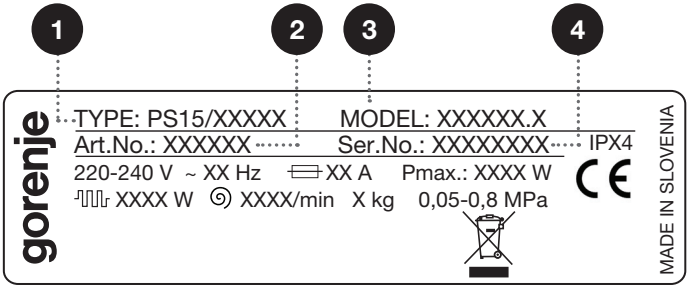

Papildu apkopes aprīkojumu un piederumus varat apskatīt mūsu mājaslapā: www.gorenje.com

IETEIKUMI MAZGĀŠANAI UN VEĻAS MAZGĀJAMĀS MAŠĪNAS EKONOMISKAI LIETOŠANAI

Jaunu krāsainu veļu pirmo reizi mazgājiet atsevišķi.

Ļoti netīru veļu mazgājiet mazākos daudzumos, pievienojot vairāk veļas mazgāšanas pulvera vai ieslēdzot priekšmazgāšanas ciklu.

Grūti iztīrāmus traipus pirms mazgāšanas apstrādājiet ar īpašu traipu tīrītāju. Mēs iesakām izmantot IETEIKUMUS TRAIPU TĪRĪŠANAI.

Ja veļa nav ļoti netīra, iesakām izmantot programmu bez priekšmazgāšanas cikla, izvēlēties īsākas programmas (piem., **TIME**CARE (**LAIKA**TAUPĪŠANA) un mazgāt veļu zemākā temperatūrā.

Ja bieži mazgājat veļu zemā temperatūrā un izmantojat šķidro mazgāšanas līdzekli, var attīstīties baktērijas un veļas mazgāšanas mašīnā radīt nepatīkamu smaku. Lai novērstu šādu smaku, mēs iesakām laiku pa laikam ieslēgt Steril tub (Paštīrīšanas programma) (skat. PROGRAMMU TABULU).

Iesakām nemazgāt ļoti nelielu veļas daudzumu, jo tādējādi jūs tērējat vairāk elektroenerģijas, un samazinās veļas mazgājamās mašīnas darbības kvalitāte.

Neievietojiet veļas mazgāšanas tvertnē salocītu veļu.
Lietojiet tikai veļas mazgājamajām mašīnām paredzētus mazgāšanas līdzekļus.

Ja veļas mazgājamajā mašīnā veidojas pārāk daudz putu vai putas plūst no mazgāšanas līdzekļa dozētāja nodalījuma, izmazgātā veļa rūpīgi jāizskalo lielā ūdens daudzumā. Izvēlieties mazgāšanas programmu, bet nepievienojiet mazgāšanas līdzekli.

Veļas pulveri vai šķidro mazgāšanas līdzekli pievienojiet atbilstoši ražotāja norādījumiem, ņemot vērā mazgāšanas temperatūru, mazgāšanas programmu, veļas netīrības pakāpi un ūdens cietību.

Ja ūdens cietība pārsniedz 14°dH, nepieciešams lietot ūdens mīkstinātāju. Garantija neattiecas uz sildelementa bojājumiem, ko izraisījusi neatbilstošu ūdens mīkstinātāju lietošana. Noskaidrojiet informāciju par ūdens cietības rādītājiem vietējā ūdensapgādes uzņēmumā vai pašvaldībā.

Nav ieteicams lietot uz hlora bāzes ražotus balinātājus, jo tie var sabojāt sildelementu.

Neievietojiet mazgāšanas līdzekļa nodalījumā sacietējuša veļas mazgāšanas līdzekļa gabalus, jo tie var aizsprostot veļas mazgājamās mašīnas cauruļvadu sistēmu.

Lietojot biezus šķidrus veļas kopšanas produktus, mēs iesakām tos izšķīdināt ūdenī, lai novērstu dozētāja nodalījuma noteces aizsprostošanos.
Šķidrie mazgāšanas līdzekļi ir paredzēti mazgāšanas programmām bez priekšmazgāšanas cikla.

Izmantojot lielāku centrifugēšanas ātrumu, veļā saglabāsies mazāks atlikušais mitrums. Rezultātā veļu būs ekonomiskāk un ātrāk žāvēt veļas žāvētājā.

Ūdens cietība	Cietības līmeņi			
	°dH (°N)	m mol/l	°fH(°F)	p.p.m.
1 – mīksts	< 8,4	< 1,5	< 15	< 150
2 – vidējs	8,4 - 14	1,5 - 2,5	15 - 25	150 - 250
3 – ciets	> 14	> 2,5	> 25	> 250

Noskaidrojiet informāciju par ūdens cietības rādītājiem vietējā ūdensapgādes uzņēmumā vai pašvaldībā.

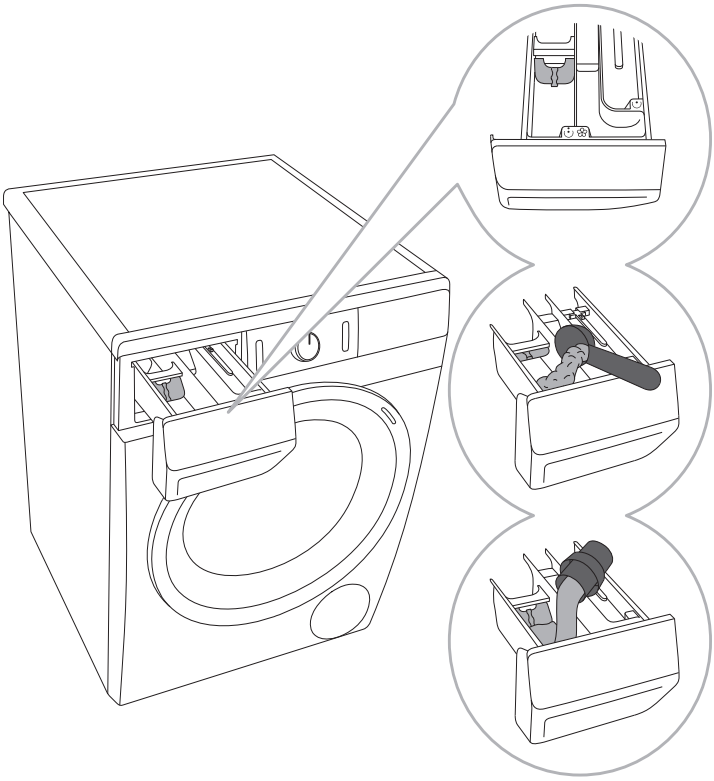

1 Veļas mazgājamās mašīnas komplektācijā ir iekļauts atdalītājizcilnis, kas ļauj pievienot šķidro mazgāšanas līdzekli galvenās mazgāšanas nodalījumā (kreisajā nodalījumā).

2 Lietojot veļas mazgāšanas pulveri, atdalītājizcilnis jāpaceļ uz augšu.

3 Lietojot šķidro veļas mazgāšanas līdzekli, atdalītājizcilnis jānolaiž uz leju.

Mazgāšanas līdzekļu nodalījumu simboli	
	priekšmazgāšana
	galvenā mazgāšana
	mīkstināšana

Mēs iesakām veļas mazgāšanas pulveri pievienot tieši pirms mazgāšanas cikla. Pievienojot to ātrāk, pirms veļas pulvera pievienošanas pārliecinieties, ka dozētāja atvilktnes veļas mazgāšanas līdzekļa nodalījums ir pilnīgi sauss: pretējā gadījumā veļas pulveris pirms mazgāšanas procesa var sākt cietēt.

Veļas mīkstinātāju ielejiet dozētāja atvilktnes nodalījumā ar simbolu . Ievērojiet uz veļas mīkstinātāja iepakojuma sniegtos ieteikumus.

Nepiepildiet veļas mīkstinātāja nodalījumu virs maksimālās atzīmes (maksimālais norādītais līmenis). Pretējā gadījumā veļas mīkstinātāju pārāk ātri pievienos veļai, pasliktinot mazgāšanas kvalitāti.

IETEIKUMI TRAIPU TĪRĪŠANAI

Traipiem, kas nav ļoti grūti iztīrāmi, izmēģiniet dabiskas metodes, kas nekaitē apkārtējai videi, pirms lietot speciālus līdzekļus traipu tīrīšanai.

Nepieciešama tūlītēja rīcība! Izmantojot uzsūcošu sūkli vai papīra dvieli, piesūciniet traipu un izskalojiet ar aukstu (remdenu) ūdeni – nekādā gadījumā neizmantojiet karstu ūdeni!

Traipi	Traipu tīrīšana
Dubļi	Ja traips ir sauss, nokasiet to no apģērba gabala pirms mazgāšanas veļas mazgājamā mašīnā. Ja traips ir grūti iztīrāms, pirms mazgāšanas iemērciet to enzīma bāzes traipu tīrīšanas līdzeklī. Ja traips ir grūti iztīrāms, pirms mazgāšanas veļas mazgājamajā mašīnā izmazgājiet veļu ar šķidro veļas mazgāšanas līdzekli vai veļas pulveri un ūdeni.
Pretsviedru līdzeklis	Pirms mazgāšanas veļas mazgājamajā mašīnā uzklājiet uz veļas šķidro veļas mazgāšanas līdzekli. Uz grūti iztīrāmiem traipiem uzklājiet traipu tīrīšanas līdzekli. Vai arī mazgāšanai lietojiet skābekļa bāzes balinātāju.
Tēja	Iemērciet vai skalojiet veļu aukstā ūdenī un vajadzības gadījumā pievienojiet traipu tīrīšanas līdzekli.
Šokolāde	Iemērciet vai skalojiet veļu remdenā ziepjūdenī. Pēc tam uzklājiet citrona sulu un izskalojiet.
Tinte	Pirms mazgāšanas veļas mazgājamajā mašīnā uzklājiet uz traipa traipu tīrīšanas līdzekli. Var izmantot arī denaturēto spirtu. Izgrieziet veļas gabalu ar iekšpusi uz āru un paklājiet zem traipa papīra dvieli. Uzlejiet uz traipa otras puses nedaudz spirta. Procesa beigās rūpīgi izskalojiet apģērba gabalu.
Flomāsters	Izšķīdiniet ūdenī cieti un uzklājiet uz traipa. Kad ciete izkaltusi, notīriet to ar suku un mazgājiet apģērbu veļas mazgājamajā mašīnā.
Mazu bērnu pārtika (urīns, izkārnījumi, ēdiena traipi)	Pirms mazgāšanas veļas mazgājamajā mašīnā vismaz pusstundu mērcējiet traipus remdenā ūdenī. Lai traipus būtu vieglāk iztīrīt, pievienojiet enzīmu bāzes traipu tīrīšanas līdzekli.
Zāle	Pirms mazgāšanas veļas mazgājamajā mašīnā mērcējiet veļu enzīmu bāzes traipu tīrīšanas līdzeklī. Zāles traipus var iztīrīt, arī mērcējot (aptuveni vienu stundu) atšķaidītā citrona sulā vai destilētā etiķī.
Olas	Mērcējiet apģērba gabalu enzīmu bāzes traipu tīrīšanas līdzeklī. Mērcējiet aukstā ūdenī vismaz 30 minūtes vai arī dažas stundas, ja traipi ir grūti izmazgājami. Pēc tam mazgājiet veļas mazgājamajā mašīnā.
Kafija	Mērcējiet apģērba gabalu sālsūdenī. Ja traips ir iestāvējies, mērcējiet glicerīna, amonjaka un spirta maisījumā.
Apavu pulēšanas līdzeklis	Uzklājiet uz traipa cepamo eļļu un izskalojiet.
Asinis	Svaigi traipi – izskalojiet veļas gabalu vēsā ūdenī un mazgājiet veļas mazgājamajā mašīnā. Izkaltis traips – mērcējiet apģērba gabalu enzīmu bāzes traipu tīrīšanas līdzeklī. Pēc tam mazgājiet veļas mazgājamajā mašīnā. Ja traips neizzūd, mēģiniet to iztīrīt ar apģērba gabalam piemērotu balinātāju.

Traipi	Traipu tīrīšana
Līme, košļājamā gumija	Ievietojiet apģērba gabalu maisiņā un ielieciet saldētavā, līdz traipi sacietē. Pēc tam noņemiet to ar neasu nazi. Pēc tam atšķaidiet traipu ar priekšmazgāšanas traipu tīrīšanas līdzekli un rūpīgi izskalojiet. Pēc tam mazgājiet veļu kā parasti.
Kosmētikas līdzekļi	Priekšmazgāšanai lietojiet traipu tīrīšanas līdzekli, pēc tam mazgājiet veļas mazgājamajā mašīnā.
Sviests	Pirms mazgāšanas veļas mazgājamajā mašīnā uzklājiet uz traipa traipu tīrīšanas līdzekli. Pēc tam izskalojiet ar karstu ūdeni (cik vien karstu audums atļauj).
Piens	Mērcējiet apģērba gabalu enzīmu bāzes traipu tīrīšanas līdzeklī. Mērcējiet vismaz 30 minūtes vai arī dažas stundas, ja traipi ir grūti izmazgājami. Pēc tam mazgājiet veļas mazgājamajā mašīnā.
Augļu sula	Uzklājiet uz traipa sāls un ūdens maisījumu. Ļaujiet brīdi iedarboties, pēc tam izskalojiet. Pirms mazgāšanas veļas mazgājamā mašīnā uz traipa var uzklāt nātrija bikarbonātu, destilētu etiķi vai citrona sulu. Ja traipi ir iestāvējušies, lietojiet glicerīnu. Pēc 20 minūtēm izskalojiet aukstā ūdenī, pēc tam mazgājiet veļu veļas mazgājamajā mašīnā.
Vīns	Vismaz 30 minūtes mērcējiet veļu aukstā ūdenī. Lietojiet arī traipu tīrīšanas līdzekli. Pēc tam mazgājiet veļas mazgājamajā mašīnā.
Vasks	Ievietojiet apģērba gabalu saldētavā, līdz vasks sacietē. Pēc tam nokasiet to. Atlikušo vasku iztīriet, uzliekot uz traipa papīra dvieli, un pēc tam karsējiet ar gludekli, līdz papīrs uzsūc vasku.
Sviedri	Pirms mazgāšanas veļas mazgājamajā mašīnā rūpīgi ieziediet traipā šķidro veļas mazgāšanas līdzekli.
Košļājamā gumija	Ievietojiet apģērba gabalu saldētavā, līdz košļājamā gumija sacietē. Pēc tam nokasiet to. Pēc tam mazgājiet veļas mazgājamajā mašīnā.

ATBRĪVOŠANĀS NO IERĪCES

Iepakojums ir izgatavots no videi draudzīgiem materiāliem, kurus var atkārtoti pārstrādāt, likvidēt vai iznīcināt, neradot draudus apkārtējai videi. Šajā izpratnē iepakojuma materiāli ir attiecīgi marķēti.

Simbols uz ierīces vai iepakojuma norāda, ka šo produktu nedrīkst izmest sadzīves atkritumos. Nogādājiet produktu oficiālā savākšanas centrā nolietota elektriskā un elektroniskā aprīkojuma pārstrādei.

Likvidējot nolietotu veļas mazgājamo mašīnu, izņemiet visus elektrības vadus, salauziet durvju bloķētāju un slēdzeni, lai novērstu durvju aizslēgšanu vai bloķēšanu (bērnu drošībai).

Pareiza produkta **likvidēšana** palīdzēs novērst negatīvu iedarbību uz apkārtējo vidi un cilvēku veselību, kas varētu rasties nepareizas produkta likvidēšanas gadījumā. Lai uzzinātu plašāku informāciju par produkta likvidēšanu un otrreizējo pārstrādi, lūdzu, sazinieties ar attiecīgo pašvaldības iestādi, kas atbild par atkritumu apsaimniekošanu, savu atkritumu izvešanas dienestu vai veikalu, kurā šo produktu iegādājāties.

PROGRAMMU ILGUMS UN CENTRIFUGĒŠANAS ĀTRUMA TABULA

Programmas (atkarīgi no modeļa)		Temp. [°C]	**NORMAL**CARE (Pamata/Standarta iestatījums)	SPIN (CETRIFUGĒŠANA) (CENTRIFUGĒŠANAS ĀTRUMS)
			Mazgāšanas ilgums [minūtes]	**[apgr./min.]**
	Cotton (Kokvilna)	90	218	* 1200
		⊂ 60	182	
		⊂ 40	192	
		30	106	
		20	97	
	Mix (Jaukta) (Jaukta veļa/Sintētika)	40	117	** 1000
		30	114	
	Steril tub (Paštīrīšanas programma)	-	112	-
	Softening (Mīkstināšana) (Nepilna programma)	-	20	* 1200
	Rinse (Skalošana) (Nepilna programma)	-	32	* 1200
1400	**Spin/Drain (Cetrifugēšana) (Centrifugēšanas ātrums/ Ūdens notece) (Nepilna programma)**	-	17	* 1200
	Eco 40-60	-	175	* 1200
	Wool (Vilna)	30	49	** 800
	Handwash (Mazgāt ar rokām)	30	62	** 1200
	Allergy care (Pretalerģiju programma)	60	118	* 800

* Griešanās ātrumu ir iespējams izmainīt, un jauno ātrumu var iestatīt līdz maksimālajam noteiktajam ātrumam

** Atkarīgi no modeļa

⊂ Standarta programma

Programmas (atkarīgi no modeļa)	Temp. [°C]	**NORMAL**CARE (Pamata/Standarta iestatījums)	SPIN (CETRIFUGĒŠANA) (CENTRIFUGĒŠANAS ĀTRUMS)
		Mazgāšanas ilgums [minūtes]	**[apgr./min.]**
Speed 20´ (Ātrums 20´)	30	20	** 1000

* Griešanās ātrumu ir iespējams izmainīt, un jauno ātrumu var iestatīt līdz maksimālajam noteiktajam ātrumam

** Atkarīgi no modeļa

⊂ Standarta programma

☼ Mazgāšanas ilgumu var ietekmēt zema ūdens temperatūra, zems spriegums vai neliels ievietotās veļas daudzums.

⚠ Tā kā ir iespējamas nobīdes attiecībā uz veļas veidu un daudzumu, centrifugēšanu, elektrības padeves svārstībām, apkārtējās vides temperatūru un mitrumu, programmas ilgums un gala lietotāja veiktie elektroenerģijas patēriņa mērījumi var atšķirties no tabulā sniegtajiem datiem.

RAŽOJUMA INFORMĀCIJAS LAPA saskaņā ar ES Regulu Nr. 2019/2014
(atkarīgi no modeļa)

Piegādātāja nosaukums vai preču zīme:					
Piegādātāja adrese ([b]):					
Modeļa identifikators:					
Ražojuma vispārīgie parametri:					
Parametrs	Vērtība		Parametrs	Vērtība	
Nominālā ietilpība ([a]) (kg)	x,x		Izmēri cm	Augstums	x
				Platums	x
				Dziļums	x
EEI_W ([a])	x,x		Energoefektivitātes klase ([a])	[A/B/C/D/E/F/G] ([c])	
Mazgāšanas efektivitātes indekss ([a])	x,xx		Skalošanas efektivitāte (g/kg) ([a])	x,x	
Enerģijas patēriņš kWh uz ciklu programmā »eco 40-60«. Faktiskais enerģijas patēriņš ir atkarīgs no tā, kā iekārta tiks izmantota.	x,xxx		Ūdens patēriņš litros uz ciklu programmā »eco 40-60«. Faktiskais ūdens patēriņš ir atkarīgs no tā, kā iekārta tiks izmantota, un no ūdens cietības.	x	
Maksimālā temperatūra (°C) apstrādātajos tekstilizstrādājumos ([a])	Nominālā ietilpība	x	Atlikušā mitruma saturs ([a]) (%)	Nominālā ietilpība	x
	Puse	x		Puse	x
	Ceturtdaļa	x		Ceturtdaļa	x
Centrifūgas ātrums ([a]) (apgr./min.)	Nominālā ietilpība	x	Centrifugēšanas efektivitātes klase ([a])	[A/B/C/D/E/F/G] ([c])	
	Puse	x			
	Ceturtdaļa	x			
Programmas ilgums ([a]) (h:min)	Nominālā ietilpība	x:xx	Veids	[iebūvējama/ brīvstāvoša mašīna]	
	Puse	x:xx			
	Ceturtdaļa	x:xx			
Gaisvadītā trokšņa emisijas centrifugēšanas fāzē ([a]) (dB(A) re 1 pW)	x		Gaisvadītā trokšņa emisijas klase ([a]) (centrifugēšanas fāzē)	[A/B/C/D] ([c])	
Izslēgtais režīms (W)	x,xx		Gaidstāves režīms (W)	x,xx	
Palaides atlikšanas režīms (W) (attiecīgā gadījumā)	x,xx		Tīklierosas gaidstāves režīms (W) (attiecīgā gadījumā)	x,xx	

Piegādātāja piedāvātās garantijas minimālais ilgums (b):	
Šis ražojums ir konstruēts tā, lai mazgāšanas cikla laikā izdalītos sudraba joni	[JĀ/NĒ]

Papildu informācija:

Tīmekļa saite uz piegādātāja tīmekļvietni, kur atrodama Komisijas Regulas (ES) 2019/2023 (a) (b) II pielikuma 9. punktā minētā informācija:

(a) Programmai »eco 40-60«.

(b) Izmaiņas šajās pozīcijās neuzskata par būtiskām Regulas (ES) 2017/1369 4. panta 4. punkta nozīmē.

(c) Ja ražojumu datubāze automātiski ģenerē šīs šūnas galīgo saturu, piegādātājs šos datus neievada.

ZEMA PATĒRIŅA GAIDĪŠANAS REŽĪMS

Ja pēc veļas mazgājamās mašīnas ieslēgšanas neieslēdzat programmu vai neizvēlaties iestatījumus (poga **IESLĒGT**/IZSLĒGT/ATIESTATĪT (1)), pēc 5 minūtēm displeja bloks tiks izslēgts un tiks ieslēgts gaidstāves režīmā, tādējādi ietaupot elektrību.

Displeja bloks atkal ieslēgsies, ja pagriezīsiet programmu izvēles pogu (2) vai piespiedīsiet pogu (1) IESLĒGT/IZSLĒGT/ATIESTATĪT. Ja 5 minūtes pēc programmas beigām netiks veiktas darbības, tiks izslēgts displeja bloks, tādējādi taupot elektrību.

P o = noteiktais jaudas patēriņš izslēgtā režīmā [W]	< 0,5
P l = noteiktais jaudas patēriņš gaidīšanas režīmā [W]	< 0,5
T l = gaidīšanas režīma ilgums [min]	5,00

Mēs paturam tiesības veikt jebkādas izmaiņas šajos norādījumos par lietošanu, kā arī tiesības kļūdīties.