ASKO

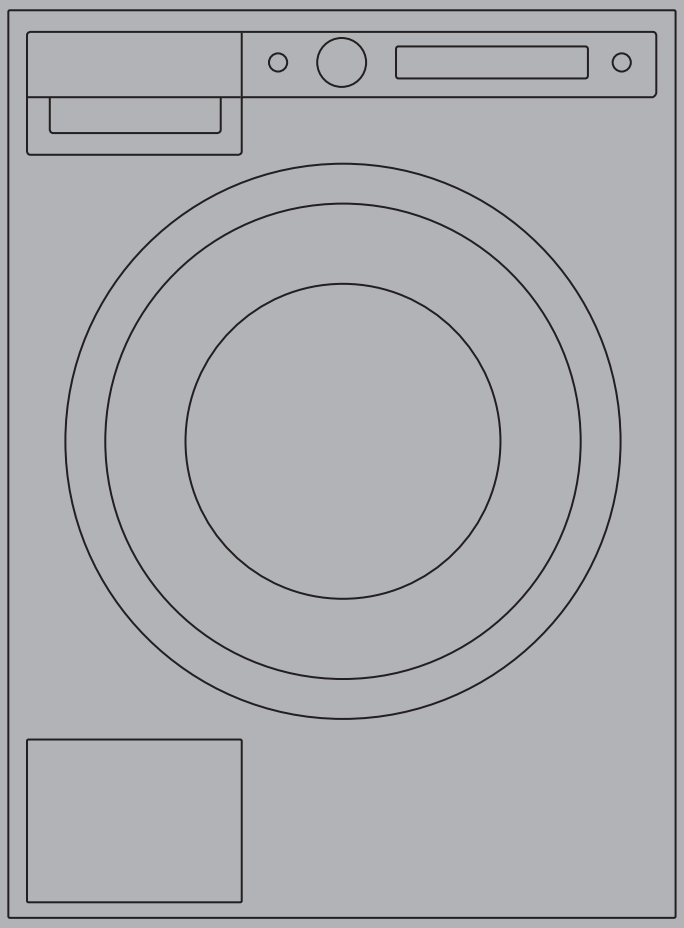

NOTICE D'UTILISATION

WM85.2

Lave-linge
W6124X.W.U

Veuillez lire attentivement cette notice avant d'utiliser le lave-linge.

Chère Cliente, Cher Client,

Nous vous remercions d'avoir choisi ce produit de qualité ASKO.

Nous espérons qu'il répondra à vos attentes. Le design scandinave associe des lignes pures, des fonctionnalités adaptées au quotidien et une excellente qualité. Tous nos produits bénéficient de ces caractéristiques essentielles qui justifient leur succès dans le monde entier.

Nous vous recommandons de lire cette notice avant d'utiliser votre appareil pour la première fois. Ce manuel vous indique aussi comment vous pouvez contribuer à la protection de l'environnement.

SOMMAIRE

Importantes Mesures de sécurité	3
Description du lave-linge	7
Tiroir à produits lessiviels	7
Avant d'utiliser l'appareil pour la première fois	8
Installation et raccordement	11
Conseils préliminaires au lavage	19
Les étapes du lavage	23
Réglages	36
Fonctions spéciales	41
Nettoyage et entretien	47
Errors and troubleshooting	52
Service et garantie	59
Service après-vente	61
Tableau des programmes et consommations	63
Tableau : mode de lavage/température	65
Tableau des options	66
Mise au rebut	67
Guide d'utilisation rapide	71

Les pictogrammes figurant dans cette notice ont les significations suivantes :

	Informations, conseils, astuces, ou recommandations		Attention – risque de brûlure
	Attention – danger		Attention – risque d'incendie
	Attention – risque de choc électrique		

Notice originale

Voir Guide de mise en service rapide sur la dernière page.

IMPORTANTES MESURES DE SÉCURITÉ ⚠

GÉNÉRALITÉS

CONSERVER CES INSTRUCTIONS !

⚠ ATTENTION ! Pour réduire le risque d'incendie, d'électrocution ou de blessure lors de l'utilisation de l'équipement, suivre les précautions de base, et notamment :

1. Lisez toutes les instructions avant d'utiliser la sécheuse.
2. Ne pas faire fonctionner l'appareil pendant que vous n'êtes pas à la maison.
3. **Cet appareil est destiné exclusivement à un usage domestique.**
4. ⚠ ATTENTION ! Ne pas laver ni sécher des articles qui ont été en contact avec de l'essence, des solvants de nettoyage à sec, de l'huile de cuisine ou une autre substance susceptible de libérer des gaz inflammables ou explosifs.
5. Employez exclusivement des produits lessiviels destinés au lavage en machine. Le constructeur décline toute responsabilité pour les dommages et la décoloration éventuelle causés aux joints d'étanchéité et pièces en plastique par l'utilisation incorrecte de produits de blanchiment et/ou teintures.
6. ⚠ ATTENTION ! N'utilisez en aucun cas dans votre machine des nettoyants chimiques contenant des solvants, car ils peuvent dégager des gaz toxiques et endommager l'appareil. Risques d'incendie et d'explosion.
7. Risque d'étouffement et de blessure par entrave : Ne pas laisser les enfants jouer par-dessus ou dans l'appareil. Lorsque l'appareil est en marche, superviser étroitement les enfants.
8. Avant de mettre l'appareil hors service et de le mettre au rebut, enlever la porte du compartiment de lavage.
9. Ne mettez pas la main dans le tambour de la machine si celui-ci est en mouvement.
10. N'installez pas cet appareil dans un endroit où il pourrait être exposé aux conditions climatiques.
11. Ne modifiez pas les commandes de la machine.
12. Ne pas tenter de réparer l'appareil, de remplacer une pièce ou de faire un entretien sauf si cela est spécifiquement recommandé dans les instructions à l'utilisateur, ou dans des instructions publiées, et sauf si vous avez les connaissances pour le faire.
13. N'utilisez pas de pièces de rechange qui ne sont pas recommandées par le fabricant (par ex. des pièces fabriquées à la maison à l'aide d'une imprimante 3D).

14. Ne pas ajouter d’essence, de solvants pour nettoyage à sec, ou d’autres substances inflammables ou explosives dans l’eau de lavage. Ces substances émettent des vapeurs qui pourraient s’enflammer ou exploser.
15. ⚠ ATTENTION ! Dans certaines conditions, un système d’eau chaude qui n’a pas été utilisé depuis plus de deux semaines peut produire de l’hydrogène. L’HYDROGÈNE EST UN GAZ EXPLOSIF. Si le système n’a pas été utilisé pendant plus de deux semaines, ouvrir tous les robinets et laisser couler l’eau pendant plusieurs minutes avant d’utiliser la laveuse. L’hydrogène qui pourrait s’être accumulé sera ainsi libéré. Puisqu’il s’agit d’un gaz inflammable, ne pas fumer ni produire une flamme ouverte pendant cette opération.
16. ⚠ ATTENTION ! Cette sécheuse doit être mise à la terre. Ce manuel ne couvre pas tous les cas et situations qui pourraient survenir. Soyez prudent et faites preuve de bon sens lors de l’installation, la mise en marche et l’entretien de tout appareil ménager.
17. ⚠ ATTENTION !
    PROPOSITION 65 POUR RESIDENTS DE LA CALIFORNIE
    Cancer et Troubles de l’appareil reproducteur – www.P65Warnings.ca.gov
18. ⚠ ATTENTION !
    Certaines piéces internes ne sont pas mises à la terre internationnellement et peuvent présenter un reisque de choc électrique pendant l´entretient seulement. Personnel d´entretien: Ne pas toucher les piéces suivantes lorsque l´appareil est sous tension: La pompe, La moteur et Le unité de commande.

a) Pour appareil mis à la terre raccordé avec un cordon secteur :

INSTRUCTIONS DE MISE À LA TERRE

L'appareil doit être mis à la terre. En cas de défaillance ou d’avarie, la mise à la terre réduira le risque de choc électrique en fournissant une voie de moindre résistance au courant électrique. Cet appareil comporte un câble muni d’un conducteur de mise à la terre et d’une fiche de mise à la terre. La fiche doit être branchée dans une prise bien installée et bien mise à la terre conformément aux directives de votre localité.

⚠ ATTENTION ! Toute connexion inadéquate du câble de mise à la terre comporte un risque d'électrocution. En cas de doute sur la mise à la terre de l'équipement, consulter un électricien ou un représentant agréé.

⚠ Ne pas modifier la fiche fournie avec l'appareil.

⚠ Si elle ne correspond pas à la prise, faire procéder à la modification par un électricien agréé.

b) Appareil mis à la terre avec raccordement permanent :

INSTRUCTIONS DE MISE À LA TERRE

Cette machine doit être connectée à un système de filage permanent, métallique et mis à la terre, ou à un terminal de mise à la terre de l'équipement, ou à un fil sur la machine.

Ce manuel ne couvre pas tous les cas et situations qui pourraient survenir. Soyez prudent et faites preuve de bon sens lors de l'installation, la mise en marche et l'entretien de tout appareil ménager.

KIDSAFE™ PROTECTION DES ENFANTS

⚠ ATTENTION ! **Surveiller les enfants !**

- ⚠ Les détergents à lessive sont corrosifs; gardez-les hors de la portée des enfants.
- ⚠ Si un enfant avale du détergent, donnez- lui à boire immédiatement (Ex. : un ou deux verres de lait ou d'eau). Ne pas essayer de le faire vomir. Consultez un médecin immédiatement.
- ⚠ Toujours refermer la porte et démarrer l'appareil aussitôt après avoir mis le détergent.
- ⚠ Toujours mettre l'appareil hors tension lorsqu'il n'est pas utilisé.
- ⚠ Toujours éloigner les petits enfants lorsque la porte est ouverte. Des résidus de détergents pourraient se trouver dans l'appareil.
- ⚠ En cas de contact avec les yeux, rincer à grande eau pendant au moins 15 minutes.
- Ne laissez pas les jeunes enfants jouer avec le lave-linge.
- Avant de fermer le hublot et de lancer un programme, assurez-vous qu'il n'y a rien d'autre que du linge dans le tambour (par exemple, qu'un enfant n'a pas grimpé dans le lave-linge et a refermé le hublot depuis l'intérieur).
- Rangez les détergents et assouplissants hors de la portée des enfants.
- **Activez la sécurité enfants.** Voir le chapitre RÉGLAGES, paragraphe Sécurité enfants.
- **Maintenez les enfants de moins de 3 ans à l'écart de l'appareil à moins de les surveiller en permanence.**
- Ce lave-linge a été fabriqué en conformité avec toutes les normes de sécurité en vigueur. Les enfants à partir de 8 ans et les personnes disposant de capacités physiques, sensorielles ou mentales réduites – ou manquant d'expérience et de connaissances – peuvent utiliser ce lave-linge sous surveillance, à condition d'avoir reçu des instructions sur la manière de s'en servir en toute sécurité et d'avoir bien compris les risques auxquels ils

pourraient s'exposer. Les enfants ne doivent pas jouer avec l'appareil ; ils ne doivent pas non plus effectuer sans surveillance des tâches de nettoyage et d'entretien.

RISQUE DE BRÛLURES

- Lors du lavage à haute température, le hublot en verre chauffe. Faites attention à ne pas vous brûler et veillez à ce que les enfants ne jouent pas à côté du hublot.

PROTECTION CONTRE LES DÉBORDEMENTS

- Si le niveau d'eau dans la machine dépasse la normale, la sécurité antidébordement s'active. Elle coupe l'alimentation en eau et la pompe se met en marche. Si le niveau d'eau ne baisse pas dans les 60 secondes, le programme s'interrompt (voir le chapitre "ERREURS ET GUIDE DE DÉPANNAGE").

TRANSPORT / REMISAGE EN HIVER

Si vous transportez l'appareil dans un véhicule ou le remisez dans un local non chauffé où la température peut descendre au-dessous de 0°C, procédez comme suit :

- Nettoyez le filtre de la pompe de vidange (voir le chapitre "NETTOYAGE ET ENTRETIEN").
- Fermez le robinet alimentant le lave-linge, dévissez le flexible d'alimentation du robinet et attendez que l'eau s'écoule du robinet et du flexible.
- Après le nettoyage du filtre de la pompe, un peu d'eau peut rester dans la machine ; cela n'affecte pas ses performances et ne risque pas de l'endommager.
- Si vous devez transporter la machine, remettez en place les protections de transport avant le déplacement (voir le chapitre "AVANT D'UTILISER L'APPAREIL POUR LA PREMIÈRE FOIS").

CONSERVEZ CETTE NOTICE POUR VOUS Y RÉFÉRER ULTÉRIEUREMENT !

DESCRIPTION DU LAVE-LINGE

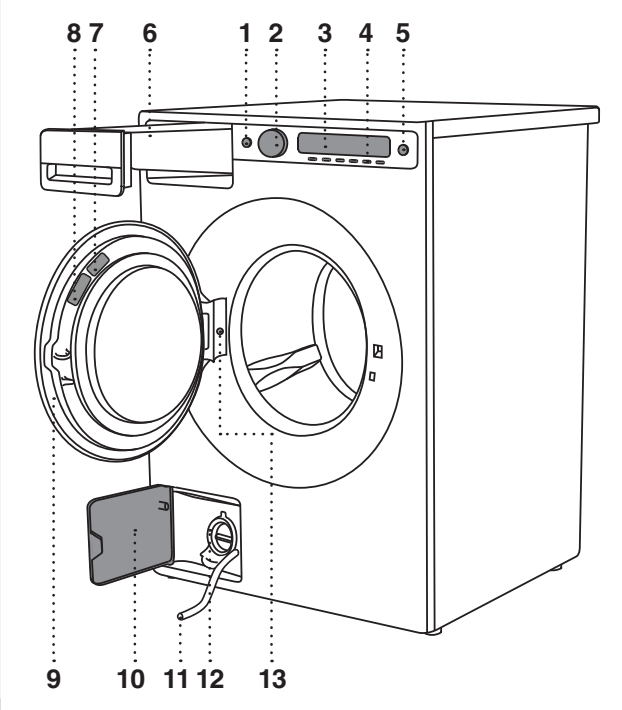

1. Interrupteur général (touche Marche/Arrêt)
2. Sélecteur de programme
3. Afficheur
4. Touches de réglages
5. Touche Départ/Pause
6. Tiroir à produits lessiviels
7. Codes QR et AUID (sur la face interne du hublot)
8. Plaque signalétique comportant les caractéristiques du lave-linge (sur la face interne du hublot)
9. Hublot du lave-linge
10. Trappe de la pompe de vidange
11. Tube pour l'écoulement de l'eau
12. Pompe de vidange (montée derrière le filtre de la pompe)
13. Éclairage du tambour (selon le modèle)

TIROIR À PRODUITS LESSIVIELS

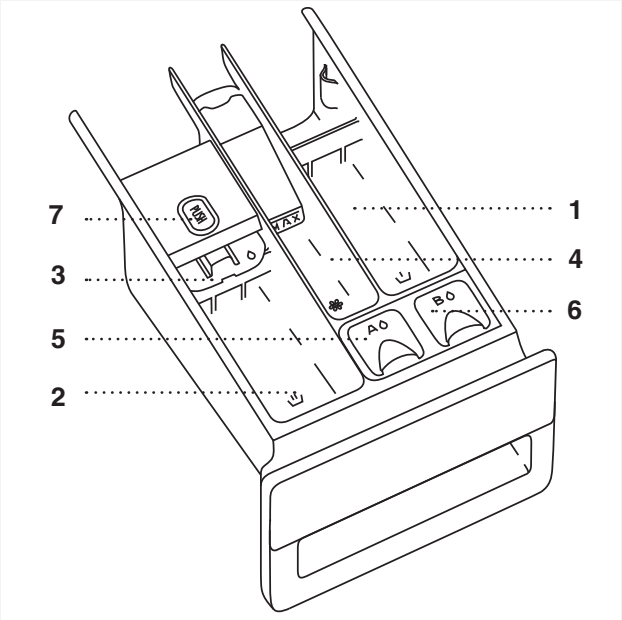

1. Compartiment prélavage
2. Compartiment pour lessive liquide destinée au lavage principal. Utilisez la cloison rabattable (3).
2. Compartiment pour lessive en poudre destinée au lavage principal. N'utilisez pas la cloison rabattable (3).
4. Compartiment pour assouplissant / produits de traitement
5. Réservoir (A) destiné à la lessive liquide pour le programme Couleur. (ADS=**S**ystème de **D**osage **A**utomatique (de la lessive)
6. Réservoir (B) destiné à la lessive liquide pour les programmes Noir / Blanc / Délicat / Autre.
7. Languette servant au dégagement du tiroir à produits lessiviels

Le tiroir à détergent des laveuses ASKO libère automatiquement le détergent et l'assouplissant au moment approprié. Versez simplement les quantités requises de détergent et d'assouplissant dans les compartiments appropriés (tel qu'illustré) et fermez.

Pour éviter toute abondance de mousse, ne mettez pas de détergent dans le compartiment de prélavage, à moins que vous n'utilisiez un des programmes Grand Lavage (Heavy) qui a un cycle de prélavage.

AVANT D'UTILISER L'APPAREIL POUR LA PREMIÈRE FOIS

EMBALLAGE

Retirez tous les emballages.
Pensez à trier les matériaux d'emballage conformément aux consignes de votre commune (voir le chapitre "MISE AU REBUT").

PROTECTIONS DE TRANSPORT

Avant d'utiliser l'appareil, retirez les trois boulons et les chevilles en plastique qui le protègent durant le transport.

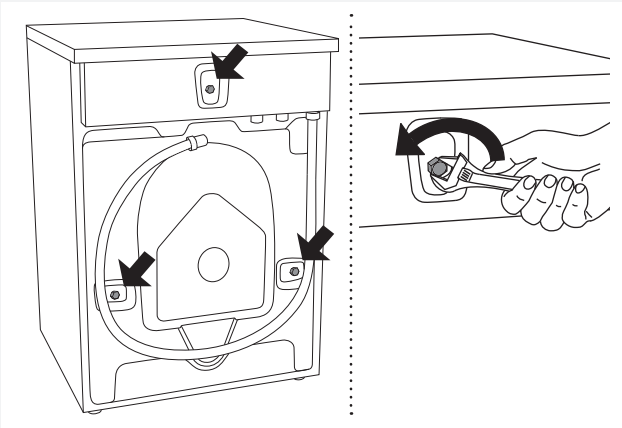

1 Dévissez les boulons et enlevez-les comme indiqué sur les figures.

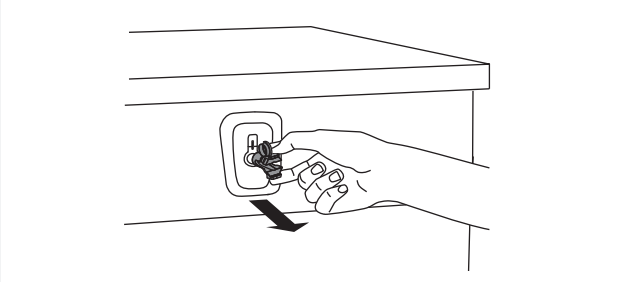

2 Pour enlever les chevilles en plastique qui maintiennent les boulons en place, pincez-les puis tirez-les hors du trou.

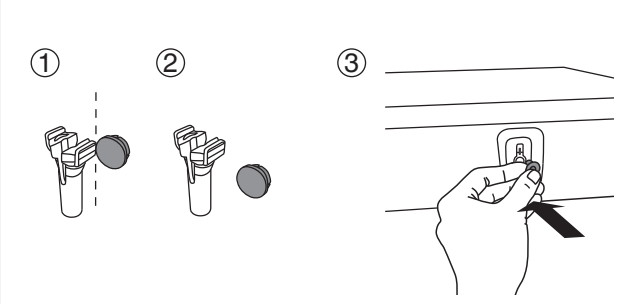

3 Enlevez les capuchons qui se trouvent sur les chevilles. Bouchez les trois trous dans lesquels étaient insérées les chevilles en y enfonçant les capuchons. Conservez les boulons et les chevilles en plastique si vous devez transporter votre lave-linge à l'avenir.

Si vous voulez transporter votre lave-linge, remettez en place les boulons et les capuchons en plastique pour bloquer la machine. Cela lui évitera d'être endommagée par les vibrations pendant le trajet. Si vous avez perdu les protections de transport ou les capuchons en plastique, vous pouvez en commander de nouveaux à votre revendeur.

N° d'article	ID :
270698	Boulon
551188	Capuchon plastique (blocage pour transport)

Commandez 3 pièces de chaque !

NETTOYAGE

Débranchez le lave-linge de la prise secteur et ouvrez le hublot. Nettoyez le tambour de l'appareil avec une éponge humide et un détergent léger.

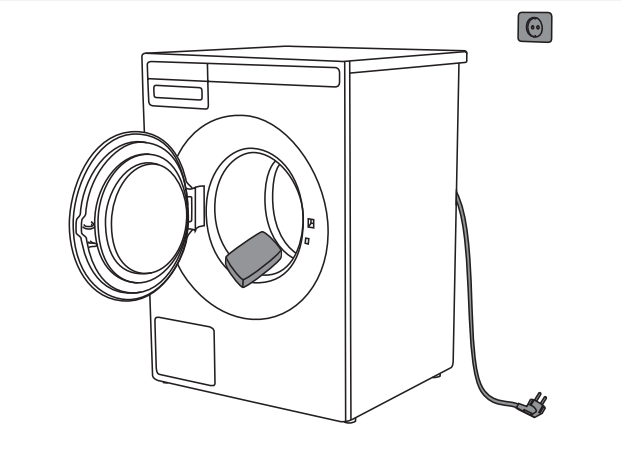

Branchez le lave-linge à la prise secteur et lancez le programme dédié au nettoyage du tambour. Voir le chapitre ”LES ÉTAPES DU LAVAGE ” / ÉTAPE 5 : CHOISISSEZ LE PROGRAMME.

Aucun programme ne peut démarrer tant que le hublot est ouvert.

RÉGLAGES AVANT LA PREMIÈRE UTILISATION

Après avoir raccordé le lave-linge et l'avoir mis en marche pour la première fois, l'appareil vous demande d'effectuer les réglages suivants :

1. **Langue**
   Tournez le Sélecteur de programme ou appuyez sur les touches pour dérouler la liste des langues.
   Validez votre choix en appuyant sur la touche "Régler" (Set).
2. **Dureté de l'eau**
   Les réglages disponibles pour le degré de dureté de l'eau sont les suivants : Douce / Medium / Dure.

   Utilisation de la bandelette d'analyse :
   1. Ouvrez le robinet et laissez l'eau couler quelques temps.
   2. Remplissez un verre d'eau.
   3. Sortez la bandelette d'analyse de son emballage.
   4. Plongez la bandelette dans l'eau pendant quelques secondes.
   5. Attendez une minute. Comparez ensuite les couleurs qui apparaissent dans les carrés avec les tableaux de référence concernant la dureté de l'eau.

Bandelette d'analyse	°dH	°fH
4 verts □ □ □ □	< 3	< 5
1 rouge ■ □ □ □	> 4	> 7
2 rouges ■ ■ □ □	> 7	> 12
3 rouges ■ ■ ■ □	> 14	> 25
4 rouges ■ ■ ■ ■	> 21	> 37

   Tableau concernant la dureté de l'eau : voir le chapitre "RÉGLAGES / DURETÉ DE L'EAU".
   Validez votre choix en appuyant sur la touche située sous le degré de dureté sélectionné.

Appuyez sur la touche "Suivant" (Next) pour valider votre choix.
Pour la suite du lavage, voir le chapitre "LES ÉTAPES DU LAVAGE".

La quantité de détergent à utiliser dépend de la dureté de l’eau. Pour plus de détails, lisez les conseils sur l'emballage de la lessive. Informez-vous de la dureté de l'eau dans votre région auprès de votre compagnie de distribution.

Pour les lave-linge avec SDA (Système de Dosage Automatique) la lessive est dosée en fonction de la dureté de l’eau réglée.

Avant d’utiliser le SDA pour la première fois, lancez un programme de lavage (sans linge) après avoir rempli le réservoir A ou B avec de la lessive liquide (Voir le chapitre ”FONCTIONS SPÉCIALES”).

Tous nos appareils sont testés avant de quitter l'usine.
Par conséquent, un peu d'eau a pu rester dans le filtre de la pompe de vidange ; ceci n'affecte pas les performances de l'appareil et ne risque pas de l'endommager.

INSTALLATION ET RACCORDEMENT

EMPLACEMENT DU LAVE-LINGE

Lire ces instructions au complet avant d'installer l'appareil. L'installation doit être effectuée par un professionnel qualifié, familiarisé aux règlements en vigueur en matière d'électricité et de plomberie. Les dommages à l'apparence de l'appareil doivent être signalés au concessionnaire dans les cinq jours suivant la date d'achat. Après avoir retiré la laveuse de l'emballage, vérifier la présence de dommages.

Vous pouvez encastrer (intégrer) le lave-linge ou l'installer en pose libre. Placez l'appareil sur un sol horizontal de façon à ce que la prise secteur reste accessible.

Avant de brancher le lave-linge au réseau électrique, attendez au moins deux heures pour qu'il soit à la température de la pièce.

Si l'appareil est installé sur une plinthe, un socle ou une structure similaire, il doit y être fixé afin d'éviter tout risque de chute.
Des accessoires originaux ASKO sont disponibles à cet effet, accompagnés d'instructions de fixation.

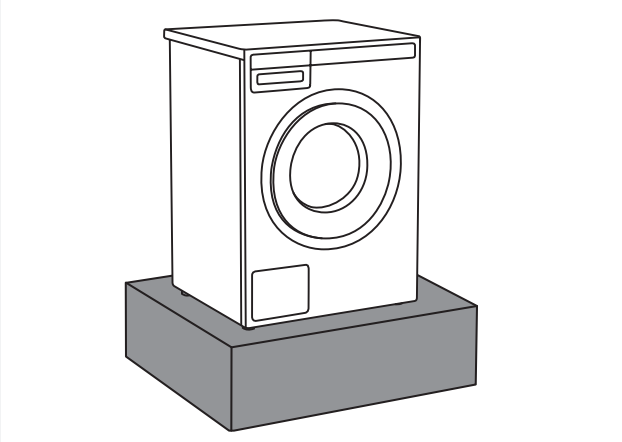

Instructions de mise a la terres
L'appareil doit être dûment mis à la terre. En cas de défaillance ou d'avarie, la mise à la terre réduira le risque de choc électrique en fournissant une voie de moindre résistance au courant électrique. Cet appareil comporte un câble muni d'un conducteur de mise à la terre et d'une fiche de mise à la terre. La fiche doit être branchée dans une prise bien installée et bien mise à la terre conformément aux directives de votre localité.

Installation indépendante
La laveuse peut être placée près de la sécheuse. L'appareil doit être au niveau et les contre-écrous doivent être serrés, afin d'éviter une vibration excessive pendant le cycle d'essorage.
Assurez-vous de laisser au moins ½ po (12 mm) d'espace entre la laveuse et la sécheuse. La hauteur de la laveuse devrait être de 35½" po à 37½" po (900 mm à 950 mm). N'élevez pas l'appareil à plus de 34½" po (876 mm).

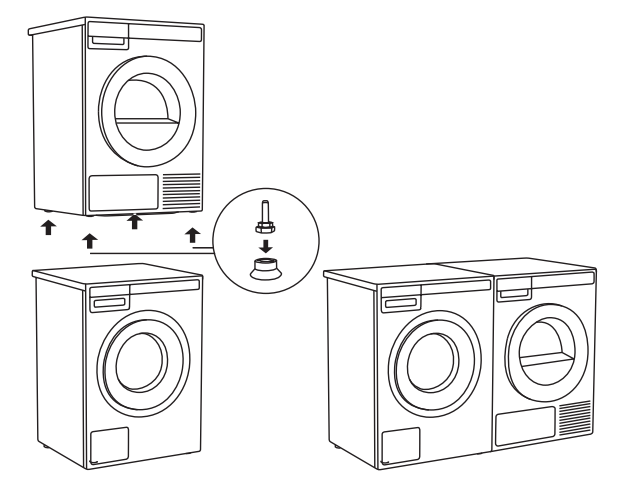

⚠ Toute connexion inadéquate du câble de mise à la terre comporte un risque d'électrocution. En cas de doute sur la mise à la terre de l'équipement, consulter un électricien ou un représentant agréé. Ne pas modifier la fiche fournie avec l'appareil. Si elle ne correspond pas à la prise, faire procéder à la modification par un électricien agréé.

Espace libre autour du lave-linge

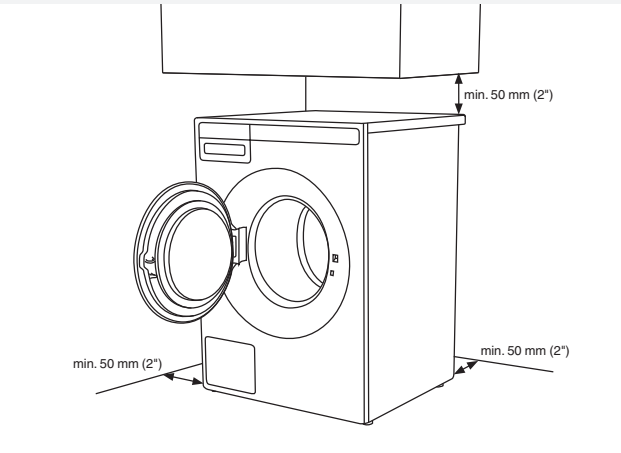

Ouverture du hublot du lave-linge (vue de dessus)

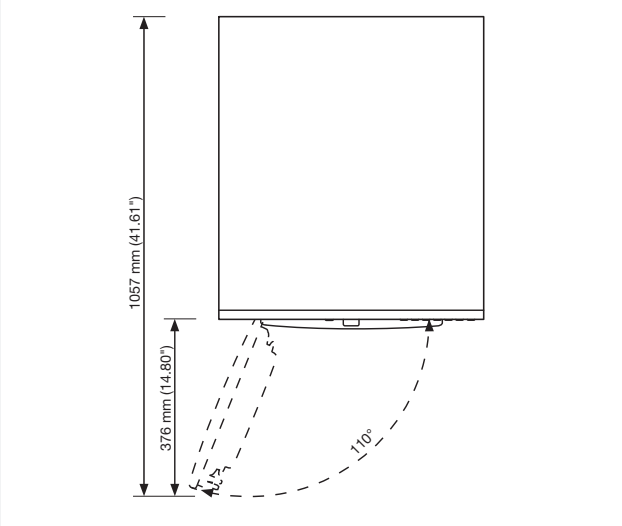

Installation superposée
Les laveuses ASKO ne doivent jamais être installées sur un comptoir ou une sécheuse. Vous pouvez cependant installer une sécheuse ASKO sur une laveuse ASKO. Pour savoir comment procéder, lire le mode d'emploi de la sécheuse.

Installation d'un sèche-linge ASKO sur un lave-linge ASKO
Pour installer un sèche-linge ASKO sur le lave-linge, utilisez les pieds à ventouse et le dispositif antibasculement (A + B) fournis dans la boîte en carton que vous trouverez dans le tambour du sèche-linge ASKO. Si les dimensions du lave-linge et du sèche-linge ne sont pas identiques, ou si vous avez installé un accessoire dissimulé entre les deux appareils, vous pouvez vous procurer des barrettes de jonction auprès du service Clients.

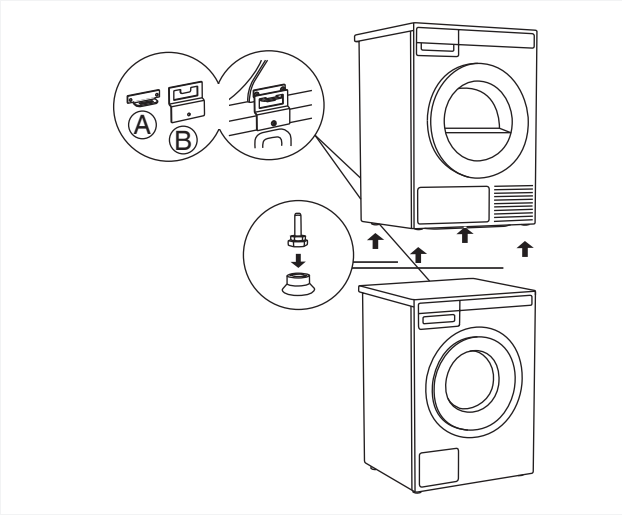

Installation encastrée
Les lave-linge ASKO peuvent être installés sous une armoire ou un comptoir dans un espace d'une hauteur de 34 à 35 po (863 à 889 mm). Laisser un espace d'environ ½" (12 mm) tout autour de la machine, y compris entre l'arrière et le mur. L'ouverture doit avoir une largeur minimale 24½" (622 mm). Il doit aussi y avoir suffisamment d'espace pour l'entrée d'eau et le tuyau d'écoulement. Voir l'illustration ci-dessous pour les cotes et l'emplacement.

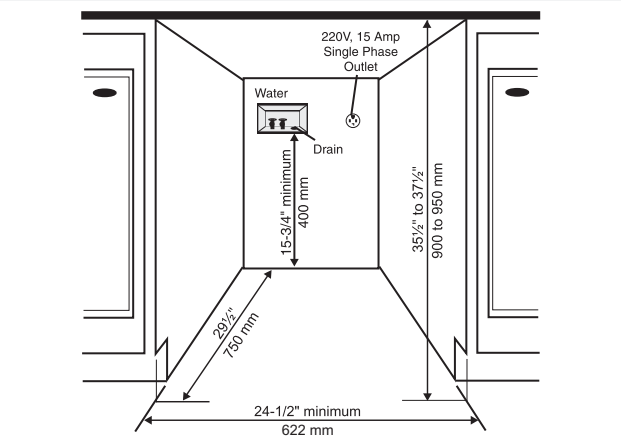

Si le tuyau d'écoulement est plus haut que 24 po (610 mm), les raccords devront être abaissés.

RÉGLAGE DES PIEDS AJUSTABLES

Mettez le lave-linge à niveau pour qu'il soit parfaitement stable.
L'appareil doit être au niveau; autrement, les vibrations du cycle d'essorage pourraient être excessives. Chacun des pieds est ajustable; vous pouvez donc mettre l'appareil au niveau, quelle que soit la surface. Lorsque l'appareil est au niveau, serrer les contre-écrous des pieds afi n de prévenir une vibration excessive pendant le cycle d'essorage.

1. Mettez le lave-linge à niveau dans le sens horizontal et le sens vertical en tournant les pieds réglables (réglables avec une clé n° 32 (1.26")). Les pieds permettent un ajustement en hauteur de +/- 1 cm (0.39").
2. Après avoir ajusté approximativement la hauteur des pieds, tournez les contre-écrous avec une clé n° 17 (0.67") jusqu'à ce qu'ils touchent le fond de l'appareil. ⬆.
3. Serrez fermement les contre-écrous jusqu'au bout. Cela réduira le bruit, les vibrations et les déplacements du lave-linge à un niveau minimum.

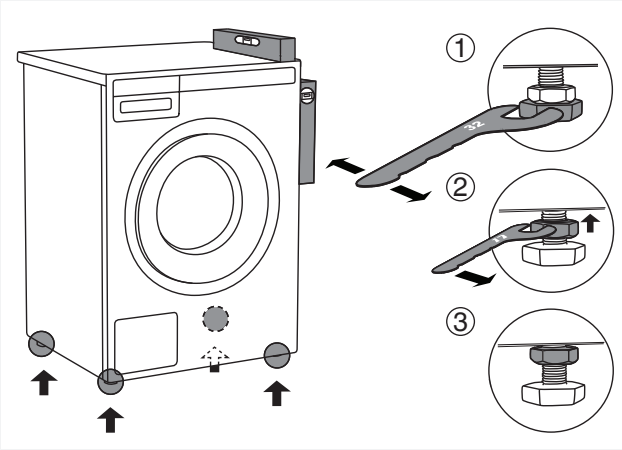

DÉPLACEMENT ET TRANSPORT DU LAVE-LINGE APRÈS INSTALLATION

Si vous déplacez le lave-linge sans son emballage, ouvrez le hublot et tirez l'appareil en le saisissant par le groupe de lavage, comme indiqué sur la figure.

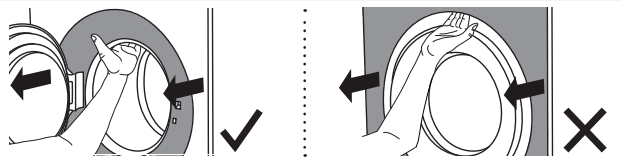

Pour tout déplacement ultérieur de l'appareil, mettez en place les barres de transport (le tambour du lave-linge doit être bloqué).
(Voir le chapitre PROTECTIONS DE TRANSPORT).

RACCORDEMENT À L'ARRIVÉE D'EAU

L'appareil doit être raccordé à l'arrivée d'eau par une personne expérimentée.

Puisque les laveuses ASKO chauffent elles-mêmes l'eau, elles n'exigent qu'une entrée d'eau froide. Le raccord doit être réalisé par une personne compétente. Utiliser le tuyau fourni avec la laveuse. (Le tuyau d'entrée d'eau comporte des indications pour une installation correcte.) La pression d'eau doit être de 15 à 146 PSI. Prévoir un robinet sur le tuyau d'entrée d'eau. S'il s'agit d'une nouvelle installation, faire couler l'eau abondamment pour éliminer toutes les particules susceptibles d'obstruer le filtre du circuit d'alimentation en eau.

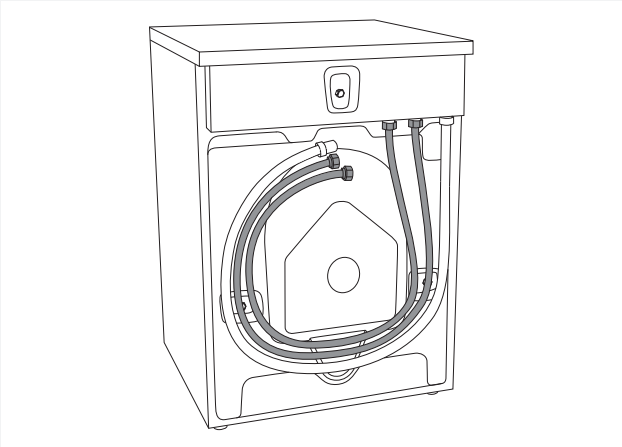

L'écrou du flexible d'alimentation doit être serré assez fermement pour éviter les fuites. Après avoir vissé l'écrou, vérifiez que l'eau ne fuit pas.

Utilisez exclusivement le flexible d'alimentation livré avec l'appareil. N'en réutilisez pas un ancien et n'en employez pas d'autre.

Lorsque l'appareil est installé à l'étage d'un bâtiment, respecter les normes en vigueur. Nous préconisons l'installation d'un plateau d'égouttement.

RACCORDEMENT À L'EAU CHAUDE ET À L'EAU FROIDE

(Uniquement sur certains modèles)
Si votre appareil comporte un raccordement pour l'eau chaude et l'eau froide, branchez un tuyau au robinet d'eau froide et l'autre au robinet d'eau chaude, comme indiqué au dos de l'appareil (FROID = FROID et TRÉS CHAUD = CHAUD).
L'eau chaude alimente l'appareil pour les programmes à CHAUD ou plus.

Raccordement à l'eau chaude
La température de l'eau chaude ne doit pas dépasser 160°F/70°C (ULT. CHAUD) (140°F/60°C (TRÉS CHAUD) au Royaume-Uni).

Un double raccordement à l'eau chaude et à l'eau froide vous permet de gagner du temps et d'économiser de l'électricité lors du lavage.

Si votre lave-linge est équipé d'un raccordement à l'eau chaude et à l'eau froide, mais si vous souhaitez le brancher seulement à l'eau froide, il faudra laisser le capuchon de protection sur le raccord à l'eau chaude.

Raccord eau chaude

(Selon le modèle)
Quelques secondes après le démarrage du programme, la laveuse commence à se remplir d'eau chaude et froide. Si, pour une raison quelconque, il n'y a pas d'eau chaude, la machine attend une minute, puis se remplit avec de l'eau froide uniquement. Le tambour de lavage ne commence à tourner que lorsqu'il commence à se remplir d'eau.
Cependant, si la machine ECO est uniquement raccordée à une arrivée d'eau froide, il est important de fermer le raccord d'arrivée d'eau chaude. Voir le chapitre « Réglage » pour savoir comment passer dumode « Eau chaude On » à « Eau chaudeOff ».

INSTALLATION DU FLEXIBLE DE VIDANGE

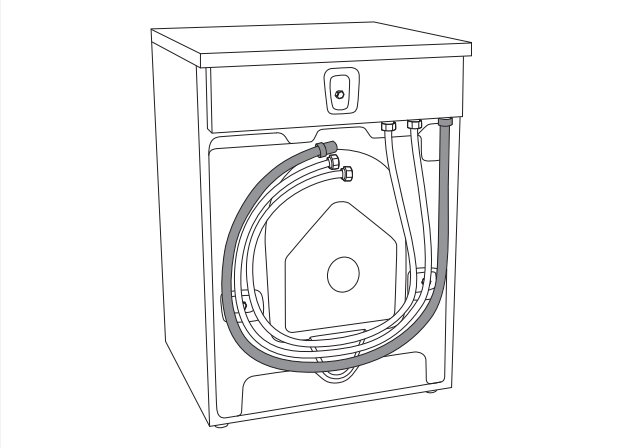

L'appareil est livré avec le tuyau déjà branché. Le tuyau devrait être dirigé vers un évier ou un tuyau d'égout approprié, à une hauteur de 24 à 36 po (610 mm à 914 mm) au-dessus du bas de l'appareil. (La hauteur minimum est préférable.) S'assurer que le tuyau n'est pas tordu.

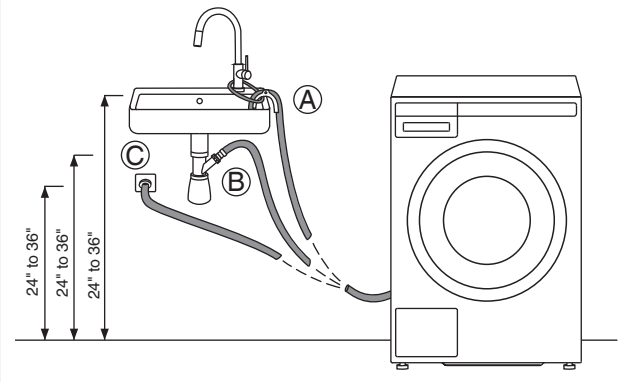

Le flexible de vidange peut aussi être raccordé directement au siphon d'un évier. Dans ce cas, l'embouchure du tuyau devra être à 24" - 36" (610 mm - 914 mm) au-dessus du sol. Le diamètre interne du raccord devra être de 18 mm (0.71") au moins. Voir la figure.

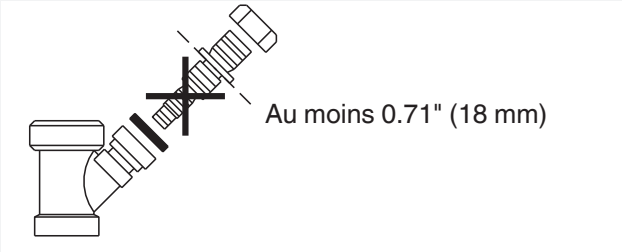

Si le tuyau est prolongé, le diamètre interne du joint ne doit pas être inférieur à ½ (12.2 mm) po.

⚠ Ne pas prolonger le tuyau de plus de 36 po (914 mm) à partir du bas de l'appareil.

RACCORDEMENT AU RÉSEAU ÉLECTRIQUE

⚠ Après avoir installé le lave-linge, attendez au moins deux heures avant de le brancher au réseau électrique.

Raccordez l'appareil à une prise mise à la terre. Après installation, la prise murale doit rester facilement accessible. Elle doit aussi comporter un contact de terre (conformément à la réglementation et aux normes en vigueur).

Electrical Connections

À la livraison, l'appareil possède une fi che qui doit être branchée dans une sécheuse ASKO, laquelle est munie d'une prise correspondante. La fi che fournie ne doit pas être utilisée avec un autre type de sécheuse. Si la laveuse est utilisée séparément, ou avec un autre type de sécheuse, elle doit être branchée à un circuit 208-240 V monophasé indépendant.
Si vous utilisez la machine dans un environnement humide, l'alimentation électrique doit être protégée par un disjoncteur différentiel de fuite à la terre.
À la livraison: Élément de 208-240 V, 60 Hz, 2000 W, fusible de 15 A exigé.

⚠ Les réparations et l'entretien liés à la sécurité et aux performances doivent être eff ectués par un professionnel qualifi é.

Raccordement prévu à la livraison

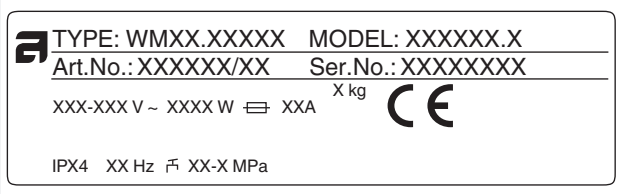

Les caractéristiques de votre lave-linge figurent sur sa plaque signalétique.
La protection devra être réalisée par un dispositif de coupure différentiel de type A.

Afin d'éviter les dommages provenant d'une surtension électrique générée par la foudre, nous vous recommandons d'installer un parasurtenseur.

Ne raccordez pas le lave-linge au réseau électrique par un câble prolongateur.

Ne branchez pas le lave-linge à une prise de courant prévue pour un rasoir ou un sèche-cheveux.

Confiez à un professionnel qualifié toutes les réparations et interventions affectant la sécurité ou les performances de l'appareil.

Pour réduire le risque d'incendie, d'électrocution ou de blessure lors de l'utilisation de l'équipement, suivre les Consignes de sécurité avant d'utiliser la machine.

ACCESSOIRES ASKO POUR LA BUANDERIE (HIDDEN HELPERS)*

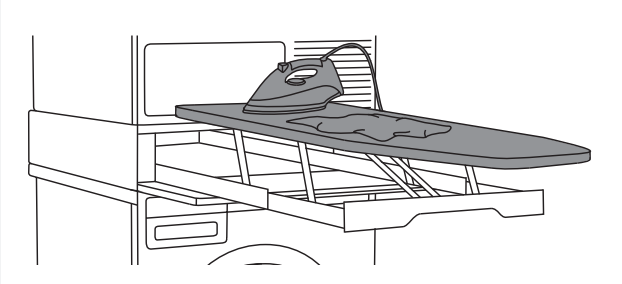

Table à repasser

La table à repasser escamotable est une solution intelligente, toujours pratique lorsque vous devez repasser vos vêtements ; elle se range facilement, en toute sécurité, et devient invisible lorsque vous n'en avez pas besoin.
Vous pouvez l'installer entre votre lave-linge et votre sèche-linge, ou au-dessus de l'un d'eux.

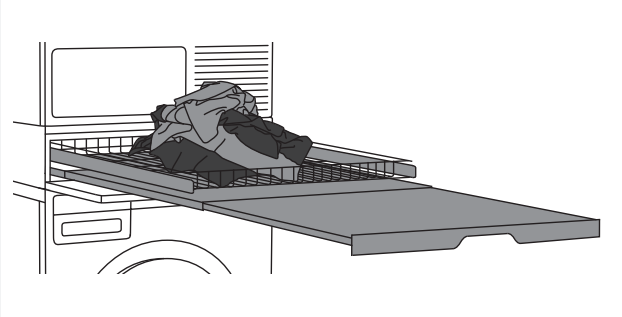

Duo étagère et panier coulissants

Panier en fil et étagère coulissants. L'étagère vous offre une surface supplémentaire pour plier les vêtements, rassembler les chaussettes par paires, ou pour le rangement. Le panier est utile pour retirer le linge du séchoir et le transporter jusqu'à l'armoire ou la planche à repasser.
Vous pouvez installer ce duo entre votre lave-linge et votre sèche-linge, ou au-dessus de l'un d'eux.

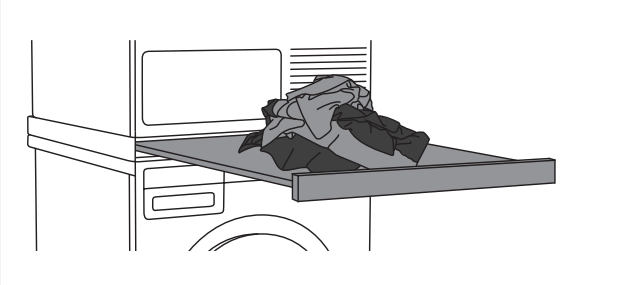

Étagère coulissante Solo

Cette étagère vous servira de surface supplémentaire pour plier les vêtements, rassembler les chaussettes par paires ou pour le rangement. Elle facilite également le chargement et le déchargement du linge.
Vous pouvez l'installer entre votre lave-linge et votre sèche-linge.

Panier à linge coulissant

Ce grand panier coulissant est facilement accessible par une porte à ouverture push-pull. Utile pour enlever le linge et le porter jusqu'à la penderie ou le plan de travail pour le plier ou le repasser.
Vous pouvez l'installer entre votre lave-linge et votre sèche-linge, ou au-dessus de l'un d'eux.

* DISPONIBILITÉ EN FONCTION DU MARCHÉ

DÉNOMINATION	N° D'ARTICLE
TABLE À REPASSER HI1153 Blanche	576552
TABLE À REPASSER HI1153 Titane	576553
DUO ÉTAGÈRE ET PANIER COULISSANTS HDB1153 Blanc	576554
DUO ÉTAGÈRE ET PANIER COULISSANTS HDB1153 Titane	576555
ÉTAGÈRE COULISSANTE SOLO HSS1053 Blanche	576730
ÉTAGÈRE COULISSANTE SOLO HSS1053 Titane	576732
PANIER À LINGE COULISSANT HB1153 Blanc	576733

CONSEILS PRÉLIMINAIRES AU LAVAGE

Ce chapitre comporte plusieurs conseils sur la façon de préparer votre linge avant le lavage.

TRI DU LINGE

Triez le linge selon :

- le degré de salissure,
- la couleur,
- la nature des fibres textiles.

VÊTEMENTS

1. Fermez les boutonnières, les fermetures à glissières et les bandes auto-agrippantes pour qu'elles n'abîment pas le linge.
2. Les vêtements teints récemment peuvent contenir un excès de teinture ; ils devront être lavés séparément plusieurs fois de suite.
3. Retournez à l'envers les vêtements fragiles ; cela réduira le risque de déchirure et décoloration.
4. Mettez le linge très délicat et les petits vêtements dans un filet de protection.
5. Videz les poches et retournez-les à l’envers.

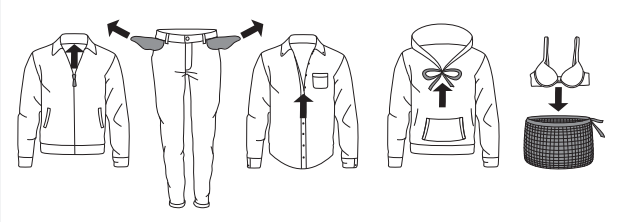

SYMBOLES D'ENTRETIEN

Observez les symboles d'entretien figurant sur les étiquettes des vêtements :

Cycle de lavage	
	Réglage Lavage normal
	Apprêt permanent ou Résistant aux plis
	Cycle Délicat
	Lavage à la main seulement
	Ne pas laver
	Ne pas essorer. Faire sécher sur la corde à linge, laisser égoutter ou faire sécher à plat

Température de l'eau de lavage	
	Temp. maximale de l'eau 194° F/90° C (ULT. CHAUD)
	Temp. maximale de l'eau 160° F/70° C (ULT. CHAUD)
	Temp. maximale de l'eau 140° F/60° C (TRÉS CHAUD)
	Temp. maximale de l'eau 120° F/50° C (TRÉS CHAUD)
	Temp. maximale de l'eau 105° F/40° C (CHAUD)
	Temp. maximale de l'eau 85° F/30° C (CHAUD)

Instructions de javellisation	
	N'importe quel javellisant si nécessaire
	Javellisant sans chlore seulement
	Ne pas javelliser

Symbole de nettoyage a sec	
	Nettoyé à sec seulement

Cycle de séchage au tambour	
	Séchage à la machine
	Réglage normal
	Apprêt permanent ou Résistant aux plis
	Cycle Délicat
	Ne pas sécher à la machine

Réglage de la chaleur du séchage	
	N'importe quelle chaleur
	Chaleur éleveé
	Chaleur moyenne
	Chaleur basse
	Aucune chaleur/aération

Instructions spéciales de séchage	
	Séchage sur la corde a linge
	Laisser égoutter (pas d'essorage)
	Séchage à plat
	Séchage à l'ombre

Instructions de repassage	
	Repassage nécessaire
	Régler à haute température
	Régler à température moyenne
	Régler à basse température
	Ne pas repasser ou presser à chaud
	Repasser sans vapeur

COTONNADES COULEUR

Les articles de couleur en coton étiquetés pour lavage à (140 °F / 60 °C) (TRÉS CHAUD) doivent être lavés à TRÉS CHAUD la première fois de manière à leur faire dégorger l'excédent de teinture et éviter qu'ils ne déteignent. Utiliser un détergent sans javellisant pour préserver la couleur du tissu.

TOILE ÉCRUE

Les tissus écrus doivent être lavés à TRÉS CHAUD à l'aide d'un détergent sans javellisant ni azurant optique. Une toile très sale peut éventuellement être lavée à une température supérieure, mais c'est à éviter pour ne pas ternir et fragiliser le tissu.

LAINAGES

Ces matières peuvent être lavées à la main ou à la machine. Le programme Laine/Lavage main est aussi doux, sinon plus, qu'un véritable lavage à la main.
La laine est particulièrement sensible au lavage et aux traitements similaires.
Si vous ne voulez pas essorer vos lainages, choisissez un réglage qui supprime l'essorage (voir "Étape 6 : Choix des réglages du programme / touche 3". La plupart des lainages supportent cependant **un essorage final court.** La vitesse d'essorage maximale de ce programme est de MAX.

VISCOSE ET FIBRES SYNTHÉTIQUES

La viscose et certaines fibres synthétiques sont très fragiles et ont besoin d'espace pour ne pas se froisser. Lors du lavage, **remplissez le tambour à moitié seulement** et choisissez un programme qui n'essore MAX.

La viscose et les acétates sont fragiles lorsqu'ils sont humides.

RÉDUCTIONS DES RÉACTIONS ALLERGIQUES

(Uniquement sur certains modèles)
Vous avez le choix entre les programmes Anti-allergie Coton et Anti-allergie Synthétiques que vous pouvez régler sur le Mode Allergie ; vous pouvez aussi ajouter un rinçage supplémentaire (Super rinçage).
Ces programmes, réglages et fonctions **sont destinés aux personnes à la peau fragiles**, à celles souffrant d'allergies et aux jeunes enfants.

GAIN DE TEMPS ET ÉCONOMIES D'ÉNERGIE

Pour gagner du temps et économiser l'énergie, choisissez le programme Lavage universel ; le cycle de **lavage principal est plus court** que celui du programme Coton et la plupart du temps, ce programme suffit pour le linge qui n'est pas très sale.

ÉCONOMIES ET EFFICACITÉ

Vous pouvez économiser pas mal d'énergie si vous n'utilisez pas les programmes fonctionnant à haute température.
Choisissez le programme Rapide si vous voulez simplement rafraîchir votre linge, ou sélectionnez Durée programmée pour **économiser l'eau et l'électricité.**
Si vous séchez ensuite vos vêtements dans un sèche-linge ou une armoire de séchage, vous **réduirez votre consommation d'électricité** en choisissant la vitesse d'essorage la plus rapide lors du lavage.

Nous vous recommandons de laver une pleine charge lorsque vous utilisez les programmes Très sale, Lavage universel et Coton.
Évitez le prélavage. Les machines et lessives actuelles sont efficaces sans prélavage. **Le prélavage n'est nécessaire que pour le linge très sale.** Dans ce cas, sélectionnez la fonction complémentaire Prélavage (voir "ÉTAPE 6 : Menu de réglage des programmes – choix des fonctions complémentaires / touche 5").

DÉTERGENTS

Les lessives pourvues de l'écolabel européen sont les moins nocives pour l'environnement. **Dosez la lessive selon les conseils de son fabricant.** La quantité à utiliser en fonction du poids du linge et de la dureté de l'eau est indiquée sur l'emballage.

TACHES

Si votre linge comporte des taches (sang, œufs, café, herbe, etc.), il faut les traiter avant le lavage, puis le laver avec le programme Antitache (si votre machine en est pourvue).
N'utilisez pas de produits chimiques ; choisissez une lessive qui élimine les taches.

TEINTURES

Si vous désirez teindre des vêtements dans votre lave-linge, choisissez le programme Lavage universel avec la fonction complémentaire Super rinçage. **Sélectionnez la température en suivant les recommandations du fabricant de la teinture.** Si vous teignez des vêtements en fibres mélangées comme le polyester/coton, choisissez une faible vitesse d'essorage.

Versez la teinture directement dans le tambour plutôt que dans le tiroir à produits. Lorsque l'opération est terminée, lancez le programme Nettoyage du tambour (autonettoyage) avec une dose normale de lessive.

Si vous utilisez des agents de blanchiment ou des détachants, il existe un risque de corrosion ou de décoloration.

⚠ Afin de protéger l'environnement, nous vous mettons en garde contre les produits chimiques puissants.

LES ÉTAPES DU LAVAGE

⚠ ATTENTION ! Pour réduire les risques de choc électrique ou de blessure, lisez le chapitre "CONSIGNES DE SÉCURITÉ" avant de mettre l'appareil en service.

ÉTAPE 1 : TRIEZ LE LINGE.

Voir le chapitre "CONSEILS PRÉLIMINAIRES AU LAVAGE".

Mettez les soutiens-gorge dans un filet de lavage. Videz les poches : les pièces de monnaie ou les clous peuvent endommager le linge et la machine.

ÉTAPE 2 : METTEZ LE LAVE-LINGE EN MARCHE.

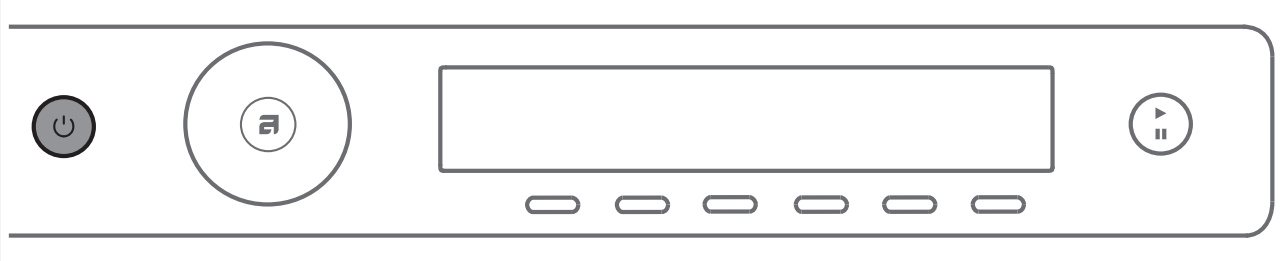

Mise en marche / Arrêt
Appuyez sur la touche ⏻ Marche/Arrêt.

Si la machine ne réagit pas correctement à la commande Marche/Arrêt, attendez au moins 8 secondes avant d'appuyer sur une autre touche.

ÉTAPE 3 : OUVREZ LE HUBLOT ET CHARGEZ LE LINGE.

Ouvrez le hublot en tirant la poignée vers vous.

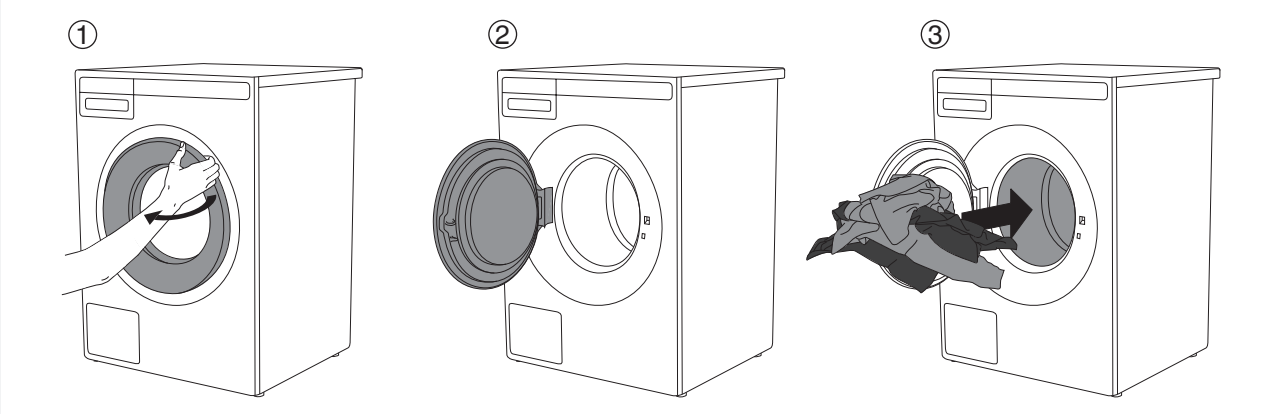

Chargez le linge dans le tambour.
Vérifiez auparavant qu'il est vide.

Ne surchargez pas le tambour !
Si le tambour est trop plein, le linge ne sera pas lavé en profondeur.

Sur certains modèles, l'éclairage intérieur du tambour reste allumé pendant 5 minutes lorsque vous mettez le lave-linge en marche.

La lampe du tambour ne convient pas à un autre usage.

La lampe dans le tambour du lave-linge doit être remplacée exclusivement par le fabricant, un technicien du service après-vente, ou un professionnel agréé.

ÉTAPE 4 : AJOUTEZ LA LESSIVE ET L'ASSOUPLISSANT.

La dose de lessive recommandée est généralement indiquée sur l'emballage. Quand vous lavez une petite quantité de linge, vous pouvez diminuer la dose de détergent.
Respectez les recommandations des fabricants concernant l'efficacité du détergent à une température donnée, en fonction de la quantité de linge et de la dureté de l'eau.
Lorsque vous utilisez le SDA (**S**ystème de **D**osage **A**utomatique), l'appareil dose automatiquement la lessive liquide en fonction de la quantité de linge et des autres réglages sélectionnés.

Lessive en poudre

Ajoutez la lessive en poudre dans le compartiment destiné au lavage principal. Si vous avez sélectionné la fonction Prélavage ou le programme Très sale (Taches de Café ou de Fruit), ou le programme Durée avec une durée de 2 h 30 ou plus, ajoutez également du détergent en poudre dans le compartiment à détergent de prélavage.

Nous vous recommandons d'ajouter la lessive juste avant de lancer le lavage. Dans le cas contraire, veillez à ce que le compartiment du tiroir à produits soit parfaitement sec, sinon la poudre risque de s'agglomérer et former des grumeaux avant le départ du programme.

Lessive liquide

Lorsque vous utilisez une lessive liquide, respectez les recommandations du fabricant. Si le liquide est épais, nous vous conseillons de le verser dans une boule à lessive que vous placerez dans le tambour. Sinon, utilisez la cloison (3) du compartiment à détergent (voir l'illustration du chapitre "TIROIR À PRODUITS LESSIVIELS").Versez la lessive liquide à l'avant du compartiment du tiroir à produits (2).

Lessive liquide dans le SDA

Le lave-linge dose automatiquement la lessive liquide en fonction de la quantité de linge et de son degré de salissure. Avant de verser le détergent liquide, tirez le bac à produits lessiviels aussi loin qu'il peut aller.
Réservoir (A) destiné à la lessive liquide pour le programme Couleur.
Réservoir (B) destiné à la lessive liquide pour les programmes Noir / Blanc / Délicat / Autre.
Voir le chapitre "FONCTIONS SPÉCIALES".
Dans le cas de mousse excessive, vérifiez le réglage de la dureté de l'eau (voir le chapitre "RÉGLAGES", le degré de salissure du linge et le réglage de la dose de lessive liquide en fonction des recommandations du fabricant (voir le chapitre "CONSEILS PRÉLIMINAIRES AU LAVAGE").
Le fonctionnement du SDA a été testé avec des détergents liquides produits par les fabricants leaders sur le marché mondial.
L'utilisation d'autres lessives liquides non homogénéisées ou faites maison peut provoquer un dysfonctionnement du SDA.
Toute réparation qui s'avèrerait nécessaire en raison de ces problèmes ne sera pas couverte par la garantie.

Mettez votre lave-linge en marche avec l’interrupteur général avant de verser la lessive !

Dosettes de détergent à lessive

Respectez les recommandations des fabricants de détergent sur la façon de l'utiliser.

Boule à lessive ou filet de lavage

Si vous utilisez une boule à lessive ou un filet de lavage, placez-les directement dans le tambour et choisissez un programme sans prélavage.

Une quantité excessive de lessive n'améliore pas les résultats de lavage. Elle génère au contraire trop de mousse et accroît l'impact sur l'environnement. Il vaut mieux utiliser moins de détergent. Augmentez la dose seulement si vous n'êtes pas satisfait du résultat de lavage.

Assouplissant

Versez l'assouplissant dans le tiroir à produits lessiviels, dans le compartiment identifié par le symbole ❀. Respectez les recommandations figurant sur l'emballage.

Ne remplissez pas le compartiment destiné à l’assouplissant au-dessus du repère ”MAX” (niveau maximum), sinon il sera entraîné trop tôt dans le tambour de la machine, et le résultat de lavage sera médiocre.

ÉTAPE 5 : CHOISISSEZ LE PROGRAMME

Choisissez le programme en tournant le sélecteur vers la droite ou la gauche. Mettez votre lave-linge en marche avec l'interrupteur général avant de verser la lessive.

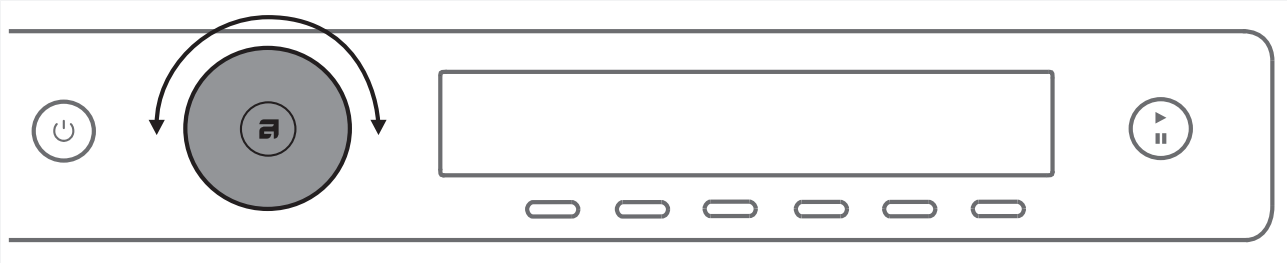

Choisissez le programme en fonction de la nature du linge et de son degré de salissure (voir le chapitre "CONSEILS PRÉLIMINAIRES AU LAVAGE").

La durée du programme prévue s'affiche.

Vous pouvez aussi sélectionner des réglages complémentaires pour chaque programme.
Voir l'ÉTAPE 6.

Choisissez l'un des programmes ci-dessous :

Programme	Description
LAVAGE UNIVERSEL	Programme pour le linge légèrement à moyennement sale. Vous pouvez régler la température séparément ; par conséquent, respectez les conseils figurant sur les étiquettes des vêtements. Lavez le linge de corps à TRÉS CHAUD, mais le linge moins sale sera parfaitement nettoyé à CHAUD. Vous pouvez aussi choisir vous-même la vitesse d'essorage. La durée du programme et le volume d'eau sont ajustés en fonction de la quantité de linge.
COTON	Programme pour le linge à très sale, blanc ou couleur. Vous pouvez régler la température séparément ; par conséquent, respectez les conseils figurant sur les étiquettes des vêtements portés à même la peau. Vous pouvez aussi régler à votre gré la vitesse d'essorage ; par défaut, elle est au maximum. La durée du programme et le volume d'eau sont adaptés à la quantité de linge.
MIXTE/ SYNTHÉTIQUES	Programme pour le linge délicat en fibres synthétiques et mélangées, ou en viscose, et pour le coton d'entretien facile. La température maximale disponible est de TRÉS CHAUD. Respectez les conseils figurant sur les étiquettes des vêtements. La plupart des synthétiques seront lavés à CHAUD; choisissez TRÉS CHAUD pour le linge de corps. La vitesse d'essorage maximale vous pouvez la réduire si nécessaire.
LAINE/LAVAGE À LA MAIN	Programme doux pour la laine, la soie, et les vêtements qui doivent être lavés à la main. La température maximale est de CHAUD. Ce programme a un cycle d'essorage court. La vitesse maximale d'essorage est de MAX tr/min.
LINGE NOIR	Choisissez ce programme pour laver les vêtements de couleur sombre avec un détergent destiné au noir. Nous vous recommandons de tourner les vêtements sombres à l'envers. Ce programme fonctionne à température modérée, brasse doucement le linge et l'essore à vitesse réduite.
DURÉE PROGRAMMÉE	Utilisez ce programme si vous voulez que votre linge soit lavé pendant une durée déterminée. Vous pouvez la régler de 20 minutes à 3 heures (par intervalles de 15 minutes). Veillez à choisir une température et une durée adaptées au degré de salissure du linge.
AUTO	Ce programme adapte automatiquement la durée du lavage principal et le nombre de rinçages à la quantité de linge.

Programme	Description
RAPIDE	Programme pour linge en coton et/ou lin normale sale (usage quotidien). Vous pouvez choisir "Cold" FROID (température de l'eau à l'arrivée), CHAUD, TRÉS CHAUD ou ULT. CHAUD. Plus la température est basse, plus le programme est court. Les sous-vêtements doivent être lavés à ULT. CHAUD.
TRÈS SALE	Programme pour le linge très sale. La température peut être réglée séparément ; par conséquent, respectez les conseils figurant sur les étiquettes des vêtements. La température maximale est de ULT. CHAUD, et convient au linge vraiment très sale. Vous pouvez régler la vitesse d'essorage à votre gré.
ENTRETIEN FACILE	Programme pour le linge délicat en fibres synthétiques et mélangées et pour le coton d'entretien facile. Il est également adapté au lavage des coussins, vestes matelassées et similaires, car il fonctionne avec un niveau d'eau élevé. Lisez attentivement les étiquettes d'entretien. Si la couche supérieure comporte une membrane, n'ajoutez pas d'assouplissant. Vous pouvez régler la température jusqu'à TRÉS CHAUD et l'essorage jusqu'à MAX tr/min.
JEANS	Ce programme pour les jeans fonctionne à basse température et essore à vitesse réduite. Grâce à un niveau d'eau élevé et à un rinçage supplémentaire, il n'y aura aucune trace de lessive sur vos jeans.
CHEMISES	Ce programme lave les cols et poignets des chemises sans les tordre. Il fonctionne à température modérée, avec un niveau d'eau élevé et une rotation lente du tambour. De la vapeur est ajoutée à la fin de ce programme afin de réduire l'apparition de plis. Cette fonction est désactivée en Mode Rapide.
RAFRAÎCHISSEMENT VAPEUR	Choisissez ce programme pour rafraîchir le linge à la vapeur (vêtements qui n'ont pas encore besoin d'être lavés, mais juste raffraîchis).
PROFESSIONNEL RAPIDE (Quick PRO)	Programme rapide et très efficace pour les petites quantités de linge peu sale. Il brasse intensément le linge et essore à faible vitesse. (4 kg (8.8 lbs), CHAUD/TRÉS CHAUD)
HYGIÈNE (Sanitize)	Ce programme est destiné aux vêtements qui réclament un entretien spécial, comme la layette, les sous-vêtements, ou le linge des personnes souffrant d'allergies cutanées. Nous vous conseillons de tourner les vêtements à l'envers pour éliminer totalement les squames et les résidus des traitements cutanés. Ce programme combine un lavage très long à haute température et un rinçage approfondi avec un brassage intensif qui supprime tout résidu de lessive.
VÊTEMENTS DE SPORT	Ce programme convient aux vêtements techniques avec membrane et aux tissus imperméables ou respirants lavables en machine. Il est également adapté aux tenues de sport en fibres mélangées. Il lave à basse température avec un brassage modéré. **N'utilisez pas d'assouplissant avec ce programme !**
DRAPS	Ce programme est prévu pour les draps, oreillers et grandes pièces. Le lavage hebdomadaire de votre linge de lit éliminera les squames et les acariens. Respectez les conseils d'entretien figurant sur les étiquettes. Le lavage est effectué avec un niveau d'eau élevé et un rinçage supplémentaire.
ANTITACHE	Sélectionnez dans le menu le type de tache et de textile, et la machine sélectionnera automatiquement le programme capable d'éliminer ces taches. Vous avez le choix entre les taches suivantes : vin rouge, sang, herbe, myrtilles, beurre/graisse, chocolat, café/thé, œuf, produits laitiers, enfants, bébé. Après avoir sélectionné le type de tache, sélectionnez la nature des fibres (coton ou synthétiques) et la température de lavage pour le type de fibres sélectionné. Voir le chapitre "CONSEILS PRÉLIMINAIRES AU LAVAGE". Vous pouvez sélectionner aussi la vitesse d'essorage.

Programme	Description
IMPERMÉABILISATION	Ce programme court est destiné aux vêtements imperméables – si vous utilisez un produit imperméabilisant – et aux textiles en microfibres. Il assure l'imperméabilisation et réduit l'adhérence des salissures sur l'endroit des vêtements. Il est conseillé d'utiliser un produit imperméabilisant. Ce programme lave à froid avec un brassage modéré.
ANTI-ALLERGIE COTON	Ce programme est destiné aux vêtements à très sales qui réclament un entretien spécial, comme le linge des personnes à la peau très sensibles ou souffrant d'allergies cutanées. Nous vous conseillons de tourner les vêtements à l'envers pour éliminer les squames et autres résidus. Vous pouvez régler la température et la vitesse d'essorage à leurs valeurs maximales. La température réglée se maintient plus longtemps que pour les programmes conventionnels ; elle est associée à des rotations rapides du tambour et à des rinçages complémentaires.
ANTI-ALLERGIE SYNTHÉTIQUES	Ce programme est destiné aux vêtements qui réclament un entretien spécial, comme le linge des personnes à la peau très sensible ou souffrant d'allergies cutanées. Il est également adapté aux personnes sensibles aux détergents. Nous vous conseillons de tourner les vêtements à l'envers pour éliminer les squames et autres résidus. La température réglée se maintient plus longtemps que pour les programmes conventionnels ; elle est associée à des rotations rapides du tambour et à des rinçages complémentaires.
RINÇAGE	Ce programme comporte 2 rinçage à froid et un essorage court. Il convient au linge qui a seulement besoin d'être rincé ainsi qu'au nettoyage des chiffons et balais à franges.
ESSORAGE	Utilisez ce programme uniquement pour essorer le linge.
VIDANGE	Si vous voulez seulement vider l'eau de la machine, choisissez le programme Vidange.
NETTOYAGE DU TAMBOUR	Ce programme sert au nettoyage du tambour et élimine les résidus de détergent et les bactéries. Le tambour doit être vide. Vous pouvez ajouter du vinaigre d'alcool (environ 2 dl (0.85 cup)) ou du bicarbonate de sodium (1 cuillerée à soupe ou 15 g (0.5 oz)). Faites tourner ce programme au moins une fois par mois ou lorsque le message "Alarme Cuve Stérile" apparait à l'écran. Le message "Alarme Cuve Stérile" s'affiche tous les 40 cycles de lavage.
RÉGLAGES	Choisissez Réglages avec le sélecteur de programme et validez en appuyant sur touche "6". Ensuite, faites défiler la liste des réglages en tournant le sélecteur. Les options suivantes sont disponibles : − Sécurité enfants, − Langue (sélection de la langue), − Dosage auto (Système de Dosage Automatique / SDA), − Eau (dureté de l'eau), − Son (volume sonore), − Éclairage du tambour, − Affichage (luminosité et logo), − Programmes, − Réinitialisation (restauration des réglages usine). Voir le chapitre "RÉGLAGES".

ÉTAPE 6 : CHOISISSEZ LES RÉGLAGES DU PROGRAMME

Les réglages du programme vous permettent d'adapter plus finement le programme choisi à vos besoins.
Il est possible que certains réglages ne soient pas disponibles pour le programme que vous avez choisi.
Les réglages que vous avez sélectionnés pour un programme restent en mémoire lorsque le lavage est terminé, et vous pouvez les modifier par la suite (sauf pour les modes Départ différé et Antifroissage, qui ne sont pas sauvegardés une fois le programme de lavage terminé).

Les programmes dont la température sélectionnée est supérieure à TRÉS CHAUD ne seront pas sauvegardés après la fin du cycle de lavage pour pouvoir protéger votre lingue.

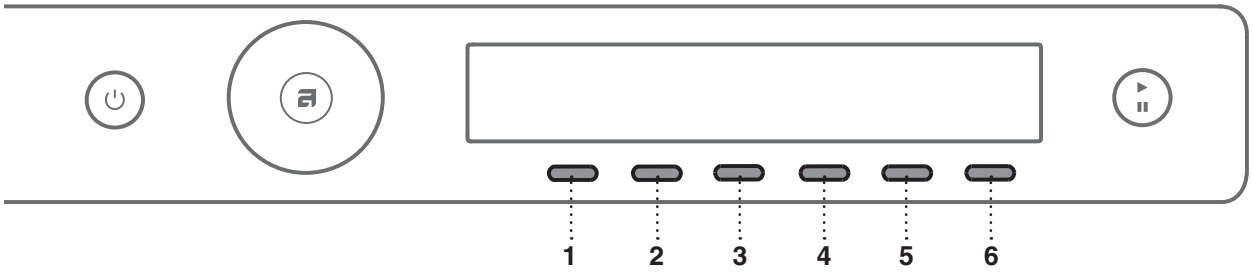

1. Programme de lavage (que vous avez sélectionné)
2. Mode de lavage
3. Température
4. Vitesse d'essorage
5. Départ différé
6. Menu des réglages du programme

Sélectionnez les réglages du programme avant d'appuyer sur la touche DÉPART.
Lorsque le programme de lavage est en cours, vous ne pouvez plus modifier ses réglages, sauf la vitesse d'essorage.

Pour afficher des informations (INFO) sur un réglage, maintenez votre doigt sur la touche située sous l'icône ou le libellé de ce réglage.

Voici les réglages que vous pouvez sélectionner pour un programme en appuyant sur les touches 2 à 6 :

2. Modes de lavage

Les modes de lavage suivants sont disponibles :

- *Mode Normal / Mode Arrêt*
  (réglage de base)
- *Mode Vert*
  (Économies d'énergie – consommation d'eau réduite).
- *Mode Rapide*
  (Gain de temps, durée de lavage plus courte, consommation d'eau et d'électricité plus élevée).
  La demi-charge est conseillée avec le programme Coton.
- *Mode Allergie*
  (Niveau d'eau plus haut, rinçage supplémentaire, durée de lavage plus longue, consommation d'eau et d'électricité plus élevée).
- *Mode Nuit*
  (Programme avec une durée de lavage plus longue)
- *Mode Intensif*
  (Ce mode améliore les performances de lavage, avec une consommation d'eau plus élevée et une durée de lavage plus longue).

3. Température

Les températures suivantes sont disponibles pour le programme choisi :
FROID / CHAUD / TRÉS CHAUD / ULT. CHAUD
Les températures disponibles dépendent du programme sélectionné.

LAVAGE	TEMPÉRATURE	LAVAGE / RINÇAGE
FROID	/	Aucune chaleur
CHAUD	40°C / 105°F	Chaud / froid
TRÉS CHAUD	60°C / 140°F	Trés chaud / froid
ULT. CHAUD	90°C / 194°F	Ult. Chaud / froid

4. Vitesse d'essorage

Les vitesses d'essorage suivantes sont disponibles pour le programme choisi :
Sans vidange / Sans essor. / Min / Max rpm) (dépend du modèle).
Le réglage par défaut est de MAX tr/min ; il dépend du programme sélectionné (vous pouvez modifier la vitesse d'essorage – la réduire ou l'augmenter (uniquement sur certains modèles).
Les vitesses d'essorage disponibles dépendent du programme sélectionné.

Avec l'option Sans vidange, le programme ne se termine pas par un essorage, mais l'eau du dernier rinçage reste dans la cuve. En trempant dans cette eau, le linge ne se froisse pas. Si vous avez choisi l'option Sans vidange, vous devrez sélectionner le programme Vidange ou Essorage avant d'ouvrir le hublot afin de pomper l'eau restée dans la machine.

5. Départ différé

Sélectionnez le Départ différé si vous souhaitez que le programme démarre au bout d'un certain temps (30 minutes à 24 heures après que vous ayez appuyé sur Départ).

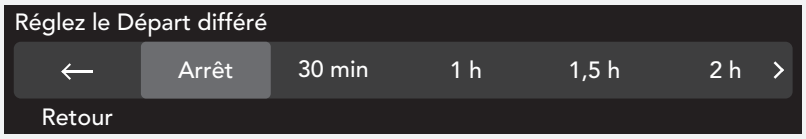

Tournez le sélecteur de programme pour définir le laps de temps ; il se règle par intervalles de 30 minutes entre 30 minutes et 6 heures, puis par intervalles d'une heure entre 6 heures et 24 heures.

Validez votre réglage en appuyant sur la touche située sous le laps de temps voulu.

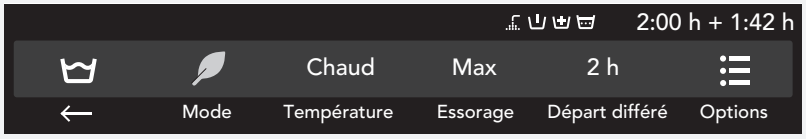

L'heure estimée du départ différé et le temps restant estimé jusqu'à la fin du programme sont affichés sur la ligne du haut.Lorsque le compte à rebours est parvenu à zéro, le programme de lavage sélectionné démarre automatiquement.

Pour annuler ou sauter le départ différé et lancer immédiatement le programme, appuyez sur la touche 5 (Sauter).
Une fois que le Départ différé est réglé, il n'est plus possible de le modifier ; la seule possibilité est de le «sauter» (Sauter le départ différé) puis de continuer avec le programme choisi.

Si vous avez réglé le Départ différé et que vous utilisez de la lessive liquide, nous vous déconseillons de choisir un programme avec prélavage.

6. Sélection des fonctions complémentaires/Plus d´options

Appuyez sur la touche 6 pour valider l'ouverture du menu des réglages complémentaires. Tournez ensuite le sélecteur de programme pour dérouler la liste des fonctions ou options. Validez votre choix en appuyant sur la touche située sous la fonction ou l'option sélectionnée.
Les **fonctions complémentaires*** suivantes sont disponibles :

*** Programmes favoris/Ajout fav?**
Pour enregistrer dans vos favoris le programme sélectionné, appuyez sur la touche ; ce programme sera enregistré avec tous vos réglages personnels.
Le programme enregistré sera affiché à l'ouverture du menu principal.

Vous pouvez enregistrer jusqu'à 6 programmes favoris.
Si vous ne voulez pas enregistrer votre programme après le lavage, tournez le sélecteur et vous reviendrez à la sélection du programme, ou ouvrez simplement le hublot.

Modification de la liste des favoris
Si vous désirez sauvegarder un programme à la fin du lavage, mais s'il n'y a plus de place dans la liste (vous ne pouvez en conserver que 6), vous avez la possibilité de remplacer un favori existant par un nouveau.
La liste de vos favoris s'affiche chaque fois que vous mettez le lave-linge en marche.

*** Super Rinçage (rinçage complémentaire)**
Pour augmenter le nombre de rinçages (+ 2), sélectionnez le réglage Super Rinçage. Ceci est recommandé aux personnes qui ont la peau sensible et/ou dans les régions où l'eau est très douce. Validez votre sélection en appuyant sur la touche Marche / Arrêt .
Appuyez sur la touche ← pour revenir au menu principal.

*** Prélavage**
Pour ajouter un prélavage avant le lavage principal, choisissez l'option Prélavage. Cette fonction est recommandée pour le linge très sale ou comportant des taches en surface. Validez votre sélection en appuyant sur la touche Marche / Arrêt .
Appuyez sur la touche ← pour revenir au menu principal.
Ajoutez la lessive pour le prélavage dans le compartiment Prélavage, et la lessive pour le lavage principal dans le compartiment Lavage principal du tiroir à produits (voir le chapitre "TIROIR À PRODUITS LESSIVIELS").

*** Haut niveau d'eau**
Pour qu'une plus grande quantité d'eau reste dans la cuve pendant le lavage et le rinçage, sélectionnez l'option Haut niveau d'eau. Cette fonction est utilisée pour le linge très sale et convient également aux utilisateurs qui souhaitent utiliser plus d'eau en raison d'allergies. Validez votre sélection en appuyant sur la touche Marche / Arrêt .
Appuyez sur la touche ← pour revenir au menu principal.

*** Antifroissage**
Pour éviter que le linge se froisse après le lavage, choisissez l'option Antifroissage (brassage doux). Cette fonction est conseillée pour le linge fragile. Validez votre sélection en appuyant sur la touche Marche / Arrêt .
Appuyez sur la touche ← pour revenir au menu principal.

Quelques fonctions ne sont pas disponibles pour certains programmes.

ÉTAPE 7 : LANCEZ LE LAVAGE

Fermez le hublot du lave-linge et appuyez sur la touche **Départ** ▶/Pause.

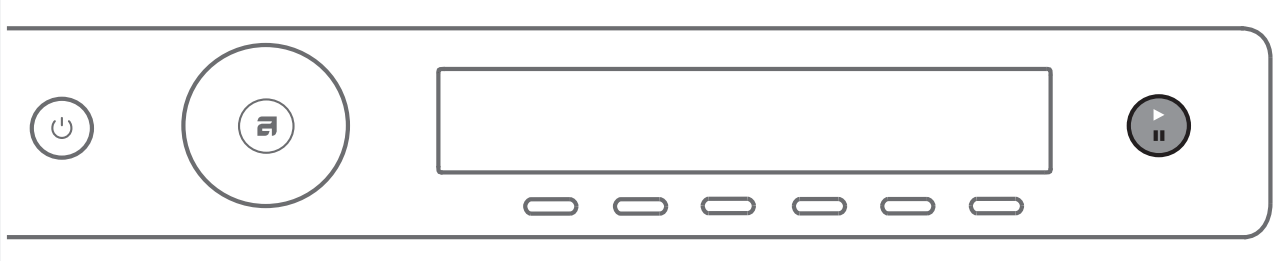

▶ Départ (pression brève – démarrer/continuer)
❚❚ Pause (pression brève – interrompre momentanément le lavage)
Annuler (appuyez 3 secondes sur la touche)

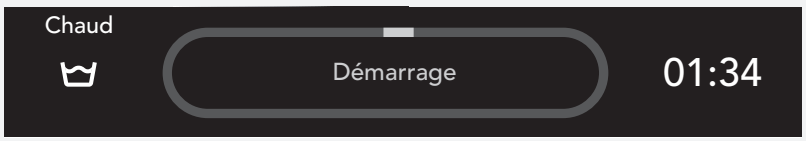

Le processus de lavage (cercle) s'affiche dans les couleurs suivantes :
Bleu : début du lavage
Rouge : impossible d'ajouter du linge
Vert : fin du lavage

Temps restant

La durée de lavage prévue en fonction du programme sélectionné s'affiche en heures et minutes.
La durée de lavage réelle va dépendre du programme sélectionné, du volume de la charge, du type de linge, de la vitesse d'essorage, etc.
La durée de lavage réelle peut être plus longue ou plus courte que la durée prévue.
Le temps restant est mis à jour tout au long du programme en fonction de la charge réelle de linge et de la quantité d'eau admise dans la machine. La dernière mise à jour du temps restant a lieu avant l'essorage final.
En cas de mauvaise répartition du linge, la durée de lavage clignote à l'écran et le compte à rebours n'a pas lieu.

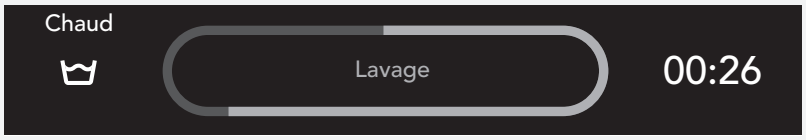

Ajouter ou enlever du linge après le départ du programme

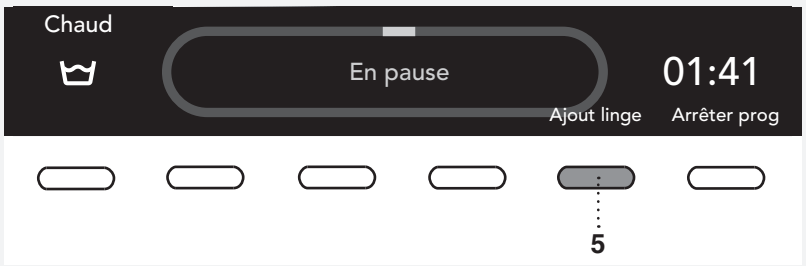

Si vous voulez ajouter ou enlever du linge lorsque le lavage est en cours, appuyez sur la touche Départ / **Pause ❚❚** pour mettre le programme en pause. Appuyez sur la touche 5 pour sélectionner "Ajout linge" si le processus de lavage (cercle) s'affiche en bleu.
Si le processus de lavage (cercle) s'affiche en rouge, cette option n'est pas disponible.

Il est possible d'ouvrir le hublot quand l'eau a été pompée de la machine (mais pas totalement évacuée). Vous pouvez alors ajouter ou retirer du linge. Refermez le hublot et continuez le programme. Appuyez sur la touche **Départ ▶**/Pause.
Le programme va reprendre au point où vous l'avez interrompu.

Si le hublot ne peut pas s'ouvrir, il est possible que la température soit trop haute à l'intérieur de la machine, et vous ne serez pas en mesure d'ajouter du linge.

Si le hublot ne s'ouvre pas, il est aussi possible que le programme soit trop avancé et que le linge ajouté à ce moment-là ne puisse pas être lavé correctement.

Pause, arrêt, ou modification du programme

Pour interrompre momentanément le programme, appuyez brièvement sur la touche Départ/**Pause ❚❚**.

Pour continuer le programme, appuyez de nouveau sur la touche **Départ ▶**/ Pause.

Pour arrêter définitivement le programme, appuyez 3 secondes sur la touche Départ/Pause. Sélectionnez "Arrêter le programme". Le programme s'arrête et l'eau est vidangée si nécessaire. C'est seulement à ce moment-là que vous pourrez ouvrir le hublot. Choisissez un nouveau programme avec le sélecteur ; ajoutez de la lessive si nécessaire, puis appuyez sur la touche **Départ ▶**/Pause.

Si la température est très élevée dans le tambour, le processus de refroidissement démarre avant l'annulation du programme.

Vous pouvez mettre un programme de lavage en pause en appuyant sur la touche MARCHE/ARRÊT.
Le lave-linge s'arrête alors.
Après l'avoir remis en marche, appuyez sur la touche **Départ ▶** /Pause pour continuer le programme.

N'ouvrez pas le tiroir à produits lessiviels pendant que l'appareil est en service.

Dans certains cas, le hublot peut être verrouillé bien qu'aucun programme ne soit en cours (par ex. en cas d'erreur). Pour déverrouiller le hublot, appuyez sur la touche Départ/Pause pendant un certain temps.

ÉTAPE 8 : FIN DU PROGRAMME

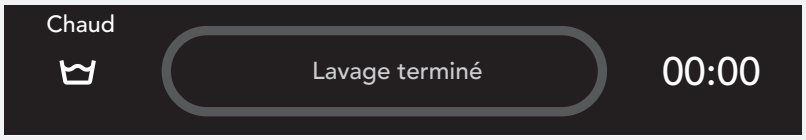

À la fin du lavage, l'afficheur indique que le programme s'est achevé avec succès ("Lavage terminé").

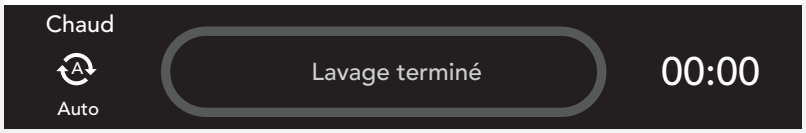

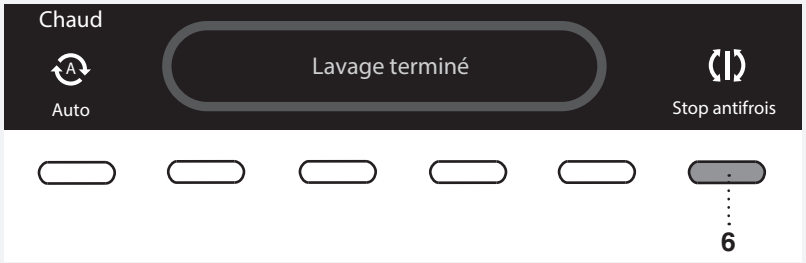

Si vous avez sélectionné la fonction complémentaire Antifroissage, le tambour continue de tourner après la fin du programme afin d'empêcher le linge de se friper.

Ouvrez le hublot en le tirant vers vous et enlevez le linge de la machine.
Vérifiez que le tambour du lave-linge est vide.

Si vous ne faites rien dans les 5 minutes qui suivent la fin du programme, l'afficheur s'éteint et passe en mode Veille afin d'économiser l'électricité.
Pour rallumer l'afficheur, appuyez sur la touche MARCHE/ARRÊT.

⚠ Lorsque le lavage est terminé, fermez le robinet et débranchez le lave-linge de la prise secteur.

RÉGLAGES

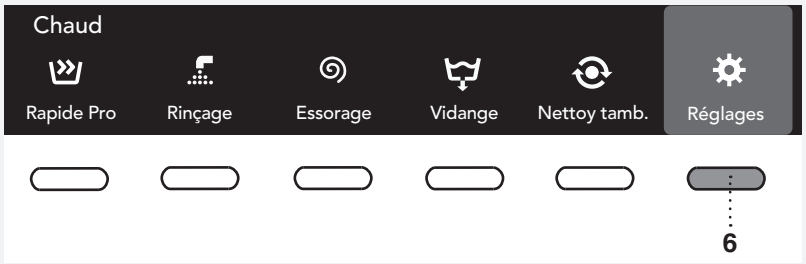

Dans le menu principal, tournez le sélecteur de programme pour sélectionner Réglages.

Validez votre sélection en appuyant sur la touche située sous le réglage voulu.

Ensuite, tournez le sélecteur pour faire défiler la liste des réglages qu'il est possible de modifier.

- Sécurité enfants,
- Langue (sélection de la langue),
- Dosage auto (Système de Dosage Automatique / SDA),
- Eau (dureté de l'eau),
- Son (volume sonore),
- Éclairage du tambour,
- Affichage (luminosité et logo),
- Programmes,
- Réinitialisation (restauration des réglages usine).

Tournez le sélecteur de programme pour atteindre la touche ← et revenir aux Réglages ou au menu principal.

Pour afficher des informations succinctes sur un réglage, appuyez brièvement sur la touche située sous ce réglage.

SÉCURITÉ ENFANTS

Sélectionnez la Sécurité enfants avec la touche .

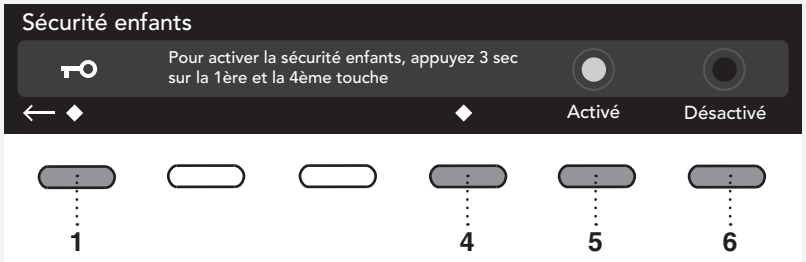

Choisissez d'activer (On) ou de désactiver (Off) la sécurité enfants. Lorsque la sécurité enfant est active, vous ne pouvez sélectionner aucune autre fonction.

On = vous pouvez activer la sécurité enfants à la main, ou elle sera activée automatiquement.
À la main : appuyez 3 secondes sur les touches 1 et 4.
Automatiquement : elle sera activée au bout de 3 minutes.
Vous pouvez uniquement désactiver la sécurité enfants à la main en appuyant 3 secondes sur les touches 1 et 4.
Off = il n'est pas possible d'activer la sécurité enfants.

Appuyez sur la touche ⟵ pour revenir aux Réglages.

Pour désactiver temporairement (3 minutes) la sécurité enfants, appuyez simultanément sur les touches 1 et 4 pendant 3 secondes.

LANGUE

Vous avez le choix entre 24 langues. Appuyez sur la touche . Tournez le sélecteur de programme pour faire défiler la liste des langues.
Validez votre sélection avec la touche située sous la langue choisie.

Appuyez sur la touche ⟵ pour revenir aux Réglages.

SYSTEME DE DOSAGE AUTOMATIQUE (SDA)

Pour les réglages du SDA, voir le chapitre "FONCTIONS SPÉCIALES".

MARCHE = afficher le menu SDA dans le menu principal.

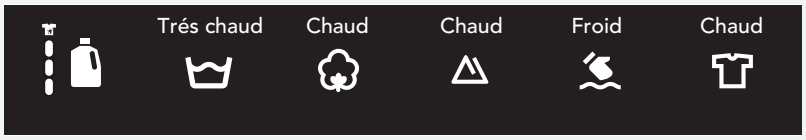

ARRÊT = ne pas afficher le menu SDA dans le menu principal.

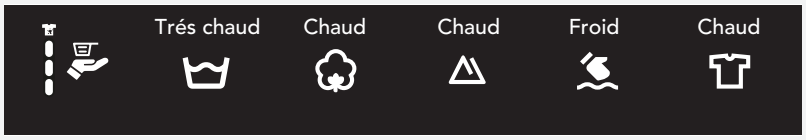

Appuyez sur la touche ⟵ pour revenir aux Réglages.

EAU (DURETÉ DE L'EAU)

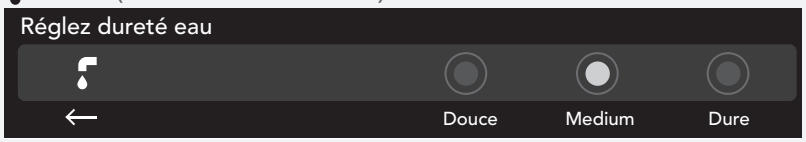

Sélectionner le degré de dureté de l'eau parmi les réglages suivants : Dure/ Medium/Douce.
Validez votre choix avec la touche située sous le degré de dureté sélectionné.

Appuyez sur la touche ⟵ pour revenir aux Réglages.

Des tests de mesure de la dureté de l'eau sont disponibles en grandes surfaces. Informez-vous de la dureté de l'eau dans votre région auprès de votre compagnie de distribution ou de votre mairie.

Dureté de l'eau	**Unités de mesure pour la dureté de l'eau**			
	°dH (°N) Degré de dureté allemand	**m mol/l** Degré de dureté slovène	**°fH (°F)** Degré de dureté français	**p.p.m.** Degré de dureté aux USA
1 – douce	< 7	< 1,5	< 15	< 150
2 – medium	7–14	1,5–2,5	15–25	150–250
3 – dure	> 14	> 2,5	> 25	> 250

La dureté de l'eau est précisée à l'aide des unités de mesure suivantes : degré allemand de dureté de l'eau (°dH) et degré français de dureté de l'eau (°fH).
Vérifiez la dureté de l'eau auprès de votre réseau de distribution ou effectuez des mesures à l'aide de la bandelette d'analyse fournie.

Utilisation de la bandelette d'analyse :

1. Ouvrez le robinet et laissez l'eau couler quelques temps.
2. Remplissez un verre d'eau.
3. Sortez la bandelette d'analyse de son emballage.
4. Plongez la bandelette dans l'eau pendant quelques secondes.
5. Attendez une minute. Comparez ensuite les couleurs qui apparaissent dans les carrés avec les tableaux de référence concernant la dureté de l'eau.

Bandelette d'analyse	°dH	°fH
4 verts □ □ □ □	< 3	< 5
1 rouge ■ □ □ □	> 4	> 7
2 rouges ■ ■ □ □	> 7	> 12
3 rouges ■ ■ ■ □	> 14	> 25
4 rouges ■ ■ ■ ■	> 21	> 37

SON

Vous pouvez choisir le volume du signal sonore.

Appuyez sur les touches -/+ pour régler le volume du signal sonore.
Pendant la sélection, le signal sonore se fait entendre au volume mis en surbrillance.

Appuyez sur la touche ⟵ pour revenir aux Réglages.

ÉCLAIRAGE DU TAMBOUR

Validez votre sélection avec la touche située sous l'option Marche/Arrêt de l'éclairage du tambour.
Marche = l'éclairage du tambour s'allume lorsque vous ouvrez le hublot et que le lave-linge est en position Marche.
Arrêt = l'éclairage du tambour ne s'allume pas lorsque vous ouvrez le hublot.

Appuyez sur la touche ⟵ pour revenir aux Réglages.

AFFICHAGE

Réglez la luminosité et l'affichage du logo.

Utilisez le sélecteur de programme ou les touches pour choisir la luminosité.

Validez votre choix avec la touche située sous l'option Affichage du logo Activée/ Désactivée.
MARCHE = afficher le logo lorsque vous mettez le lave-linge en marche.
ARRÊT = ne pas afficher le logo lorsque vous mettez le lave-linge en marche.

Appuyez sur la touche ⟵ pour revenir aux Réglages.

PROGRAMMES

Le menu principal comporte la totalité des programmes que vous pouvez choisir avec le sélecteur.
Ce réglage vous permet seulement d'afficher le programme sélectionné dans le menu principal.

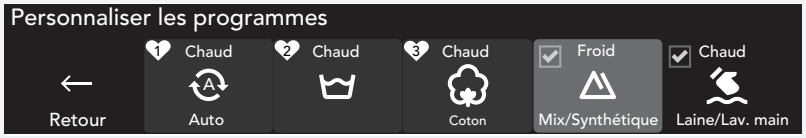

Choisissez un programme en tournant le Sélecteur.
Validez votre sélection en appuyant sur la touche située sous le programme choisi.
L'icône ☑ s'affiche à côté du programme sélectionné.

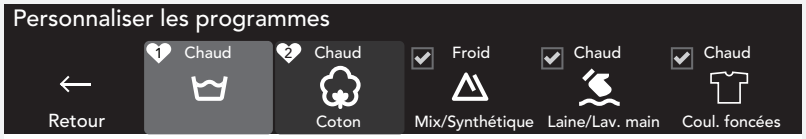

Seuls les programmes pourvus de l'icône ☑ seront affichés à l'écran.

Appuyez sur la touche ⟵ pour revenir aux Réglages.

RÉINITIALISATION

Cela signifie que tous vos réglages personnels vont être effacés et seront remplacés par les réglages usine.

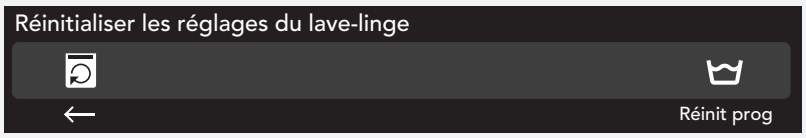

Validez votre sélection en appuyant sur la touche située sous l'option "réinitialisation" qui va apparaître à l'écran.

Appuyez sur la touche ⟵ pour revenir aux Réglages.

MODES DE DOSAGE (DOSE MODES)

1. Écran SDA dans le Menu Principal (voir le chapitre «RÉGLAGES»)

2. Choix du MODE DE DOSAGE dans le Menu Principal

Appuyez sur la touche qui se trouve sous l'icône .
Vous avez le choix entre :

- Dosage de la lessive à partir des compartiments à détergent A/B si vous avez sélectionné auparavant SDA (Marche) (voir «RÉGLAGES»). (Pour de plus amples explications, voir le chapitre «FONCTIONS SPÉCIALES/SYSTÈME DE DOSAGE AUTOMATIQUE (SDA)»).
- Dosage de la quantité de lessive liquide recommandée si vous avez sélectionné **Dose Assist** . Sélectionnez aussi le degré de salissure (- vous avez le choix entre 3 degrés).

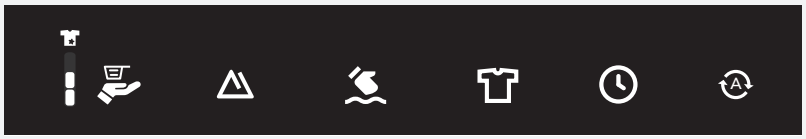

Lorsque vous sélectionnez le programme de lavage et que vous appuyez sur la touche Start, Dose Assist recommande la quantité de lessive.
(À gauche : quantité de lessive liquide concentrée / à droite : quantité de lessive liquide non concentrée).
Dosez la quantité recommandée dans le compartiment à détergent et appuyez sur la touche Start.

La fonction Dose Assist peut être activée séparément pour chaque cycle de lavage.
Pour certains programmes, Dose Assist n'est pas disponible.

SYSTEME DE DOSAGE AUTOMATIQUE (SDA)

Remplissage des réservoirs du SDA
Sélection des réglages du SDA lors de l'ouverture du tiroir à produits lessiviels
Désactivation de la fonction Dosage automatique dans le menu SDA

Ce réglage vous permet de choisir le réservoir (A ou B) qui va distribuer la lessive.

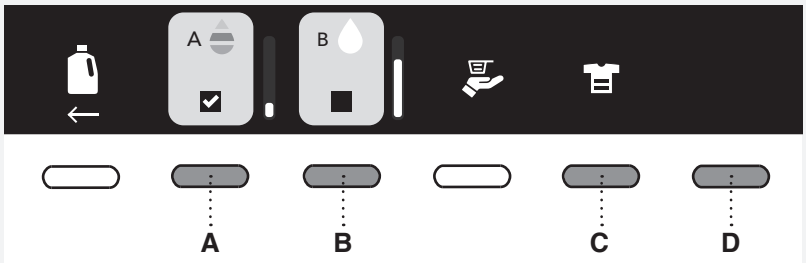

Le système de dosage automatique de la lessive liquide peut être réglé séparément pour chaque programme de lavage.
Le réglage le plus récent est enregistré et vous pouvez le modifier pour le prochain lavage.
Le réglage du SDA n'est pas disponible pour certains programmes.

Appuyez quelques instants sur la touche A/B pour afficher des informations sur le contenu du réservoir A/B.

A, B. Choisissez le réservoir qui doit distribuer la lessive en fonction du type de linge. Vous avez le choix entre le dosage automatique du détergent à partir du réservoir A ou à partir du réservoir B. Validez votre sélection avec ☑. Avant de choisir le réservoir A ou B, vous devez les remplir avec de la lessive liquide.

A Lessive liquide pour Couleur majorit.

B Lessive liquide pour Noir majoritaire / Blanc majorit / Délicat majorit. / Autre majorit. Voir la section D/e "Sélection du type de linge".

C. Sélectionnez le degré de salissure du linge. Vous avez le choix entre :

	Linge peu sale
	Linge normalement sale
	Linge très sale

Le programme de lavage choisira la dose adéquate de lessive en fonction du degré de salissure sélectionné.

D. Appuyez sur la touche Options pour régler les paramètres suivants :

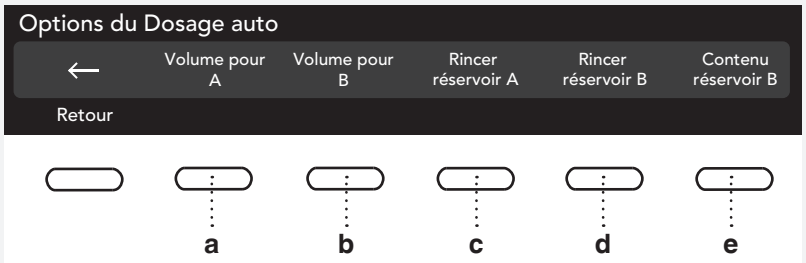

a, b. Quantité de lessive liquide (ml/cycle que le réservoir A ou B doit distribuer). Choisissez la quantité de lessive liquide en respectant les recommandations du fabricant figurant sur l'emballage. Pour ce modèle, suivez les instructions pour 6 à 8 kg (13.2-17.6 lbs) de linge, une eau moyennement dure et du linge normalement sale. Le réglage par défaut du lave-linge est de 50 ml (0.013 gal). Cette dose sera adaptée en fonction de la dureté de l'eau réglée, de la charge pesée par la machine et du degré de salissure du linge.

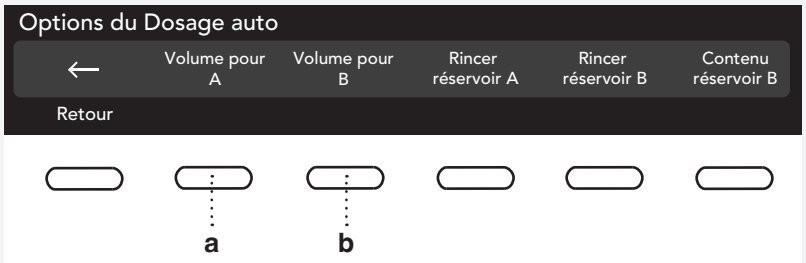

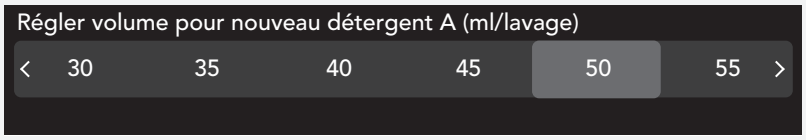

c, d. Nettoyage des réservoirs

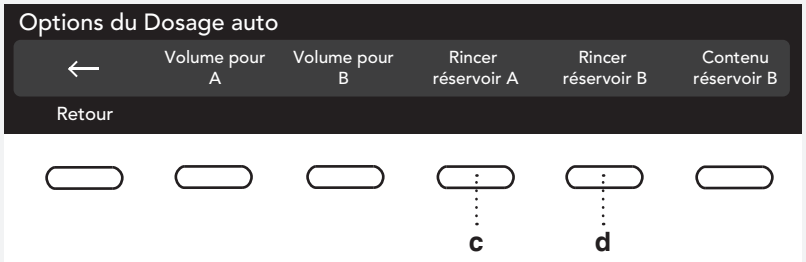

Sélectionnez Options, puis choisissez Rinse (Rincer).

Nous vous recommandons de nettoyer le réservoir de lessive une fois tous les deux mois et quand il est vide. Avant de nettoyer le réservoir, fermez le tiroir à produits lessiviels.

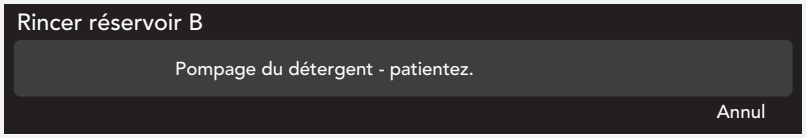

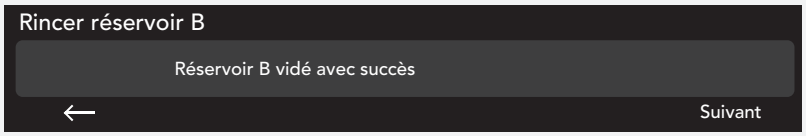

Il est possible d'effectuer un rinçage complémentaire du réservoir en y versant à la main un supplément d'eau (500 ml). Ouvrez complètement le tiroir à produits lessiviels et versez de l'eau dans le réservoir à nettoyer. Fermez le tiroir à produits et appuyez sur la touche **Départ** ▶.
(Vous pouvez verser au maximum 1,5 l (0.39 gal) de lessive dans le réservoir sélectionné).

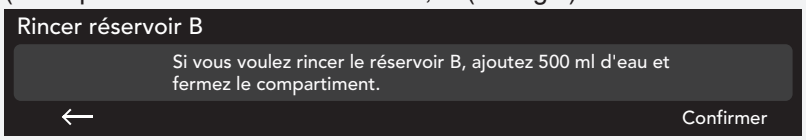

Si vous ne voulez pas rincer le réservoir à l'eau, vous pouvez annuler cette opération en appuyant sur la touche ←.

Si vous avez déjà commencé à verser l'eau, vous ne pouvez plus annuler l'opération et vous devez finir de remplir le réservoir.

Lorsque le nettoyage du réservoir B est terminé, ouvrez à fond le tiroir à produits et versez la lessive liquide dans réservoir B.

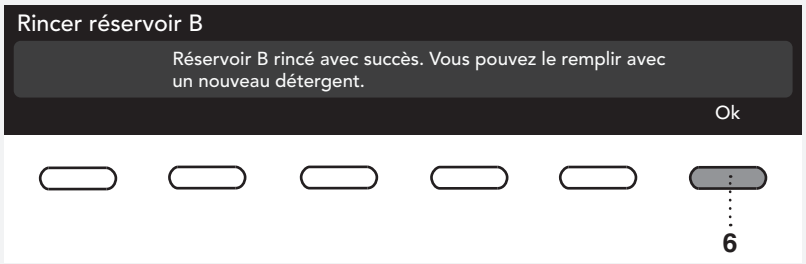

Le nettoyage complet du réservoir (vidange et rinçage) peut durer 60 minutes.

e. Type de lessive et changement du détergent dans le SDA
La lessive du réservoir A doit servir à un seul type de textile : le linge de couleur (Colour)
La lessive du réservoir B peut être destinée à différents types de textiles.

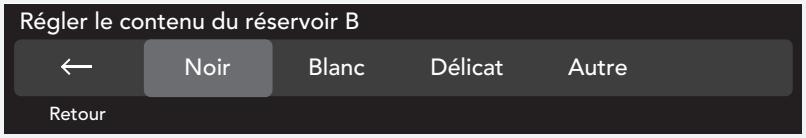

Lorsque vous remplacez la lessive du réservoir B, sélectionnez un autre type de linge. La question vous demandant si vous voulez vraiment remplacer la lessive s'affiche à l'écran.

Nous vous recommandons de changer de lessive lorsque le réservoir est vide.
Sinon, il faudra vider le réservoir. Dans ce cas, vous devrez d'abord fermer le tiroir à produits lessiviels.

Versez l'autre type de lessive liquide dans le réservoir B (par exemple, si vous avez sélectionné Black (Noir), vous voudrez probablement ajouter un détergent spécial pour le linge foncé).

Si le réservoir n'est pas vide, la lessive liquide devra être évacuée du réservoir B et ce dernier devra être nettoyé (voir la section c,d "Nettoyage des réservoirs").

Remplissage du réservoir avec de la lessive liquide

Avant de verser la lessive liquide dans le réservoir, ouvrez le tiroir à produits aussi loin qu'il peut aller (si le tiroir n'est pas complètement ouvert, le détergent ne coulera pas dans le réservoir).

Le lave-linge doit être sur la position Marche.

Ne remplissez pas le réservoir de détergent (lessive liquide) pendant qu'un programme est en cours!

Commencez à verser la lessive liquide dans le réservoir sélectionné. Le niveau de ce réservoir, indiqué à l'écran, va augmenter. Lorsque le réservoir est plein, arrêtez de verser le détergent (vous pouvez verser au maximum 1,5 l (0.39 gal) de lessive dans le réservoir sélectionné).

Réservoir B est plein

Le niveau maximum est atteint dans le réservoir B du SDA

Ok

Avant de fermer le réservoir, attendez 1 minute que la lessive se soit écoulée dans le conteneur.

Si vous versez trop de lessive, elle risque de déborder dans le tambour du lave-linge. Pour l'enlever du tambour, lancez le programme Rinçage.

Attention - le réservoir B déborde

Pour évacuer détergent, lancez prog rinçage

Ok

Sélection des réglages du SDA lors de l'ouverture du tiroir à produits lessiviels

Ouvrez le tiroir à produits aussi loin qu'il peut aller, jusqu'à la butée. Les réglages du SDA apparaissent alors à l'écran dans le menu principal.

La marche à suivre est la même que dans la section 2 "Sélection des réglages du SDA dans le menu principal".

Si vous avez sélectionné ARRÊT dans le menu Réglages (c'est-à-dire qu'il ne faut pas afficher le menu SDA dans le menu principal), alors le menu SDA n'apparaîtra pas à l'écran quand vous ouvrirez le tiroir à produits.

Versez la lessive liquide uniquement dans les réservoirs du SDA.

Ne mélangez pas la lessive liquide avec l'assouplissant. Ne mettez pas l'assouplissant dans l'un des réservoirs du SDA ; il faut le verser **manuellement** dans le compartiment repéré par .

Ne mélangez pas différents détergents liquides. Avant de changer de lessive (en fonction de la nature du linge) il faut nettoyer les réservoirs. Voir la section c,d Nettoyage des réservoirs.

Désactivation de la fonction Dosage automatique dans le menu SDA

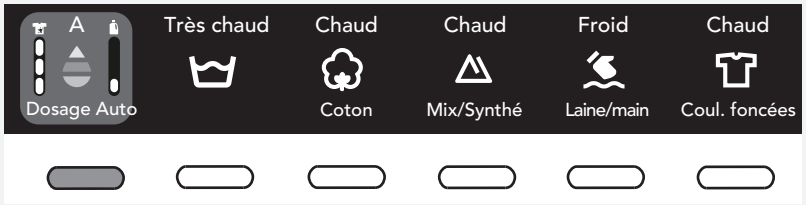

Dans le menu principal, appuyez sur la touche située sous l'icône SDA.

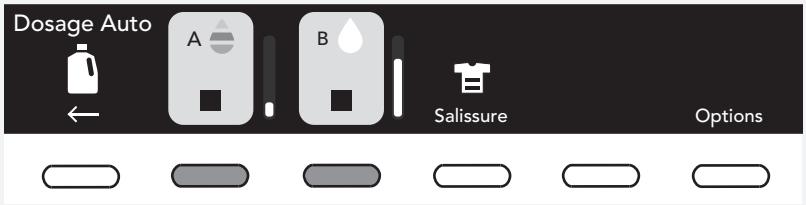

Vous n'avez pas besoin de vérifier les réservoirs A et B (pas de coche dans le carré ■). Le système ne distribuera donc pas la lessive automatiquement. Vous devrez verser à la main le détergent liquide dans le compartiment du bac à produits lessiviels.

NETTOYAGE DU FILTRE DE LA POMPE

Le lave-linge est équipé d'un filtre qui retient les petits objets tels que les pièces de monnaie, les boutons, les cheveux, etc.

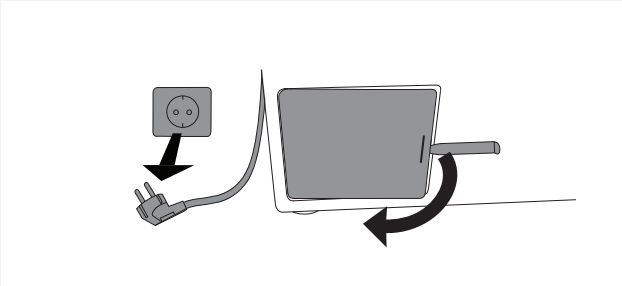

1 Avant de procéder au nettoyage, vidangez l'eau du lave-linge en activant le programme Vidange et débranchez l'appareil de la prise secteur.

Soulevez le couvercle du filtre de la pompe avec l'outil approprié (l'outil destiné au déverrouillage d'urgence du hublot est situé à l'arrière du tiroir à produits lessiviels).

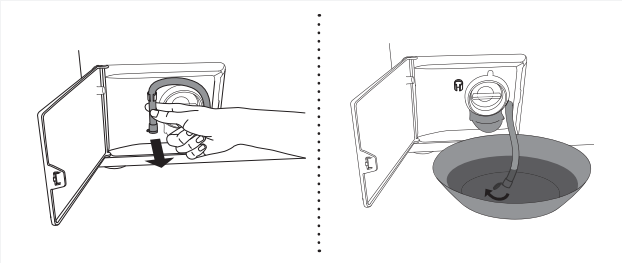

2 Déroulez le petit tube de vidange de son support.

Avant de nettoyer le filtre, placez l'extrémité du tube de vidange au-dessus d'une cuvette, enlevez le bouchon qui est sur le tube et laissez l'eau s'écouler.

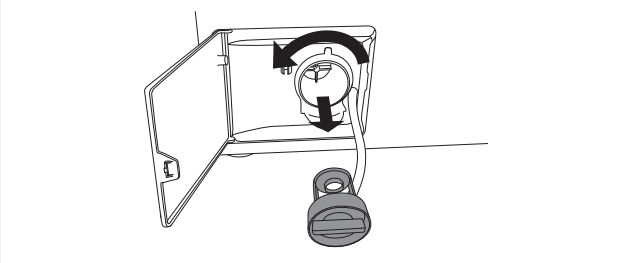

3 Tournez lentement le filtre dans le sens contraire des aiguilles d’une montre et retirez-le.

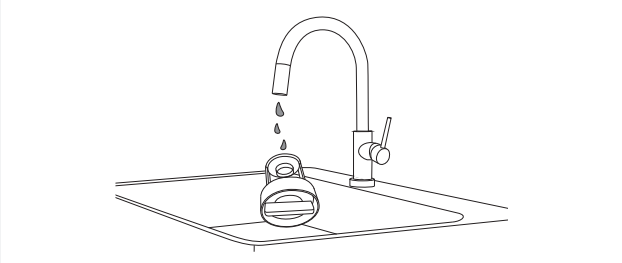

4 Lavez le filtre avec soin sous l’eau courante.

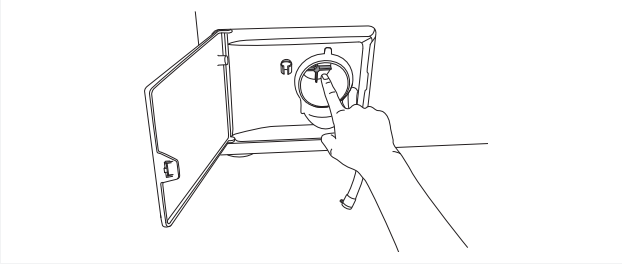

5 Enlevez tous les objets et impuretés qui sont dans le logement du filtre et sur les pales.

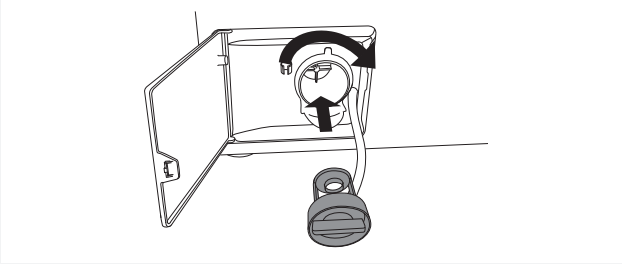

6 Remettez le filtre en place comme indiqué sur la figure, en le tournant dans le sens des aiguilles d’une montre. Pour assurer l'étanchéité, la surface du joint doit être exempte de souillures.
Remettez en place le tube de vidange.

NETTOYAGE DU TIROIR À PRODUITS LESSIVIELS ET JOINT EN CAOUTCHOUC DU HUBLOT

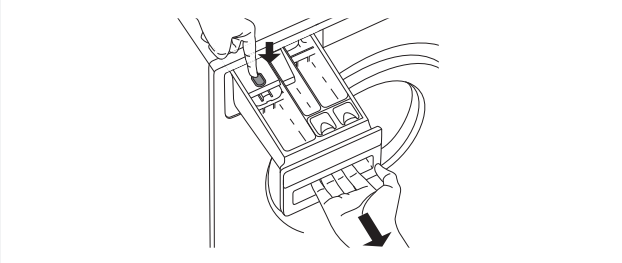

1 Appuyez sur la languette pour enlever complètement le tiroir à produits de son logement.

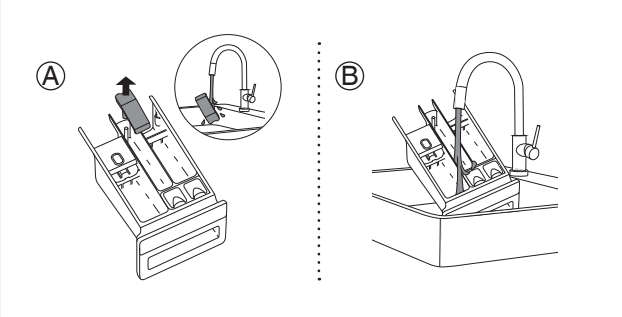

2 Rincez le tiroir et nettoyez-le soigneusement. Vous pouvez aussi enlever le capuchon recouvrant le tube-siphon du compartiment à assouplissant (A). Enlevez tous les résidus se trouvant sur le capuchon et le tube-siphon.

Nettoyez l'intérieur du tiroir (B).

Remettez en place le capuchon du tube-siphon.

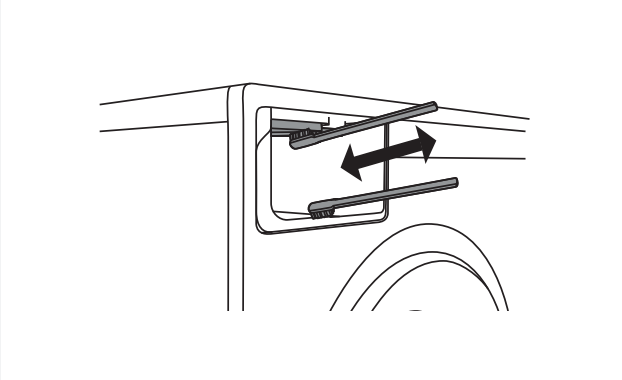

3 Nettoyez avec une petite brosse les buses qui se trouvent sur la partie supérieure du logement du tiroir.

Après un programme de lavage, les buses qui nettoient l'intérieur du tiroir à produits lessiviels s'ouvrent automatiquement (uniquement sur certains modèles).

Nettoyez avec une brosse la partie inférieure du logement du tiroir à produits.

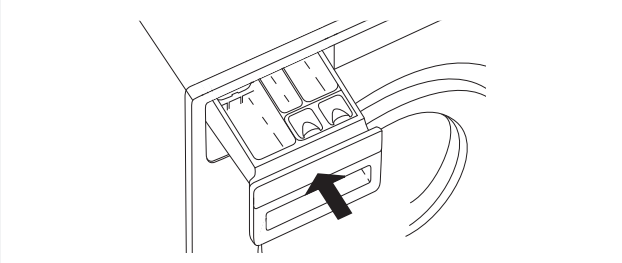

4 Remettez le tiroir à produits dans son logement.

Fermez le tiroir à produits lessiviels.

Ne nettoyez pas le tiroir à produits dans un lave-vaisselle.

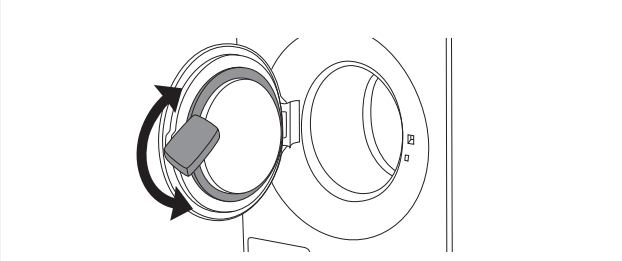

5 Après chaque lavage, essuyez le joint en caoutchouc du hublot afin de prolonger sa durée de vie.

NETTOYAGE DU SYSTÈME DE DOSAGE AUTOMATIQUE (SDA)

Nettoyage des réservoirs:

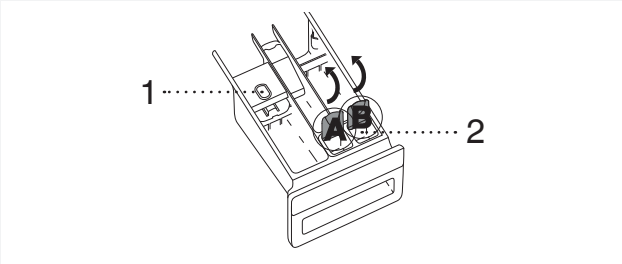

1 Enlevez le tiroir à produits lessiviels de son logement en appuyant sur la languette de dégagement et en le tirant vers vous (1).

Soulevez le couvercle des réservoirs A et B (2).

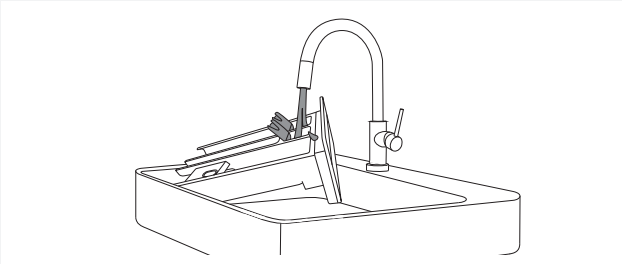

2 Rincez les réservoirs sous l'eau courante en dirigeant le jet sur leurs ouvertures.

NETTOYAGE DE L'EXTÉRIEUR DE L'APPAREIL

Nettoyez la carrosserie et l'afficheur de l'appareil avec un chiffon doux en coton humidifié à l'eau. **N'utilisez pas de solvants ou de nettoyants abrasifs qui pourraient endommager la machine** (respectez les instructions et mises en garde du fabricant des détergents).

Ne nettoyez pas le lave-linge au jet d'eau !

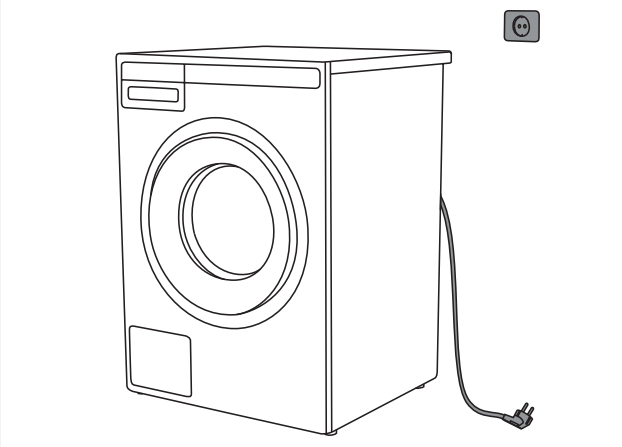

Débranchez toujours l'appareil de la prise secteur avant de le nettoyer.

NETTOYAGE DE L'INTÉRIEUR DU LAVE-LINGE POUR ÉLIMINER LES ODEURS

Les lessives actuelles permettent souvent de laver à basses températures. Cela signifie que des résidus peuvent s'accumuler dans le lave-linge et dégager des odeurs.
Pour éviter ces émanations, nous vous recommandons de lancer le programme d'autonettoyage (Programme nettoyage du tambour) une fois par mois. Le tambour doit être vide.

NETTOYAGE DES BUSES D'ASPERSION (SOUS LES AUBES DU TAMBOUR)

Si vous pensez que de petits objets comme des clous ou des agrafes aient pu tomber dans le tambour du lave-linge, examinez l'espace sous les aubes. Ces objets peuvent rouiller et tacher vos vêtements. Les clous et autres objets pointus peuvent aussi trouer le linge.

Procédez comme suit :

1 Insérez un tournevis ou un outil similaire dans l'orifice de l'aube et poussez-la vers la gauche.

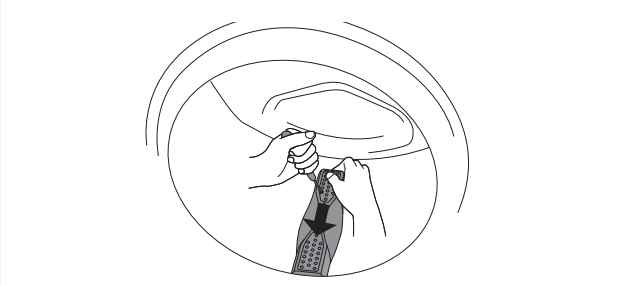

2 Tenez l'aube de l'autre main et tirez-la vers vous.

3 Soulevez l'aube.

4 Retirez les objets présents.

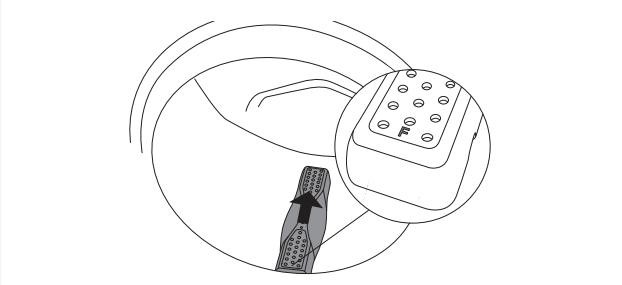

5 Placez l'aube dans le trou repéré par la lettre F en face de vous. Vérifiez que toutes les aubes sont installées solidement dans leurs emplacements respectifs. Poussez l'aube vers l'arrière (comme indiqué par la flèche sur la figure) jusqu'à ce qu'elle se bloque.

Si votre eau est dure

Si votre eau est dure (entraînant des dépôts de calcaire), un film grisâtre peu se former sur le tambour du lave-linge. Pour l'éliminer, versez du vinaigre blanc (2 dl (0.85 cup) environ) ou du bicarbonate de sodium, appelé aussi bicarbonate de soude (1 cuillère à soupe ou 15 g (0.5 oz)) dans le tambour et sélectionnez un programme à ULT. CHAUD ou le Programme nettoyage du tambour. Voir le chapitre "ÉTAPE 5 : Choisissez le programme".

Répétez l'opération si nécessaire.

Vous pouvez régler la dureté de l'eau dans "RÉGLAGES / Eau / Dureté de l'eau".

ERRORS AND TROUBLESHOOTING

Des perturbations provenant de l'environnement (par exemple de l'installation électrique) peuvent entraîner la signalisation de différentes erreurs (voir le tableau ci-après). Dans ce cas :

- Mettez l'appareil à l'arrêt, attendez au moins une minute, remettez l'appareil en marche et relancez le programme de lavage.
- Si l'erreur persiste, contactez le service après-vente agréé.
- Vous serez capable de résoudre vous-même la plupart des **problèmes** survenant lors de l'utilisation de l'appareil (voir le tableau de dépannage ci-après).
- Les **réparations** doivent être réalisées exclusivement par un professionnel qualifié.
- Les réparations ou réclamations résultant d'un raccordement ou d'une utilisation non conforme ne sont pas couvertes par la garantie. Dans ce cas, les frais de l'intervention seront à la charge de l'utilisateur.

La garantie ne couvre pas les dysfonctionnements dus aux perturbations de l'environnement (foudre, défaillances de l'installation électrique, catastrophes naturelles, etc.).

Problème/erreur	Cause	Que faire ?
Le hublot ne s'ouvre pas.	• Niveau d'eau trop haut.	• Vidangez l'eau en lançant le programme Vidange ou Essorage. Voir "ÉTAPE 5 : Choisissez le programme".
	• Température de l'eau trop élevée.	• Attendez que l'eau refroidisse ou vidangez la machine. Si vous ne parvenez toujours pas à ouvrir la porte, utilisez l'outil pour ouverture d'urgence du hublot (voir le chapitre "Ouverture manuelle du hublot").
Le programme de lavage ne démarre pas.	• Le hublot n'est pas fermé correctement.	• Appuyez fermement sur le hublot jusqu'à ce que vous entendiez 2 clics quand il se ferme.
	• La machine n'est pas raccordée au réseau électrique.	• Vérifiez si la fiche est bien enfoncée dans la prise secteur et si celle-ci est sous tension (alimentée en électricité).
	• Vous avez sélectionné le Départ différé.	• Pour annuler le Départ différé, appuyez 3 secondes sur la touche **Départ** ▶.
La durée de lavage est plus longue que prévu ; elle est mise à jour régulièrement sur l'afficheur.	• L'eau qui pénètre dans la machine est très froide.	• La durée du programme peut se prolonger de 60% par rapport au temps initialement prévu dans des conditions normales.
	• Le contrôle antibalourd UKS* (* système antibalourd) s'est activé à cause d'une mauvaise répartition du linge dans le tambour.	• Le programme dure plus longtemps parce que la machine a besoin de temps pour mieux répartir le linge.
	• Sous-tension du réseau électrique.	• Le lave-linge a besoin de plus de temps parce que la tension du réseau électrique est top basse.
	• Panne d'électricité.	• Le temps de lavage est prolongé de la durée de la coupure de courant.
L'afficheur ne s'allume pas	• L'appareil n'est pas raccordé au réseau électrique.	• Vérifiez si la fiche est bien enfoncée dans la prise secteur et si celle-ci est sous tension (alimentée en électricité).
Le texte sur l'afficheur n'est pas dans votre langue.	• Vous n'avez pas encore sélectionné votre langue préférée.	• Sélectionnez votre langue préférée (voir "ÉTAPE 5 / Réglages / Langue").

Problème/erreur	Cause	Que faire ?
Linge mouillé ("Balourd" apparait sur l'afficheur)	• Une petite quantité de linge est souvent inégalement répartie.	• Détendez le linge et répartissez-le plus régulièrement après avoir sélectionné le programme Vidange ou Essorage. • Ajoutez du linge et relancez le programme (voir "ÉTAPE 7 : LANCEZ LE LAVAGE / Ajouter ou enlever du linge après le départ du programme").
Il y a des tache de graisse (ou des boulettes grasses) sur le linge.	• Le linge était taché de graisse.	• Relavez le linge. S'il est très sale, augmentez la dose de lessive en poudre ou utilisez de la lessive liquide et choisissez un programme plus intense (plus long).
Les taches ne sont pas parties.	• Vous avez utilisé de la lessive liquide sans agents de blanchiment ou de la lessive en poudre pour le linge de couleur.	• Utilisez une lessive contenant des agents de blanchiment.
	• Vous n'avez pas sélectionné le programme adéquat.	• Utilisez un détachant avant lavage.
Il y a des traces blanches sur le linge.	• Ce n’est pas dû à un mauvais rinçage mais aux lessives sans phosphate qui contiennent des composants insolubles dans l’eau (zéolithes) jouant un rôle d’adoucisseurs. Ces composants peuvent se déposer sur le linge.	• Rincez le linge immédiatement encore une fois. • Utilisez des lessives liquides sans zéolithes. • Essayez d’enlever les traces blanches avec une brosse.
Il y a des restes de lessive en poudre dans le tiroir à produits (compartiment lavage principal).	• La pression de l’eau est trop faible.	• Nettoyez le filtre à mailles sur le flexible d'alimentation.
	• Certaines lessives en poudre adhèrent fortement au tiroir à produits s’il est humide.	• Sélectionnez un niveau d'eau plus haut ou un rinçage complémentaire (voir "ÉTAPE 6 : Choisissez les réglages du programme". • Essuyez le tiroir à produits avant d’y verser la lessive en poudre.
Il y a des restes d'assouplissant dans le tiroir à produits (compartiment assouplissant).	• Le capuchon n’est pas bien positionné sur le tube-siphon ou ce dernier est obstrué.	• Vérifiez si le capuchon est positionné correctement sur le tube-siphon du compartiment pour assouplissant dans le tiroir à produits. • Nettoyez le capuchon (voir le chapitre "NETTOYAGE ET ENTRETIEN / Nettoyage du tiroir à produits lessiviels").
Odeur dans le tambour du lave-linge.	• Résidus de fibres, de lessive ou d’assouplissant dans le filtre de la pompe.	• Vérifiez si le filtre de la pompe est propre.
	• Développement de germes et de bactéries.	• Sélectionnez le programme Nettoyage du tambour (voir "ÉTAPE 5 : Choisissez le programme").
La machine se déplace pendant son fonctionnement.	• Les pieds ne sont pas réglés correctement.	• Mettez les pieds à niveau (voir le chapitre "INSTALLATION ET RACCORDEMENT / Réglage des pieds").
	• Vous n'avez pas enlevé les boulons de transport.	• Enlevez les boulons de transport (voir le chapitre "AVANT D'UTILISER L'APPAREIL POUR LA PREMIERE FOIS / Protections de transport").

Problème/erreur	Cause	Que faire ?
La machine se déplace pendant l'essorage.	• Linge mal reparti ou pas assez de linge.	• La machine réduit automatiquement la vitesse d'essorage si les vibrations sont trop fortes. • Ajoutez du linge et relancez le programme (voir "ÉTAPE 7 : Lancez le lavage / Ajouter ou enlever du linge après le départ du programme").
Pompe de vidange bruyante	• Le filtre de la pompe de vidange est bouché. • Le logement du filtre et les pales de la pompe sont encrassés.	• Vérifiez si le filtre de la pompe de vidange est propre. • Vérifiez si le logement du filtre est propre. (Voir le chapitre "NETTOYAGE ET ENTRETIEN / Nettoyage du filtre de la pompe")

Ouverture manuelle du hublot du lave-linge

⚠ Vous pouvez ouvrir **à la main** le hublot de la machine, à condition qu'elle ne soit pas raccordée au courant électrique et que l'eau ait été vidangée.

A Sélectionnez le programme Essorage ou Vidange pour pomper l'eau. Si cela ne fonctionne pas, il faudra vider l'eau à la main. Voir "Nettoyage du filtre de la pompe" dans le chapitre "NETTOYAGE ET ENTRETIEN".
B Vérifiez que l'interrupteur général est sur la position Arrêt et que la prise du lave-linge est débranchée.
C Prenez l'outil destiné au déverrouillage d'urgence du hublot (à l'arrière du tiroir à produits lessiviels) et insérez-le en haut de la fente qui se trouve à droite de la serrure du hublot.

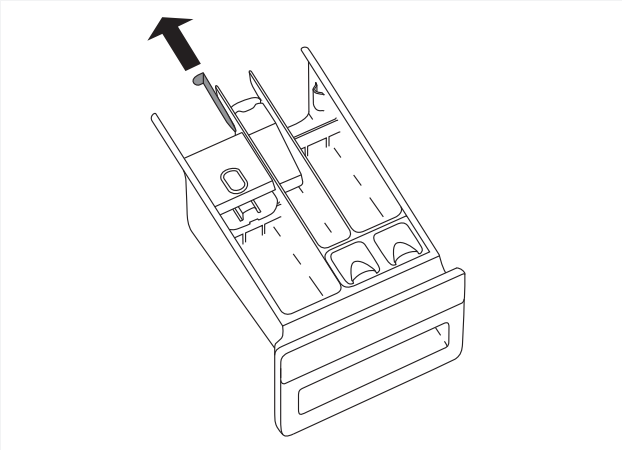

D Pour déverrouiller le hublot, appuyez sur la clé (la clé est l'outil destiné à l'ouverture d'urgence du hublot) en la faisant descendre tout du long jusqu'à ce que vous entendiez un clic. Lorsque le hublot est déverrouillé, ouvrez-le en le tirant vers vous.

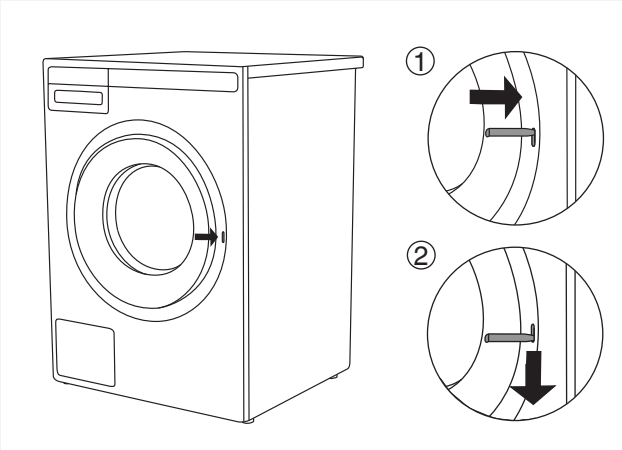

Si vous ne parvenez pas à ouvrir le hublot, contactez le Service après-vente.

SIGNALISATION DES DÉFAUTS

En cas de défaut au cours du lavage, l'erreur correspondante s'affiche: Error X.

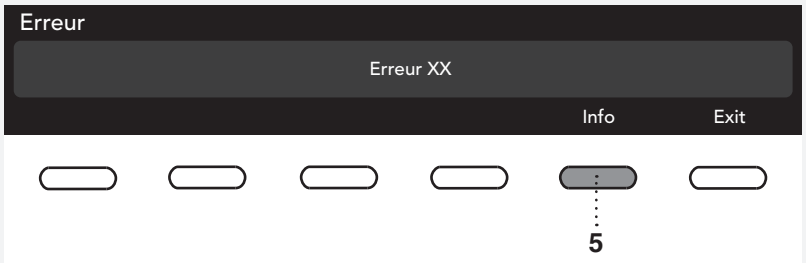

Appuyez sur la touche INFO pour afficher la description de l'erreur.

Mettez l'appareil à l'arrêt, puis remettez-le en marche.

Les erreurs suivantes peuvent s'afficher :

Error	Erreur affichée à l'écran	Que faire ?
E0	RÉGLAGES INCORRECTS	Relancez le programme. Si l'erreur réapparaît, contactez le service après-vente.
E1	ERREUR THERMISTOR Erreur de la sonde de température.	• L'eau admise est trop froide. Lancez à nouveau le programme de lavage. • Si l'appareil affiche encore cette erreur, contactez le service après-vente.
E2	ERREUR VERROUILLAGE HUBLOT Erreur de verrouillage du hublot.	Arrêtez l'appareil puis remettez-le en marche. Relancez le programme. Si l'erreur persiste, contactez le Service après-vente.
E3	ERREUR ADMISSION D'EAU Erreur d'admission de l'eau.	Vérifiez les points suivants : • le robinet d'arrivée d'eau est-il ouvert ? • le filtre du flexible d'alimentation en eau est-il propre ? • le flexible d'arrivée d'eau est-il déformé (bouché, tordu, etc.) ? • si la pression de l'eau admise est entre 0,1 et 1 MPa (1 à 10 bars) ? Appuyez ensuite sur la touche **Exit** pour continuer le programme.
E6	ERREUR CHAUFFAGE Erreur sur le chauffage	Relancez le programme. Si l'erreur réapparaît, contactez le service après-vente.
E7	ERREUR VIDANGE Erreur sur le système de vidange.	Vérifiez les points suivants : • le filtre de la pompe est-il propre ? • le flexible de vidange est-il plié ? • l'évacuation est-elle obstruée ? • le flexible de vidange est-il installé à la bonne hauteur (voir le chapitre sur l'installation du tuyau de vidange dans la notice). Ensuite, appuyez de nouveau sur la touche **Exit**. Si l'erreur réapparaît, contactez le service après-vente.
E8	ERREUR ESSORAGE	Arrêtez l'appareil puis remettez-le en marche. Relancez le programme. Si l'erreur persiste, contactez le Service après-vente.
E10	ERREUR CAPTEUR NIVEAU D'EAU Erreur capteur de niveau d'eau.	Arrêtez l'appareil puis remettez-le en marche. Relancez le programme. Si l'erreur persiste, contactez le Service après-vente.

Error	Erreur affichée à l'écran	Que faire ?
E11	DÉBORDEMENT L'eau déborde	S'il y a de l'eau dans le tambour, le lave-linge va arrêter automatiquement de se remplir d'eau. Utilisez le programme de vidange. Relancez votre programme. Si l'erreur réapparaît, contactez le Service après-vente. S'il y a de l'eau dans le tambour et que le lave-linge continue de se remplir d'eau, fermez le robinet et contactez le Service après-vente.
E12	ERREUR MOTEUR / ERREUR COMMANDE MOTEUR Erreur moteur.	Relancez le programme. Si l'erreur réapparaît, contactez le service après-vente.
E13.1	DÉSÉQUILIBRE DU TAMBOUR VIDE	Contactez le Service après-vente.
E13.2	ERREUR D'INERTIE	Contactez le Service après-vente.
E23	ERREUR DÉVERROUILLAGE HUBLOT Erreur lors du déverrouillage du hublot.	Le hublot est fermé mais ne peut pas se déverrouiller. Arrêtez le lave-linge, puis remettez-le en marche. Si l'erreur réapparaît, contactez le service après-vente. Consultez le chapitre sur l'ouverture manuelle du hublot dans la notice.
E29	ERREUR INTERRUPTEUR REED 1	Contactez le Service après-vente.
E30	ERREUR INTERRUPTEUR REED 2	Contactez le Service après-vente.
E31	ERREUR POMPE PÉRISTALTIQUE 1	Contactez le Service après-vente.
E32	ERREUR POMPE PÉRISTALTIQUE 2	Contactez le Service après-vente.
E33	ERREUR CAPTEUR DE NIVEAU DE DÉTERGENT AD1	Relancez le programme. Si l'erreur se reproduit, contactez le Service après-vente.
E34	ERREUR CAPTEUR DE NIVEAU DE DÉTERGENT AD2	Relancez le programme. Si l'erreur se reproduit, contactez le Service après-vente.
E35	ERREUR COMMUNICATION AD ET PMCU	Éteignez la machine et rallumez-la. Si l'erreur se reproduit, contactez le Service après-vente.
E36	COMMUNICATION UI** ET PMCU Erreur de communication entre UI** et PMCU.	Arrêtez l'appareil et remettez-le en marche. Si l'erreur réapparaît, contactez le service après-vente.
E37	Les versions des logiciels PMCU/UI** ne sont pas compatibles.	Contactez le Service après-vente.
	BALOURD Linge mal réparti	Répartissez le linge à la main et lancez le programme d'essorage.
	IMPOSSIBLE DE VERROUILLER LE HUBLOT.	Contactez le Service après-vente.
	ALARME CUVE STÉRILE Attention – Programme d'autonettoyage	Le message "Alarme Cuve Stérile" s'affiche tous les 40 cycles de lavage. Choisissez le programme d'autonettoyage (NETTOYAGE DU TAMBOUR) ; voir l'ÉTAPE 5.
	Préparation au déverrouillage du hublot. (Appuyez sur INFO) : La cuve doit être vidangée. Attendez que le hublot se déverrouille.	Attendez que le processus s'achève. Si l'erreur ne réapparait pas quand le processus est terminé, vous pouvez lancer un nouveau programme.

Error	Erreur affichée à l'écran	Que faire ?
	ALARME SYSTÈME DE VIDANGE	Alarme signalant un débit d'eau réduit lors du pompage. Veuillez consulter la notice d'utilisation.

** UI = (User Interface / Interface utilisateur)

La mauvaise répartition des vêtements ou la formation d'une boule de linge dans le tambour peut entrainer certains inconvénients, tels que vibrations et fonctionnement bruyant. L'appareil détecte ces problèmes et active l'UKS* (*système antibalourd).
Les petites charge (par exemple une serviette, un pull, un peignoir) ou les vêtements composés de matières présentant des propriétés particulières ne peuvent pas être répartis régulièrement dans le tambour du lave-linge (pantoufles, grandes pièces, etc.). L'appareil essaie donc à plusieurs reprises de mieux répartir le linge, ce qui a pour conséquence de rallonger la durée du programme. Dans les cas extrêmes où les conditions sont particulièrement défavorables, le programme peut se terminer sans essorage.

* L'UKS* (* système antibalourd) permet un fonctionnement stable et prolonge la durée de vie utile de l'appareil.

GARANTIE LIMITÉE – APPAREILS ÉLECTROMÉNAGERS

Cette Garantie limitée couvre les pièces et la main-d'œuvre, sauf dans les cas prévus par la présente garantie limitée. Le service doit être fourni par unesociété de services ASKO autorisée. EN VERTU DE LA PRÉSENTE GARANTIE LIMITÉE, LE SEUL ET UNIQUE RECOURS POSSIBLE SERA LA RÉPARATION DU PRODUIT, TEL QUE SPÉCIFIÉ DANS LES PRÉSENTES. Cette Garantie limitée n'est valable que lorsque le produit ASKO est utilisé dans le pays dans lequel il a été acheté. Une preuve de la date d'achat originale est requise pour bénéficier du service en vertu de la présente Garantie limitée.
Cette garantie est uniquement applicable à l'acheteur d'origine et n'est pas transférable.

Produits électroménagers ASKO utilisés exclusivement à des fins domestiques/ personnelles :

Garantie limitée de deux (2) ans. Toute demande pour bénéficier du service de garantie pour les produits électroménagers ASKO doit être déposée auprès d'ASKO dans les deux (2) ans suivant la date d'achat. Le service sera fourni pendant les heures normales d'ouverture.

Les produits électroménagers ASKO qui ne sont pas utilisés exclusivement à des fins domestiques/personnelles ou qui sont utilisés à des fins commerciales ou pour des activités nautiques, mobiles ou aéronautiques :

Garantie limitée d'un (1) an. Toute demande pour bénéficier du service de garantie pour les produits ASKO utilisés pour une fin autre qu'un usage domestique ou personnel, ou utilisés à des fins commerciales ou pour des activités nautiques, mobiles ou aéronautiques doit être déposée auprès d'ASKO dans un délai d'un (1) an à compter de la date d'achat. Le service sera fourni pendant les heures normales d'ouverture.

ARTICLES EXCLUS DE LA GARANTIE

Cette Garantie limitée ne couvre pas :

1. Pièces de rechange ou main-d'œuvre de réparation si le produit ASKO est utilisé d'une manière qui ne respecte pas les instructions générales et/ou les instructions d'installation publiées par l'utilisateur ou l'opérateur.
2. Le service vous appelle pour modifier l'installation du produit ASKO, pour vous indiquer comment utiliser le produit ASKO, pour remplacer ou réparer les fusibles de votre foyer, ou pour corriger le câblage ou la plomberie à l'intérieur de la maison.
3. Articles et pièces consommables, tels que des filtres.
4. Les dommages résultant d'un accident, d'une altération, d'une mauvaise utilisation, d'un abus, d'une négligence, d'un incendie, d'une inondation, d'un cas de force majeure, d'une mauvaise utilisation, d'une mauvaise installation, d'une installation non conforme aux codes électriques ou de plomberie, ou de l'utilisation de produits non approuvés par ASKO, ainsi que toute tentative de réparation par d'autres sociétés de services ASKO autorisées.
5. Les dommages esthétiques, y compris les rayures, les bosses, les éclats ou autres dommages à la finition du produit ASKO, sauf si ces dommages résultent de défauts de matériaux ou de fabrication et sont signalés à ASKO dans les 5 jours suivant la date d'achat.
6. Ramassage et livraison. Le produit ASKO est censé être réparé chez vous.
7. Réparations de pièces ou systèmes résultant de modifications non autorisées apportées au Produit ASKO.
8. Frais de déplacement et de transport occasionnés pour assurer le service si le produit ASKO se trouve dans un foyer situé dans une région éloignée, où aucun service d'une société de services ASKO autorisée n'est disponible.
9. Le retrait et la réinstallation du produit ASKO, si ce dernier est installé dans un endroit inaccessible ou s'il n'est pas installé conformément aux instructions d'installation publiées par ASKO.
10. Pièces de rechange ou main-d'œuvre de réparation sur les produits ASKO avec des numéros de modèle/série d'origine qui ont été supprimés, modifiés ou ne peuvent pas être facilement identifiés.

CLAUSE DE NON-RESPONSABILITÉ

EN VERTU DE LA PRÉSENTE GARANTIE LIMITÉE, LE SEUL ET UNIQUE RECOURS POSSIBLE SERA LA RÉPARATION DU PRODUIT, TEL QUE SPÉCIFIÉ DANS LES PRÉSENTES. TOUTES LES AUTRES GARANTIES EXPRESSES ET IMPLICITES, Y COMPRIS TOUTE GARANTIE IMPLICITE DE QUALITÉ MARCHANDE ET DE CONFORMITÉ À UN USAGE PARTICULIER SONT EXPRESSÉMENT EXCLUES. Certaines juridictions ne permettent pas l'exclusion ou la limitation des droits de garantie. Cette Garantie limitée vous donne des droits légaux spécifiques et vous pouvez également jouir d'autres droits, lesquels varient d'une juridiction à l'autre. Toute tentative de réparation par toute personne autre qu'une société de service ASKO autorisée rendra la présente Garantie limitée nulle et non avenue.

Limitation de responsabilité

EN AUCUN CAS, ASKO OU LE FABRICANT ET LEURS SOCIÉTÉS MÈRES, FILIALES ET SOCIÉTÉS AFFILIÉES RESPECTIVES NE PEUVENT ÊTRE TENUS RESPONSABLES DES DOMMAGES CONSÉCUTIFS, ACCESSOIRES, EXEMPLAIRES, PUNITIFS OU SPÉCIAUX. EN AUCUN CAS, ASKO OU LE FABRICANT ET LEURS SOCIÉTÉS MÈRES, FILIALES ET SOCIÉTÉS AFFILIÉES RESPECTIVES NE PEUVENT ÊTRE TENUS RESPONSABLES DES DOMMAGES AUTRES QUE LES DOMMAGES RÉELS ET EN AUCUN CAS DES DOMMAGES DÉPASSANT LE PRIX D'ACHAT DU PRODUIT ASKO FAISANT L'OBJET D'UNE RÉCLAMATION. Certaines juridictions n'autorisent pas l'exclusion ou la limitation des dommages accessoires, indirects ou autres, de sorte que ces limitations et exclusions peuvent ne pas s'appliquer à vous. Cette Garantie limitée vous donne des droits légaux spécifiques. Vous pouvez également jouir d'autres droits, lesquels varient d'une juridiction à l'autre.

SERVICE D'ASSISTANCE À LA CLIENTÈLE ASKO

Lisez le chapitre Dépannage avant de contacter le service d'assistance à la clientèle. Si vous avez rencontré un problème que vous ne parvenez pas résoudre, veuillez contacter votre concessionnaire le plus proche.

ÉTATS-UNIS	us.asko.com, +1-800-898-1879
CANADA	ca.asko.com, +1-800-361-0799, service@distinctive-online.com
MEXIQUE	asko.com/mx, +52-800-400-4372, atencionalcliente@sub-zeromx.com

Lorsque vous contactez le service d'assistance à la clientèle, indiquez les informations visibles sur la plaque du numéro de série. Précisez le numéro de service (1), le numéro d'article (2) et le numéro de série (3).

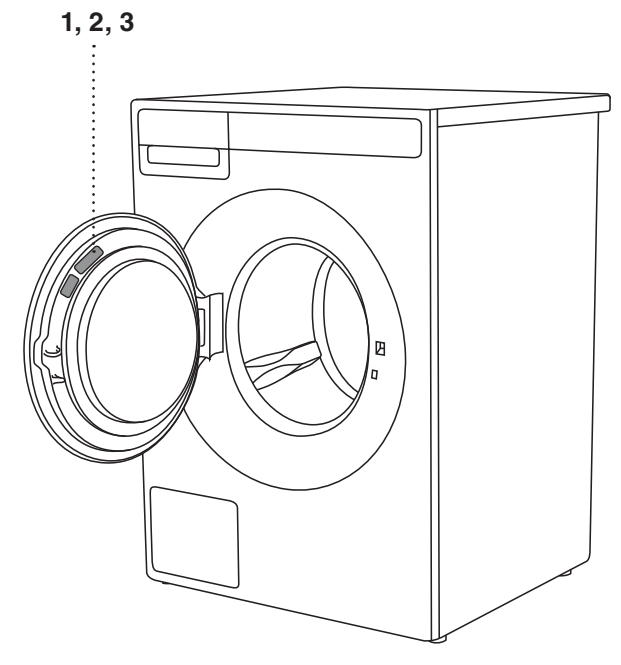

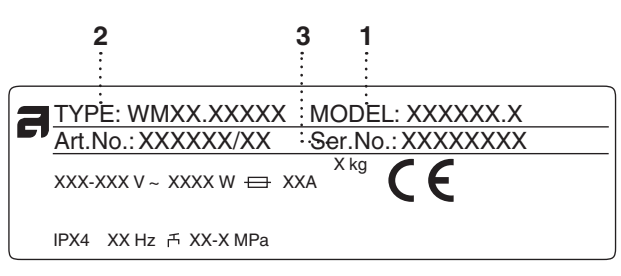

SERVICE APRÈS EXPIRATION DE LA GARANTIE LIMITÉE

Pour en savoir plus sur l'obtention de pièces et de main-d'œuvre après expiration de la présente Garantie limitée ou en cas de problème sortant du cadre de cette Garantie limitée, veuillez contacter le service d'assistance à la clientèle d'ASKO.

⚠ Les réparations ou réclamations résultant d'un raccordement ou d'une utilisation non conforme ne sont pas couvertes par la garantie. Dans ce cas, les frais de l'intervention seront à la charge de l'utilisateur.

CARACTÉRISTIQUES TECHNIQUES

Hauteur	850 mm (33 15/32")
Largeur	595 mm (23 27/64")
Profondeur	695 mm (27 23/64")
Poids	93 kg (205 lbs)
Volume du tambour	80 l (2.82 cu.ft)
Puissance assignée	Voir plaque signalétique
Puissance de l'élément chauffant	Voir plaque signalétique
Pression de l'eau	0.1–1 MPa 1–10 kp/cm^2 10–100 N/cm^2
Matériau du tambour et du tiroir à produits	Acier inoxydable
Matériau de la carrosserie	Peinture poudre sur acier galvanisé à chaud ou sur acier inoxydable (selon le modèle)
Tuyau d'alimentation en eau	Tuyau en pex de 1.5 m (59 1/16")
Tuyau de vidange	Tuyau en polypropylène de 1.6 m (63")

TABLEAU DES PROGRAMMES ET CONSOMMATIONS

Programme	Prélavage	Température (°C)	Super rinçage	Rythme de brassage**	Vitesse d'essorage (tr/min.)	Charge maximale (kg) (lbs)	Consommation d'eau (approximative, en litres)	Consommation d'énergie (approximative, en (kWh)	Durée du programme (approximative, en heures et minutes)
Lavage universel	X	TRÉS CHAUD	X	I/N	MAX	12 (26.5)	94	2.80	2:31
Coton	X	CHAUD	X	N	MAX	12 (26.5)	92	1.90	3:05
Mixte/Synthétiques	X	CHAUD	X	N/S	MAX	4.5 (9.9)	65	0.70	2:07
Laine/Lavage à la main	X	CHAUD	X	H	MAX	3 (6.6)	58	0.28	0:55
Linge noir	X	CHAUD	X	E	MAX	4 (8.8)	50	0.66	1:15
Durée programmée	X	CHAUD		E	MAX	2 (4.4)	-	-	-
Auto	X	CHAUD	X	N	MAX	12 (26.5)	-	-	-
Rapide[1)]	X	FROID	X	N	MIN	12 (26.5)	44	0.55	0:30
Très sale	X	TRÉS CHAUD	X	I	MAX	12 (26.5)	102	2.20	3:12
Entretien facile	X	CHAUD	X	N/S	MAX	4.5 (9.9)	65	0.68	2:00
Jeans	X	CHAUD	X	E	MAX	4.5 (9.9)	52	0.68	1:23
Chemises	X	CHAUD	X	E	MAX	4 (8.8)	49	0.65	1:09
Rafraîchissement vapeur					-	2 (4.4)	-	-	0:20
Professionnel rapide	X	CHAUD	X	N	MIN	4 (8.8)	40	0.50	0:59
Hygiène (sanitize)	X	TRÉS CHAUD	X	I	MAX	5 (11.0)	92	2.20	2:32
Vêtements de sport	X	CHAUD	X	E	MAX	4.5 (9.9)	50	0.60	0:55
Draps	X	TRÉS CHAUD	X	N	MAX	4.5 (9.9)	52	1.67	2:20
Antitache	X	CHAUD	X	I	MAX	12 (26.5)	-	-	-
Imperméabilisation		FROID	X		MAX	4.5 (9.9)	20	0.03	0:24
Anti-allergie coton	X	TRÉS CHAUD	X	I	MAX	12 (26.5)	102	2.50	2:48
Anti-allergie synthétiques	X	TRÉS CHAUD	X	N/S	MAX	4.5 (9.9)	70	1.70	2:32
Rinçage			X	N	MAX	4.5 (9.9)	30	0.06	0:29
Essorage				-	MAX	12 (26.5)	-	0.06	0:17
Vidange				-		-	-	0.01	0:01
Nettoyage du tambour				S	MAX	-	-	-	-

* Rythme de brassage (I = Rythme intensif, N = Rythme normal, E = Rythme très délicat, S = Rythme délicat, H = Rythme du lavage à la main)

[1)] La performance énergétique, la consommation d'eau et la capacité des machines à laver domestiques ont été évaluées conformément à la norme CAN/CSA C360-13 et aux méthodes de procédure d'essai du DOE précisées dans 10 CFR 430.23(j) : 10 CFR Partie 430, sous-partie B, annexe J2.

Le tableau ci-dessus indique la consommation d'énergie, d'eau, et la durée de plusieurs programmes. Les consommations réelles peuvent varier en fonction de la pression et de la dureté de l'eau, de la température de l'eau admise, de la température du local, du poids et du type de linge, des fluctuations du secteur et des options ou réglages sélectionnés. Dans ces exemples, la vidange est réglée sur Normal et aucune option complémentaire n'a été sélectionnée.

La charge maximale ou nominale s'applique au linge préparé conformément à la norme IEC 60456.

Modifications du temps de lavage affiché

La technologie avancée permet à l'appareil de détecter la quantité de linge et d'ajouter le volume d'eau nécessaire pendant le lavage. La durée du lavage peut être plus ou moins longue en fonction de la charge, et le temps affiché sera mis à jour en conséquence.

En outre, le temps de lavage affiché peut changer en raison de la température de l'eau admise dans la machine. Si l'eau est très froide, la durée du lavage peut être plus longue, mais elle sera plus courte si la température de l'eau est plus élevée.

La mauvaise répartition des vêtements ou la formation d'une boule de linge dans le tambour peut entrainer certains inconvénients, tels que vibrations et fonctionnement bruyant. L'appareil détecte ces problèmes et active l'UKS* (contrôle antibalourd).
Les petites charge (par exemple une serviette, un pull, un peignoir) ou les vêtements composés de matières présentant des propriétés particulières ne peuvent pas être répartis régulièrement dans le tambour du lave-linge (pantoufles, grandes pièces, etc.). L'appareil essaie donc à plusieurs reprises de mieux répartir le linge, ce qui a pour conséquence de rallonger la durée du programme.

TABLEAU : MODE DE LAVAGE/TEMPÉRATURE

Programme	Modes de lavage					
	Mode Normal / Mode Arrêt	Mode Vert	Mode Rapide	Mode Allergie	Mode Nuit	Mode Intensif
Lavage universel	froid, chaud, trés chaud, ult. chaud	chaud, trés chaud, ult. chaud	froid, chaud, trés chaud, ult. chaud	chaud, trés chaud, ult. chaud	froid, chaud, trés chaud, ult. chaud	chaud, trés chaud, ult. chaud
Coton	froid, chaud, trés chaud, ult. chaud	chaud, trés chaud, ult. chaud	froid, chaud, trés chaud, ult. chaud		froid, chaud, trés chaud, ult. chaud	chaud, trés chaud, ult. chaud
Mixte/Synthétiques	froid, chaud, trés chaud	chaud, trés chaud	froid, chaud, trés chaud	chaud, trés chaud	froid, chaud, trés chaud	chaud, trés chaud
Laine/Lavage à la main	froid, chaud		froid, chaud			
Linge noir	froid, chaud		froid, chaud	chaud	froid, chaud	chaud
Durée programmée	froid, chaud, trés chaud/froid, chaud, trés chaud, ult. chaud					
Auto	froid, chaud, trés chaud, ult. chaud					
Rapide	froid, chaud, trés chaud, ult. chaud					
Très sale	froid, chaud, trés chaud, ult. chaud			chaud, trés chaud, ult. chaud	froid, chaud, trés chaud, ult. chaud	
Entretien facile	froid, chaud, trés chaud	chaud, trés chaud	froid, chaud, trés chaud	chaud, trés chaud	froid, chaud, trés chaud	chaud, trés chaud
Jeans	froid, chaud		froid, chaud	chaud	froid, chaud	chaud
Chemises	froid, chaud/froid, chaud, trés chaud		froid, chaud/ froid, chaud, trés chaud		froid, chaud	
Rafraîchissement vapeur						
Professionnel rapide	trés chaud/chaud, trés chaud					
Hygiène (sanitize)	trés chaud, ult. chaud				trés chaud, ult. chaud	
Vêtements de sport	chaud/froid, chaud, trés chaud					
Draps	chaud, trés chaud, ult. chaud		chaud, trés chaud, ult. chaud		chaud, trés chaud, ult. chaud	chaud, trés chaud, ult. chaud
Antitache	chaud, trés chaud, ult. chaud					
Imperméabilisation						
Anti-allergie coton	trés chaud, ult. chaud					
Anti-allergie synthétiques	chaud					
Rinçage						
Essorage						
Vidange						
Nettoyage du tambour						

❄ Lavage à froid

TABLEAU DES OPTIONS

Programme	Options					
	Vitesse d'essorage (tr/min.)	Super Rinçage (rinçage complémentaire)	Prélavage	Haut niveau d'eau	Antifroissage	Départ différé
Lavage universel	MAX	✓	✓	✓	✓	✓
Coton	MAX	✓	✓	✓	✓	✓
Mixte/Synthétiques	MAX	✓	✓	✓	✓	✓
Laine/Lavage à la main	MAX	✓	✓	✓	✓	✓
Linge noir	MAX	✓	✓	✓	✓	✓
Durée programmée	MAX				✓	
Auto	MAX	✓	✓		✓	✓
Rapide	MIN/MAX	✓	✓	✓	✓	✓
Très sale	MAX	✓		✓	✓	✓
Entretien facile	MAX	✓	✓	✓	✓	✓
Jeans	MAX	✓	✓	✓	✓	✓
Chemises	MAX	✓	✓	✓	✓	✓
Rafraîchissement vapeur						✓
Professionnel rapide	MIN/MAX		✓		✓	✓
Hygiène (sanitize)	MAX	✓	✓	✓	✓	✓
Vêtements de sport	MAX	✓	✓	✓	✓	✓
Draps	MAX	✓	✓	✓	✓	✓
Antitache	MAX	✓			✓	✓
Imperméabilisation	MAX	✓		✓	✓	✓
Anti-allergie coton	MAX	✓	✓		✓	✓
Anti-allergie synthétiques	MAX	✓	✓		✓	✓
Rinçage	MAX	✓		✓	✓	✓
Essorage	MAX					✓
Vidange	/					✓
Nettoyage du tambour	/					✓

✓ = option disponible

MISE AU REBUT

Mise au rebut / recyclage des emballages

Nos emballages sont en matériaux écologiques qui peuvent être recyclés, remis au service de la propreté ou détruits sans risque pour l'environnement. Dans ce but, tous les matériaux d'emballage sont pourvus du marquage approprié.

Le symbole de la poubelle barrée figure sur le produit ou sur son emballage en application de la directive européenne 2012/19/CE sur les Déchets d'Équipement Électrique et Électronique (DEEE). Cette directive sert de règlement cadre à la reprise, au recyclage et à la valorisation des appareils usagés dans toute l'Europe. Ce produit doit donc faire l'objet d'une collecte sélective. Lorsque vous ne l'utiliserez plus, remettez-le à un service de ramassage spécialisé ou à une déchèterie qui traite les DEEE.

Lorsque vous mettez un appareil usagé au rebut, coupez son câble d'alimentation et cassez le dispositif de fermeture de la porte pour éviter que les enfants ne s'y enferment (risque d'asphyxie).

En mettant ce produit au rebut conformément aux recommandations, vous contribuerez à éviter des conséquences néfastes pour la santé et l'environnement. Pour tout renseignement sur la mise au rebut et le recyclage de ce produit, veuillez contacter la mairie ou le service de la propreté de votre commune, ou encore le magasin dans lequel vous l'avez acheté.

NOTES

NOTES

NOTES

GUIDE D'UTILISATION RAPIDE

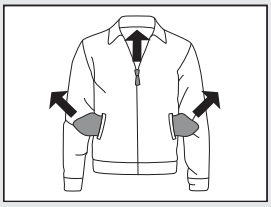

1.

TRIEZ LE LINGE.

Fermez les fermetures à glissières.
Videz les poches et retournez-les à l'envers.
Vérifiez les étiquettes d'entretien sur les vêtements.
Triez le linge par type de fibre et selon son degré de souillure et sa couleur.

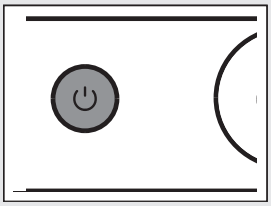

2.

APPUYEZ SUR LA TOUCHE MARCHE/ARRÊT.

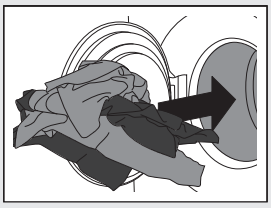

3.

OUVREZ LE HUBLOT ET CHARGEZ LE LINGE.

Vérifiez auparavant si le tambour est vide.

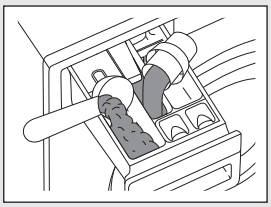

4.

AJOUTEZ LA LESSIVE ET L'ASSOUPLISSANT.

La dose de lessive recommandée est généralement indiquée sur l'emballage. Quand vous lavez une petite quantité de linge, diminuez la dose de détergent.
Pour les réglages du SDA, voir le chapitre "FONCTIONS SPÉCIALES".

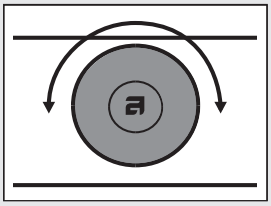

5.

CHOISISSEZ LE PROGRAMME DE LAVAGE.

Tournez le sélecteur sur le programme voulu.
Le programme sélectionné est indiqué sur l'afficheur.

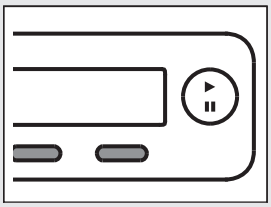

6.

CHOISISSEZ LES RÉGLAGES DU PROGRAMME.

Sélectionnez les réglages en appuyant sur les touches adéquates.

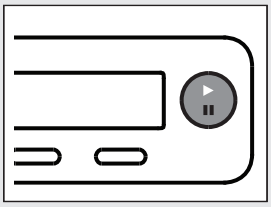

7.

FERMEZ LE HUBLOT ET APPUYEZ SUR LA TOUCHE DÉPART.

La durée de lavage prévue s'affiche en heures et minutes.

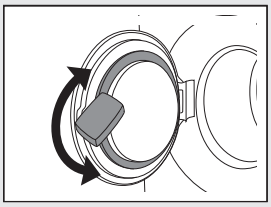

8.

FIN DU PROGRAMME

Ouvrez le hublot et retirez le linge du tambour.
Voir le chapitre "NETTOYAGE ET ENTRETIEN"
Fermez le hublot. Appuyez sur la touche Marche/Arrêt.
Fermez le robinet d'arrivée d'eau et débranchez la fiche de la prise secteur.

Nous nous réservons le droit de procéder à des modifications.

ASKO

US.ASKO.COM • CA.ASKO.COM • ASKO.COM/MX

WM85.2 US/CA

MIX
Paper from responsible sources
FSC® C114278
www.fsc.org

576418

fr (09-24)