ASKO

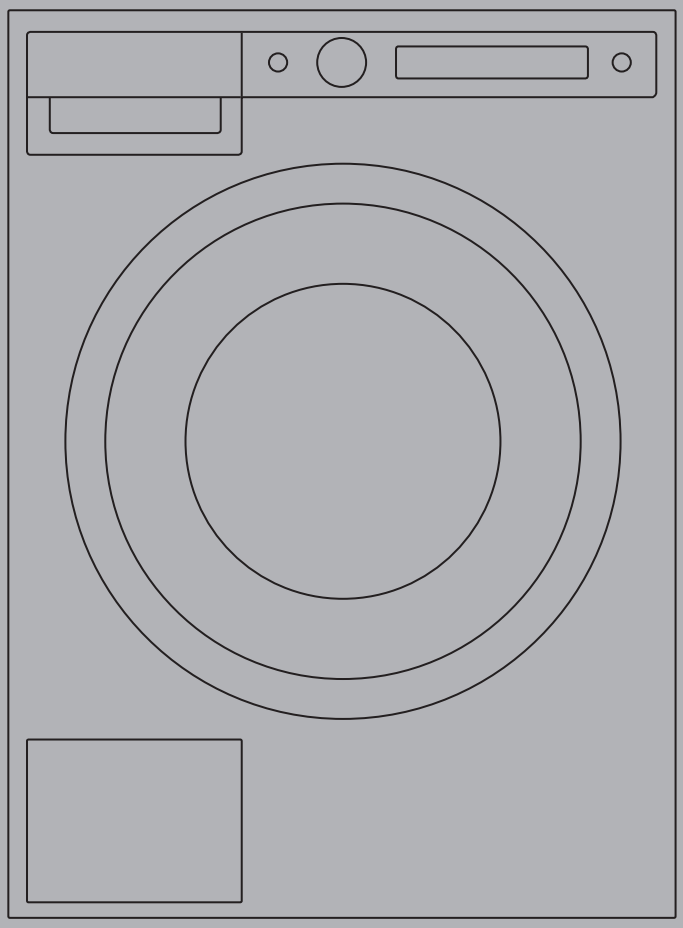

INSTRUCCIONES DE USO

WM85.2

Lavadora
W6124X.W.U

Antes de la utilización de la lavadora es obligatorio leer las instrucciones de uso.

Estimado cliente:

Le agradecemos por haber elegido el producto de alta calidad de ASKO.

Esperamos que cumpla con todas sus expectativas. El diseño escandinavo combina líneas simples, funcionalidad cotidiana y alta calidad, sellos distintivos de todos nuestros productos y motivo por el que son ampliamente reconocidos en todo el mundo.

Le recomendamos que lea estas instrucciones antes de utilizar el aparato por primera vez. El manual de instrucciones también incluye información sobre cómo puede ayudar a proteger el medio ambiente.

ÍNDICE DE CONTENIDO

Instrucciones de seguridad	3	Errores y solución de problemas	51
Descripción de la lavadora	7	Servicio técnico y garantía	58
Dispensador de detergente	7	Service	60
Antes del primer uso	8	Informaciones técnicas	61
Instalación y conexión	11	Cuadro de programas	62
Consejos antes del lavado	19	Tabla: modo de lavado/temperatura	64
Proceso de lavado	22	Tabla de opciones	65
Ajustes	35	Eliminación	66
Particularidades	40	Guía rápida	67
Limpieza y mantenimiento	46		

En el manual aparecerán algunos símbolos cuyos significados son los siguientes:

	Información, consejo, sugerencia o recomendación		Advertencia de peligro de superficie caliente
	Advertencia de peligro general		Advertencia de peligro de incendio
	Advertencia de peligro de choque eléctrico		

Instrucciones originales

Consulte Guía rápida en la última página.

INSTRUCCIONES DE SEGURIDAD

GENERALES

¡GUARDE ESTAS INSTRUCCIONES PARA FUTURA REFENCIA!

⚠ ¡ADVERTENCIA! Para reducir los riesgos de incendio, descarga eléctrica, heridas o lesiones al utilizar la máquina, respete las precauciones básicas, incluidas las siguientes:

1. Lea todas las instrucciones antes de usar la máquina.
2. No deje la máquina funcionando cuando salga de casa.
3. **La lavadora está destinada exclusivamente al uso doméstico.**
4. ⚠ ¡ADVERTENCIA! No lave ni seque prendas que hayan sido limpiadas, lavadas, remojadas o rociadas previamente con gasolina, solventes de limpieza en seco, aceites de cocinar u otras sustancias inflamables o explosivas, porque los vapores que desprenden pueden provocar un incendio o una explosión.
5. Usar sólo detergentes para el lavado a máquina y para el cuidado de ropa. El fabricante no es responsable en caso de eventuales daños o de coloración de juntas y de piezas de plástico, causados por el uso incorrecto de substancias para blanquear o colorar la ropa.
6. ⚠ ¡ADVERTENCIA! No utilizar detergentes que contienen fundentes puesto que pueden formarse gases nocivos, daños en la máquina y por el riesgo de incendio o de explosión.
7. No permita que los niños jueguen con la máquina o cerca de ella. Si va a usar la máquina y hay niños cerca, vigílelos bien.
8. Antes de retirar del servicio o desechar la lavadora, quite la puerta de lavado.
9. No introduzca la mano en la máquina si el tambor está en movimiento.
10. No instale ni almacene esta máquina a la intemperie.
11. No manipule indebidamente los controles.
12. No repare ni reemplace ninguna pieza de la máquina ni intente ningún tipo de servicio a menos que se recomiende específicamente en las instrucciones de reparación por el usuario o en instrucciones impresas de reparación por el usuario, y sólo si entiende dichas instrucciones y es capaz de realizarlas.
13. No utilice piezas de repuesto que no hayan sido recomendadas por el fabricante (por ejemplo, piezas hechas en casa con una impresora 3D).
14. No agregue gasolina, solventes para limpieza en seco ni otras sustancias inflamables o explosivas al agua de lavado. Estas sustancias desprenden vapores que pueden provocar un incendio o una explosión.

15. ⚠ ¡ADVERTENCIA! En determinadas condiciones, se puede acumular gas hidrógeno en los sistemas de agua caliente si no se usan por dos semanas o más. EL GAS HIDRÓGENO ES EXPLOSIVO. Si no ha usado el sistema de agua caliente por ese periodo de tiempo, antes de utilizar la lavadora o la lavadora-secadora abra todos los grifos de agua caliente y deje fluir el agua por unos minutos. De ese modo se liberará cualquier acumulación de gas hidrógeno. Como el gas es inflamable, asegúrese de que nadie fume y de que no haya fuegos encendidos durante ese tiempo.
16. ⚠ ¡ADVERTENCIA! Esta máquina debe estar correctamente conectada a tierra. Este manual no describe todas las situaciones y condiciones que pueden ocurrir. Instale, utilice y realice el mantenimiento de la máquina con sentido común y las debidas precauciones.
17. ⚠ ¡ADVERTENCIA!
    PROPUESTA 65 PARA RESIDENTES DE CALIFORNIA
    Cáncer y Daño Reproductivo – www.P65Warnings.ca.gov
18. ⚠ ¡ADVERTENCIA!
    Ciertas partes internas no cuentan con puesta a tierra de forma intencional y pueden representar un riesgo de descarga eléctrica únicamente durante el mantenimiento. Personal de Mantenimiento: no poner en contacto las siguientes partes mientras el artefacto está conectado: Motor, Agregado de bomba y control.

a) Para tener un electrodimestico bien conectado a tierra, asegurece que le cable este conectado:

INSTRUCCIONES DE PUESTA A TIERRA

Este electrodomestico debe de estar conectado a tierra. En caso de falla o descompostura, la conexión a tierra facilita un trayecto de menor resistencia al paso de la corriente y reduce el riesgo de descarga eléctrica. Esta máquina está equipada con un cable que incluye un conductor de puesta a tierra del equipo y una clavija con tierra. La clavija debe enchufarse en un tomacorriente adecuado, que esté bien instalado y aterrizado con arreglo a las disposiciones y ordenanzas locales.

⚠ ¡ADVERTENCIA! La conexión incorrecta del conductor de tierra del equipo puede causar riesgos de descarga eléctrica. Consulte con un electricista calificado o técnico de servicio si tiene dudas sobre si la máquina está conectada a tierra correctamente.

⚠ No altere la clavija que se suministra con la máquina.

⚠ Si no entra en el tomacorriente, haga que un electricista calificado instale una adecuada.

b) Para un dispositivo conectado a tierra permanentemente:

INSTRUCCIONES DE PUESTA A TIERRA

Esta máquina debe conectarse a un sistema de cableado permanente de metal puesto a tierra o a un terminal o conductor de puesta a tierra de la máquina.

Este manual no describe todas las situaciones y condiciones que pueden ocurrir. Instale, utilice y realice el mantenimiento de la máquina con sentido común y las debidas precauciones.

KIDSAFE™ SEGURIDAD PARA NIÑOS

⚠ ¡ADVERTENCIA! ¡**Vigile a los niños!**

- ⚠ Los detergentes para lavadora son corrosivos; manténgalos siempre fuera del alcance de los niños.
- ⚠ Si un niño ingiere detergente, hágale beber inmediatamente líquido en abundancia, por ejemplo, uno o dos vasos de leche o agua. No intente provocarle el vómito. Solicite atención médica inmediatamente.
- ⚠ Cierre la puerta y ponga en funcionamiento la lavadora en cuanto haya agregado el detergente.
- ⚠ Apague la máquina cuando no vaya a utilizarla.
- ⚠ Mantenga siempre a los niños pequeños alejados de la máquina cuando esté abierta. Es posible que queden en el tambor algunos residuos de detergente.
- ⚠ Si le entra detergente en los ojos, láveselos con agua abundante por lo menos durante 15 minutos.
- No permita a niños pequeños que jueguen con la lavadora.
- Antes de cerrar la puerta de la lavadora y activar el programa debe cerciorarse de que en el tambor no haya nada excepto la ropa (p. ej. un niño podría meterse en el tambor de la lavadora y cerrar la puerta desde el interior).
- Guarde detergentes y suavizantes fuera del alcance de los niños.
- **Ponga en marcha la Seguridad para niños.** Vea el capítulo "AJUSTES/ Protección para niños".
- **No permita que los niños de menos de tres años de edad se acerquen al aparato, excepto si están todo el tiempo bajo su supervisión.**
- La lavadora ha sido construida según las normas de seguridad prescritas. Este aparato puede ser utilizado por niños de más de 8 años y por personas con discapacidad física, motriz o mental o personas que carecen de experiencias o conocimientos necesarios, pero sólo bajo supervisión adecuada y con tal de que hayan recibido instrucciones sobre el uso seguro del aparato y sobre les riesgos del uso inadecuado. Cerciorarse de que los

niños no jueguen con el aparato. Los niños no deben limpiar el aparato o efectuar operaciones de mantenimiento sin supervisión adecuada.

PELIGRO DE SUPERFICIE CALIENTE

- A altas temperaturas de lavado, el cristal de la puerta se calienta. Tenga cuidado de no quemarse. Por esto, los niños no deben jugar cerca del cristal de la puerta.

PROTECCIÓN CONTRA EL NIVEL DE AGUA DEMASIADO ALTO

- Si el nivel de agua en la lavadora sube encima del nivel habitual, se activa la protección contra el nivel de agua demasiado alto. El sistema empieza a sacar agua a bomba y se cierra el suministro de agua. Si el nivel de agua no baja en 60 segundos, el programa se interrumpe (vea el capítulo "ERRORES Y SOLUCIÓN DE PROBLEMAS").

TRANSPORTE/ALMACENAMIENTO DURANTE EL INVIERNO

En caso de transportar o almacenar el aparato en lugares no calentados donde la temperatura puede caer por debajo del punto de congelación, debe hacer lo siguiente:

- Limpie el filtro de la bomba de desagüe. Vea del capítulo "LIMPIEZA Y MANTENIMIENTO. "
- Cierre el suministro de agua a la lavadora, desenrosque la manguera de la llave de corte y deje que el agua salga de la llave de corte y de la manguera.
- Una pequeña cantidad de agua puede quedarse en la lavadora después de vaciar el filtro de la bomba de desagüe. Esto sin embargo no afecta a la calidad y no va a dañar la máquina.
- En caso de transportar la lavadora, se debe de colocar nuevamente la protección para su transporte (vea del capítulo "ANTES DEL PRIMER USO").

¡GUARDE ESTE MANUAL!

DESCRIPCIÓN DE LA LAVADORA

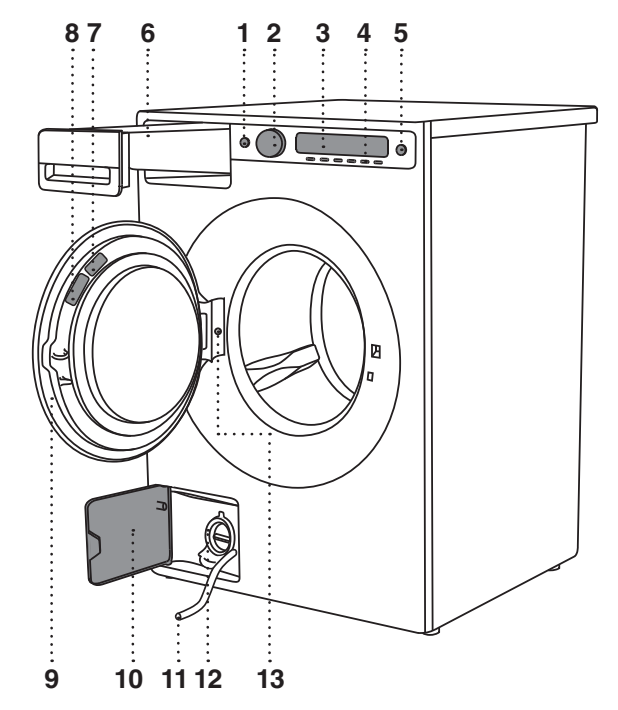

1. Interruptor principal (ON/OFF)
2. Perilla de programas
3. Display
4. Teclas de selección de ajustes de programa
5. Tecla (Start/Pausa)
6. Dispensador de detergente
7. Códigos QR y AUID (se encuentran en la parte interior de la puerta de la lavadora)
8. Placa descriptiva con datos sobre la lavadora (en el interior de la puerta)
9. Puerta de la lavadora
10. Tapa de la bomba de desagüe
11. Tubo de desagüe
12. Bomba de desagüe (montada detrás del filtro de la bomba)
13. Ilumin. del tambor (depende del modelo)

DISPENSADOR DE DETERGENTE

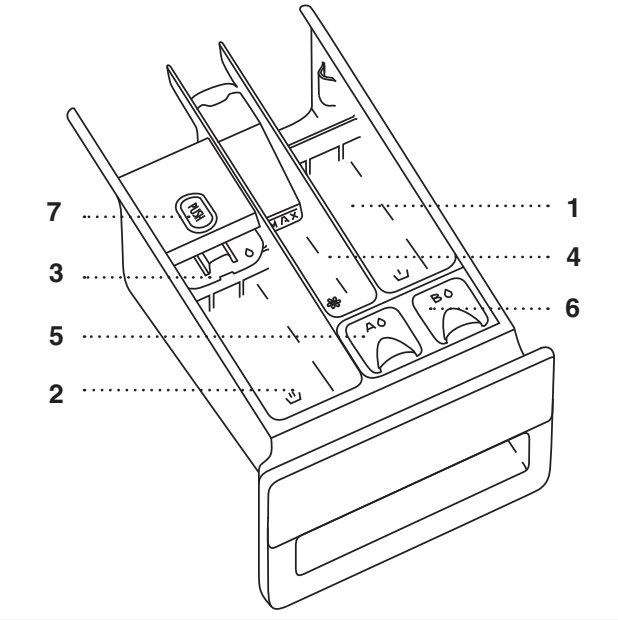

1. Compartimento de prelavado.

2. Compartimento para detergente líquido de lavado principal.
Utilizzare un separatore o una barriera mobile (3).

2. Compartimento para detergente en polvo de lavado principal.
Non usare un separatore o una barriera mobili (3).

4. Compartimento para suavizante.

5. Compartimento (A) para detergente líquido, ropa de color (Colour).
(ADS=**A**uto**D**ose**S**ystem o sistema de dosificación automática)

6. Compartimento (B) para detergente líquido, ropa negra (Black)/ropa blanca (White)/ropa delicada (Sensitive)/carga mixta (Other).

7. Lengüeta para extraer el dispensador de detergente.

La gaveta de detergente dispensa automáticamente el detergente y el suavizante de telas en el momento apropiado. Simplemente ponga las cantidades medidas de detergente y suavizante en los compartimentos adecuados (como se ilustra) y cierre la gaveta.

Para evitar el desborde de la espuma, no ponga detergente en el compartimento de prelavado a menos de que esté usando uno de los programas de lavado pesado con un ciclo de prelavado.

ANTES DEL PRIMER USO

EMBALAJE

Quite todo el embalaje y clasifíquelo de acuerdo con las recomendaciones locales (vea del capítulo "ELIMINACIÓN").

PROTECCIÓN EN TRANSPORTE

Antes del primer uso quite tres pernos de transporte y los tapones de plástico que protegen el aparato durante el transporte.

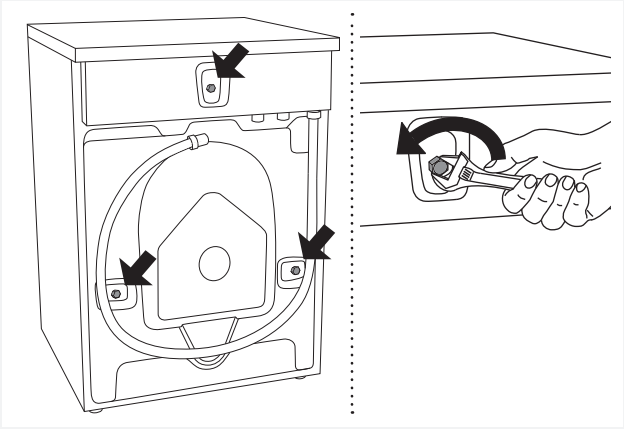

1 Afloje y quite los pernos como se muestra en las figuras.

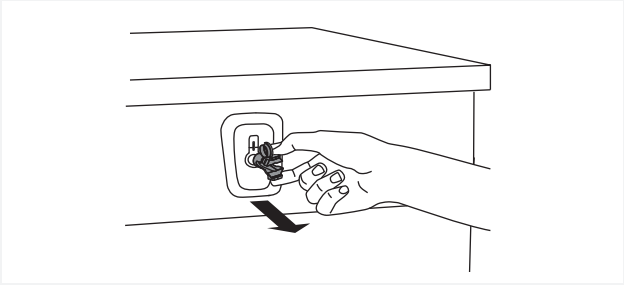

2 Quite los tapones de plástico que sujetan los tornillos, hay que presionarlos para luego extraerlos.

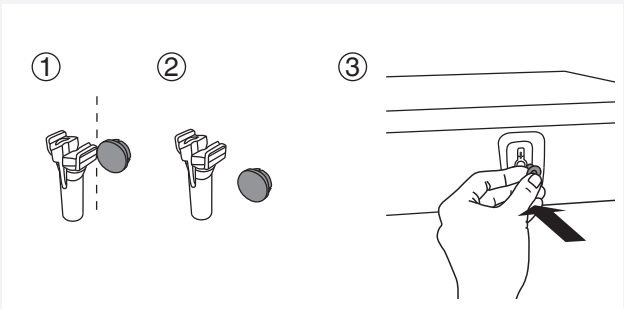

3 Retire las tapas de los tapones de plástico. Inserte las tapas en tres orificios en los que se hallaban los tapones. Guardar los tornillos y los tapones de plástico si tiene que transportar su lavadora en el futuro.

Si quiere transportar el aparato, debe colocar nuevamente los tornillos de transporte y los tapones de plástico para cerrar el aparato, para prevenir los daños que pudiesen surgir debido a las vibraciones. En caso de haber perdido los tornillos de transporte y los tapones de plástico, los pueden pedir nuevamente a su vendedor.

No del artículo	Artículo
270698	Perno
551188	Tapón de plástico (bloqueo de transporte)

Pide tres piezas de cada artículo.

LIMPIEZA

Tire de la puerta de la lavadora apagada hacia sí mismo para abrirla y limpie el tambor con un paño húmedo y un detergente suave.

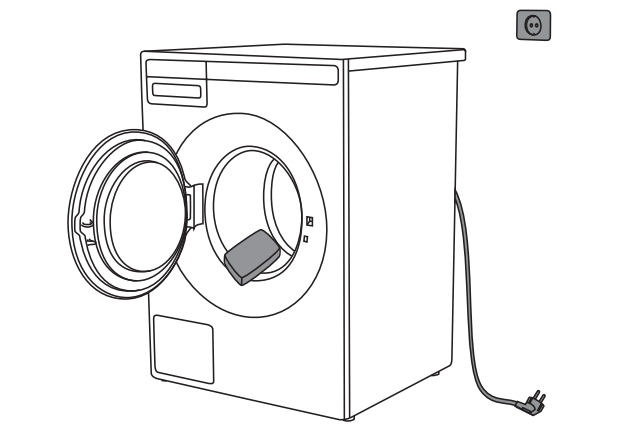

Conectar la lavadora a la red eléctrica y ejecutar el programa específico de limpieza del tambor. Ver el capítulo ”PROCESO DE LAVADO” /Paso 5: SELECCIONAR EL PROGRAMA.

No se puede activar el programa con la puerta abierta.

AJUSTES ANTES DEL PRIMER USO

Después de conectar la lavadora y encenderla por primera vez, se le pedirá que realice los siguientes ajustes:

1. **Idioma**
   Puede desplazarse por la lista de idiomas por medio de la perilla de programas o de teclas. Valide la selección con la tecla »Ajuste« (Set).

2. **Dureza del agua**
   Puede seleccionar entre las siguientes configuraciones para la dureza del agua: Blanda/Normal/Dura (Soft/ Normal/Hard).

   Cómo utilizar la tira para pruebas:
   1. Abra la llave del agua y deje que el agua corra durante aproximadamente un minuto.
   2. Llene un vaso con agua.
   3. Retire la tira para pruebas de su envoltorio.
   4. Sumerja la tira para pruebas en el agua durante aproximadamente un segundo.
   5. Espere un minuto. Ahora compare los colores de los cuadrados con la tabla de la dureza del agua.

Tira para pruebas	**°dH**	**°fH**
4 verde □ □ □ □	< 3	< 5
1 rojo ■ □ □ □	> 4	> 7
2 rojos ■ ■ □ □	> 7	> 12
3 rojos ■ ■ ■ □	> 14	> 25
4 rojos ■ ■ ■ ■	> 21	> 37

   Tabla de dureza del agua; ver el capítulo "AJUSTES/DUREZA DEL AGUA")
   Confirmar la selección pulsando la tecla debajo de la dureza de agua seleccionada.

Pulsar Next para confirmar su selección.
Para continuar con el procedimiento de lavado, ver el capítulo "PROCESO DE LAVADO".

La cantidad de detergente depende también de la dureza del agua. Para más detalles vea el envase del detergente. Póngase en contacto con la empresa local de suministro de agua para verificar la dureza del agua en su área.

En las lavadoras con ADS (disponible sólo en algunos modelos) el detergente se dosifica también en función de la dureza del agua que ha seleccionado

Antes del primer uso del sistema AD es necesario iniciar uno de los programas (sin ropa), sin embargo debe llenar el depósito A o B con un detergente líquido (vea el capítulo "PARTICULARIDADES").

Se efectúa un ensayo de cada aparato antes de su expedición de la fábrica.
Por esto en el filtro de la bomba de desagüe puede quedarse un poco de agua, lo que de ningún modo afecta a la calidad y no va a dañar el aparato.

INSTALACIÓN Y CONEXIÓN

INSTALACIÓN DE LA LAVADORA

Antes de instalar la máquina, lea detenidamente y en su totalidad estas instrucciones. La persona que se encargue de la instalación debe ser un técnico calificado que conozca bien los códigos y disposiciones locales sobre conexiones de electricidad y plomería. Notifique cualquier defecto cosmético a su distribuidor no más de cinco días después de la fecha de compra. Una vez sacada del empaque, revísela cuidadosamente para ver si tiene algún defecto cosmético.
Se puede integrar la lavadora en un mueble o colocarla como aparato de libre instalación. Colóquela sobre un suelo rígido y de manera que la toma de corriente mural esté fácilmente accesible.

Antes de la conexión, la temperatura de la lavadora debe alcanzar la temperatura ambiente (esperar por lo menos 2 horas).

Si el aparato se instala sobre una base u otra estructura similar, debe estar sujeto a la misma, para evitar que pueda caerse.
Hay accesorios originales ASKO disponibles para esto, con las instrucciones para su montaje.

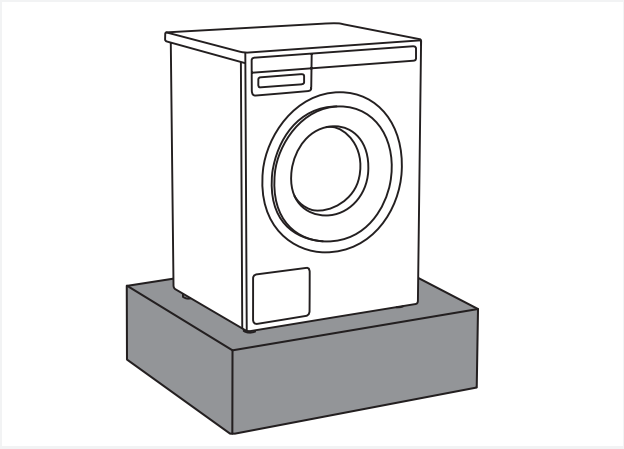

Instrucciones de conexión a tierra
Instrucciones de conexión a tierra Esta máquina debe estar conectada a tierra. En caso de falla o descompostura, la conexión a tierra facilita un trayecto de menor resistencia al paso de la corriente y reduce el riesgo de descarga eléctrica. Esta máquina está equipada con un cable que incluye un conductor de puesta a tierra del equipo y una clavija con tierra.
La clavija debe enchufarse en un tomacorriente adecuado, que esté bien instalado y aterrizado con arreglo a las disposiciones y ordenanzas locales.

Instalación independiente
La lavadora se puede colocar junto a la secadora. Es esencial nivelar la máquina y apretar bien las tuercas de seguridad para prevenir un exceso de vibraciones durante el centrifugado. Además, es preciso dejar un espacio mínimo de 1/2" (12 mm) entre la lavadora y la secadora. El ajuste de altura de la lavadora es 35½" a 37½" (900 mm a 950 mm). No la ponga a más de 34½" (876 mm).

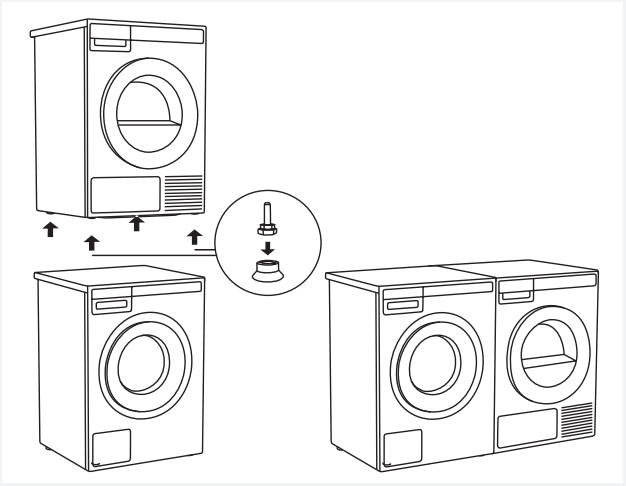

⚠ La conexión incorrecta del conductor de tierra del equipo puede causar riesgos de descarga eléctrica. Consulte a un electricista o técnico calificado si tiene dudas sobre si su lavadora está correctamente aterrizada.
No altere la clavija que se suministra con la máquina. Si no entra en el tomacorriente, haga que un electricista calificado instale una adecuada.

Distancias de la lavadora

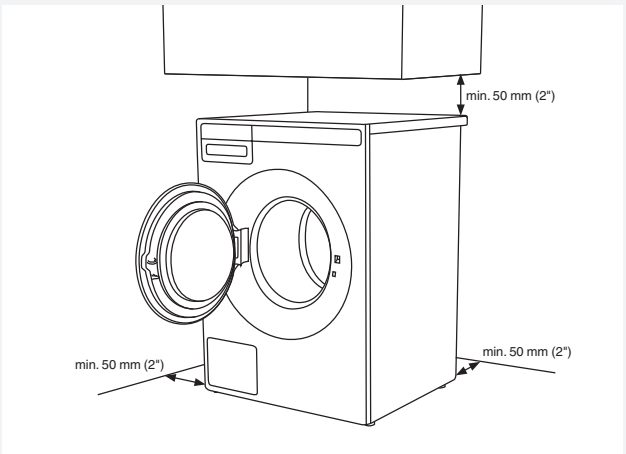

Apertura de la puerta de la lavadora (vista desde arriba)

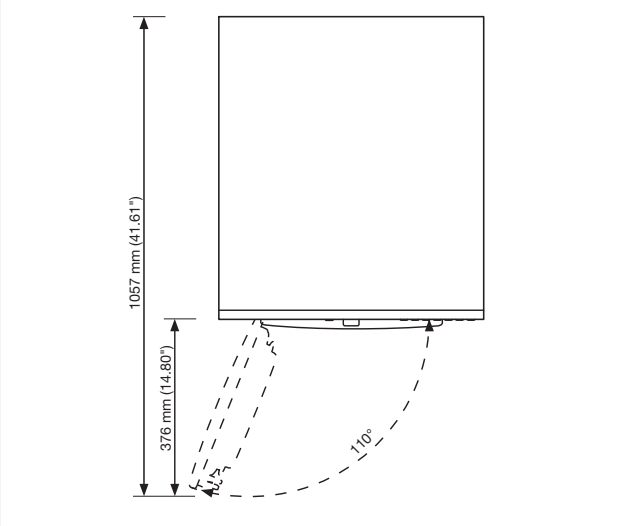

Instalación apilada
Las lavadoras ASKO no se deben instalar nunca sobre un mostrador o una secadora. No obstante, sí se puede instalar una secadora ASKO apilada sobre una lavadora ASKO. Consulte las instrucciones para hacerlo en el manual de instrucciones de la secadora.

Instalación de la secadora ASKO encima de la lavadora ASKO
Para instalar una secadora ASKO sobre una lavadora use las piezas adicionales para los pies (que funcionan con vacío) y el kit antivolqueo (A+B) suministrado con el aparato en la caja de cartón que se halla en el tambor de la secadora.
Si las dimensiones de la lavadora y de la secadora no son las mismas o si ha instalado entre los dos aparatos un cajón intermedio (hidden helper), puede comprar las placas de unión en la unidad del servicio técnico.

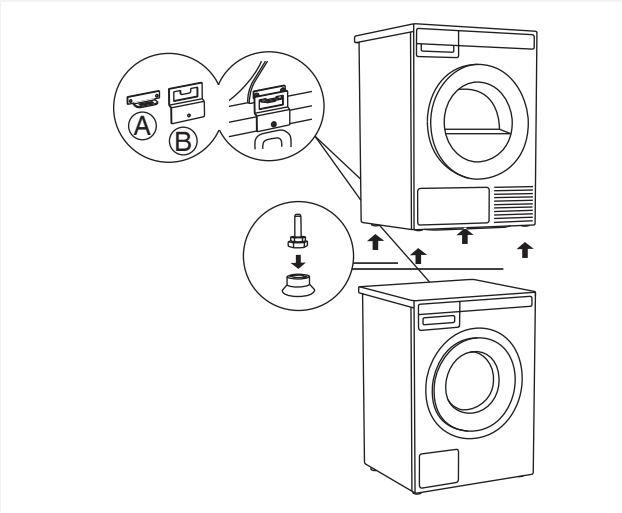

Instalación empotrada
Las lavadoras ASKO se pueden instalar debajo de un mueble o de un mostrador con una altura de 34" a 35" (863 a 889 mm) o en un armario. Asegúrese de dejar un espacio libre de ½" (12 mm) aproximadamente alrededor de la máquina, incluso entre el borde posterior del panel superior y la pared trasera. El ancho de la abertura debe ser al menos de 24½" (622 mm). También debe haber espacio libre para las mangueras de entrada y drenaje. Vea las medidas y las posiciones en la siguiente ilustración.

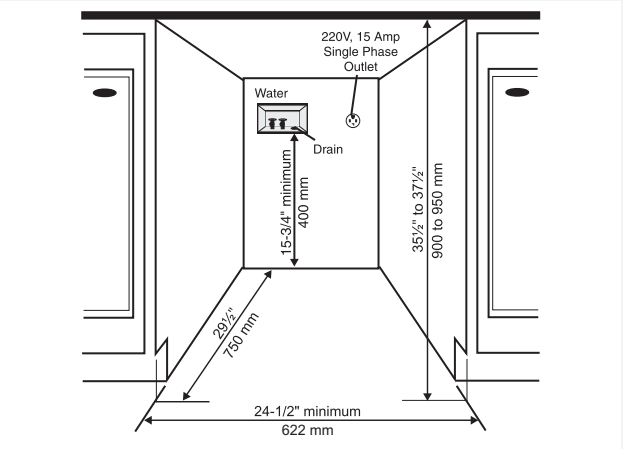

Si la salida de drenaje está a más de 24" (610 mm) de altura, tendrá que empotrar las conexiones.

AJUSTE DE LOS PIES

Coloque la lavadora de modo que esté estable. Es importante que la máquina esté nivelada para que no vibre demasiado durante los ciclos de centrifugado. Todas las patas de la lavadora son ajustables, lo que permite nivelar la lavadora en cualquier superficie. Cuando haya terminado, apriete bien las tuercas de seguridad de las patas para evitar que vibre demasiado durante los ciclos de centrifugado.

1. Nivelar la lavadora de forma horizontal y vertical girando las patas ajustables (con llave no 32 (1.26")). Con los pies se puede nivelarla de +/- 1 cm (0.39").
2. Una vez ajustada la altura de los pies, atornille bien las contra-tuercas con la llave no 17 (0.67") hacia el fondo del aparato ⬆.
3. Apriete las contratuercas hasta su posición final para reducir al mínimo el ruido, las vibraciones, los movimientos, etc. de la lavadora.

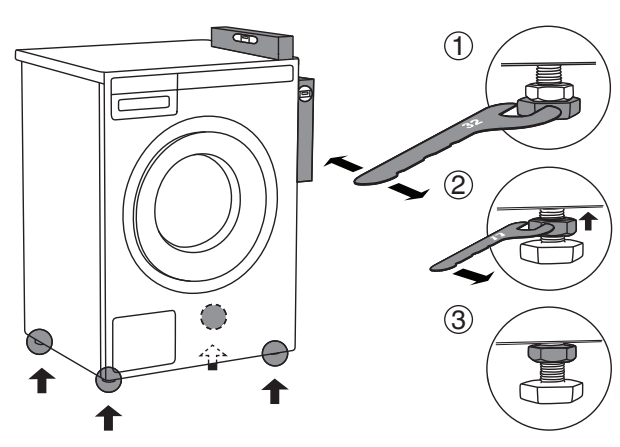

TRASLADO (MOVIMIENTO) DE LA LAVADORA Y TRANSPORTE REPETIDO

En caso de trasladar (mover) la lavadora sin embalaje, abre la puerta e tire la lavadora per grupo lavable, como se muestra en la figura.

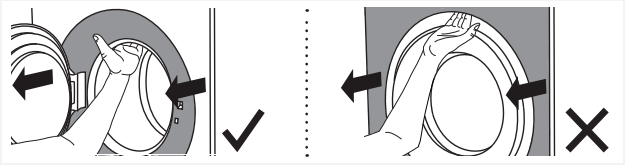

Con el traslado (movimiento) adicional, es necesario utilizar la protección para el trasporte (la lavadora debe ser bloqueada)
(ver sección PROTECCION PARA EL TRANSPORTE).

CONEXIÓN A LA TOMA DE AGUA

La conexión a la toma de agua debe ser efectuada por una persona cualificada.

Como las lavadoras ASKO constan de un elemento calefactor integrado, sólo es necesaria una toma de agua fría. La conexión debe ser realizada por una persona suficientemente calificada. Utilice la manguera que se suministra con la lavadora. (La manguera de entrada vamarcada para una correcta instalación.) La presión del agua debe estar entre 15 y 146 PSI. La tubería del agua debe equiparse con una llave de paso. Si ha instalado una tubería de agua nueva para la lavadora, deje fluir el agua por un tiempo para remover cualquier partícula extraña que pueda haber quedado en el filtro de la válvula de llenado.

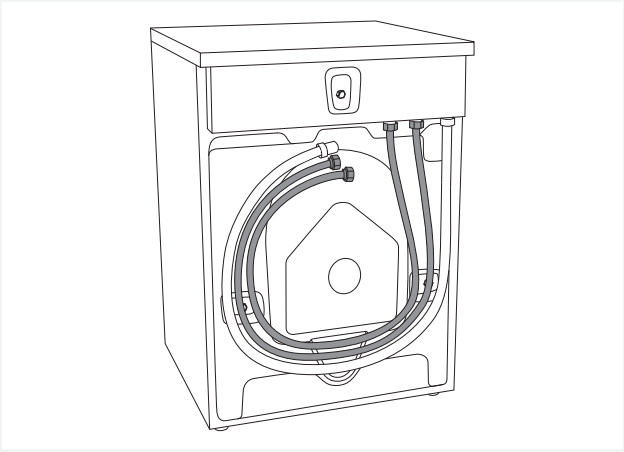

Se debe apretar bien la manguera de suministro para que esté estanca.
Después de conectarla se debe comprobar el sello para detectar eventuales fugas.

Se debe montar la manguera que es suministrada con la lavadora y no mangueras ya usadas.

Si la máquina se instala en un segundo piso, respete las normas de construcción locales. Recomendamos instalar una bandeja antigoteo.

CONEXIÓN A AGUA CALIENTE/FRÍA

(existe sólo en algunos modelos)
Si su modelo dispone de racores para agua caliente y fría, conecte una manguera al racor de agua caliente y otra al de agua fría como está indicado en la pared trasera de la máquina:
COLD = frío y CALIENTE = caliente.
El agua caliente se utiliza en los programa de TEMPLADO o más.

⚠ Conexión de agua caliente
La temperatura del agua caliente no debe superar los 160°F/70°C (MUY CALIENTE) (140°F/60°C (CALIENTE) en el Reino Unido).

Si se conecta la máquina a agua caliente y fría, se puede ahorrar tiempo y energía eléctrica en el lavado de ropa.

Si su modelo dispone de racores de agua caliente y fría y que Ud. quiere conectar únicamente él de agua fría, el tapón de protección debe estar montado en el racor de agua caliente.

Conexión de agua caliente

(dependiendo del modelo)
Luego de algunos segundos de iniciado un programa, la lavadora comienza el llenado con agua de ambas conexiones de agua fría y caliente. Si por algún motivo no hubiese agua caliente, la máquina espera durante unminuto y luego llena con agua fría solamente. El tambor no empieza a girar hasta que comienza a llenarse de agua. No obstante, si decide conectar su ECO-máquina únicamente al agua fría, es importante que cierre la conexión de agua caliente. En el apartado ”Ajustes” se explica cómo cambiar entre ”Agua cal activad” y ”Agua cal desact”.

CONEXIÓN DEL TUBO DE DESAGÜE

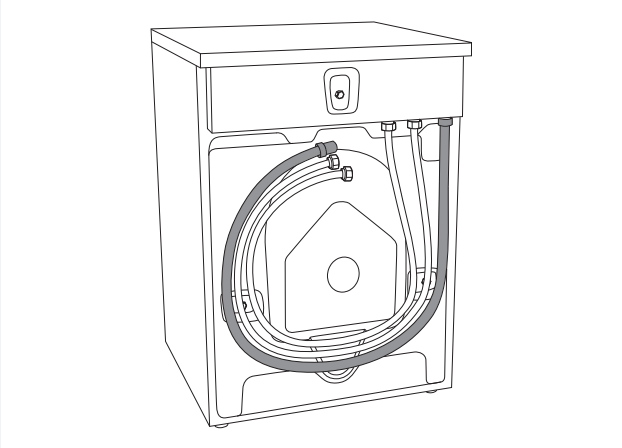

La máquina se suministra con la manguera de drenaje ya montada. Lamanguera debe extenderse hasta una pileta adecuada o un tubo de drenaje situados a una altura de 24" a 36" (610 mm a 914 mm) por encima de la base de la máquina. (Preferiblemente la altura más baja.) Asegúrese de que la manguera no tenga dobleces.

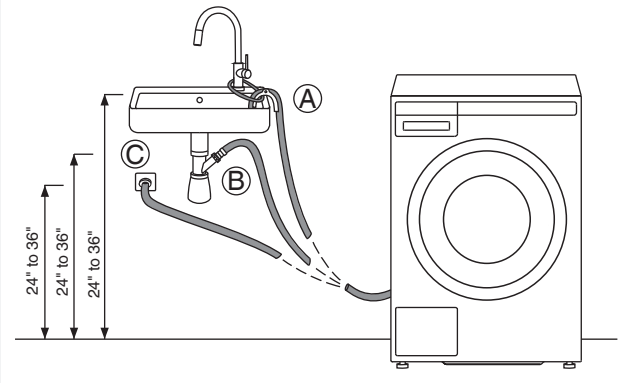

Se puede conectar el tubo de desagüe directamente al desagüe del lavabo por medio de un sifón. También en este caso el tubo debe hallarse a 24" - 36" (610 mm - 914 mm) por encima del suelo. El diámetro interior del tubo debe ser de 18 mm (0.71") como mínimo.
Vea la figura.

Si es necesario extender la manguera, el diámetro interno del acoplamiento no debe ser inferior a 1/2” (12.2 mm).

⚠ No extienda la manguera de drenaje hasta una altura superior a 36" (914 mm) desde la base de la máquina.

CONEXIÓN A LA RED ELÉCTRICA

⚠ Antes de conectarlo a la red eléctrica, el aparato debe estar colocado en su sitio durante 2 horas como mínimo.

Conectar el aparato a una toma de corriente con conexión a tierra.
Después de la instalación, la toma de corriente de la pared debe tener un libre acceso. La toma de corriente debe estar provista de un contacto a tierra (de acuerdo con la normativa vigente).

Conexiones eléctricas

La máquina se suministra equipada con una clavija y preparada para su conexión a una secadora ASKO, que ya viene equipada con una toma adecuada. La clavija de la lavadora solamente es adecuada para su conexión a una secadora ASKO. Si va a utilizar la lavadora sola o con una secadora de otra marca, deberá conectarla a un circuito monofásico de 208-240 V independiente.
Si la máquina va a usarse en un lugar húmedo el suministro debe protegerse con un interruptor diferencial.
Tal y como se suministra: 208-240 V, 60 Hz, elemento calefactor de 2000 W, se requiere un fusible de 15 A con retardo de tiempo.

⚠ La conexión a un punto de cableado permanente debe efectuarla únicamente un electricista calificado.

Conexión a la entrega

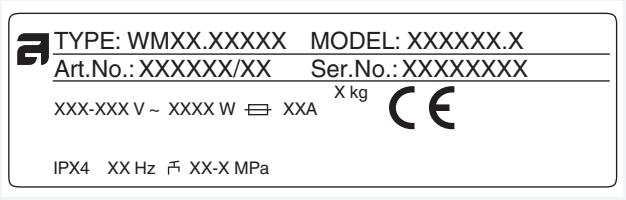

La información sobre su lavadora se encuentran en la placa (con inscripción) de identificación.
Utilice el interruptor diferencial de clase A.

⚠ Le aconsejamos el uso de un dispositivo de protección contra sobretensiones (overvoltage protection) para proteger el aparato contra la acción del rayo.

⚠ No se debe conectar la lavadora a la corriente eléctrica por medio de un prolongador.

No conecte la lavadora a la toma de corriente destinada a la máquina de afeitar o al secador de pelo.

Las reparaciones y las intervenciones de mantenimiento relativas a la seguridad y al rendimiento del aparato deben ser efectuadas por un especialista cualificado.

⚠⚠ Para reducir los riesgos de incendio, descarga eléctrica, heridas o lesiones, lea el apartado de ”INSTRUCCIONES DE SEGURIDAD” antes de encender esta máquina.

CUIDADO DE LA ROPA ASKO - AYUDA OCULTA (HIDDEN HELPERS)*

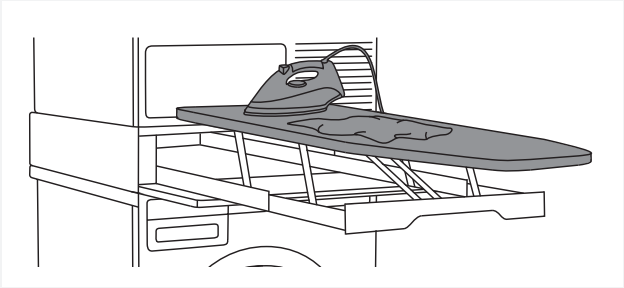

Tabla de planchar
La tabla de planchar es una solución bien pensada, ya que siempre es útil cuando se necesita planchar la ropa y se puede guardar de forma fácil, segura y se puede ocultar cuando no se usa.
Instalarla entre la lavadora y la secadora o la parte superior de una de las mismas.

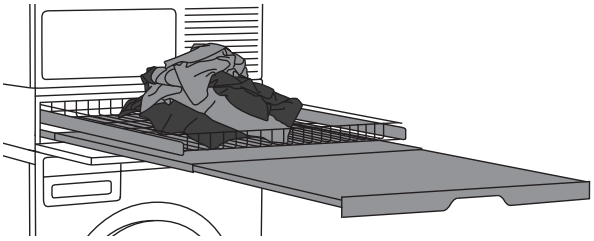

Estante doble
Cesta de alambre y estante extraíble. Se pueden utilizar como superficie adicional para apilar ropa, clasificar calcetines y guardar ropa. La canasta es útil para sacar la ropa del tambor y para llevar la ropa a los armarios o a la mesa de trabajo para planchar y doblar.
Instalarlos entre la lavadora y la secadora o la parte superior de una de las mismas.

Estante individual
Estante extraíble. Se puede utilizar como una superficie adicional para apilar ropa y clasificar calcetines o para guardar ropa. También permite que sea más fácil agregar ropa al tambor y sacar la ropa del tambor.
Instalarlo entre la lavadora y la secadora.

Cesta
Cesta extraíble grande, que se puede abrir fácilmente en modo presionar y tirar (push-pull). Es útil para sacar la ropa del tambor y para llevar la ropa a los armarios o a la mesa de trabajo para planchar y doblar.
Instalarla entre la lavadora y la secadora o la parte superior de una de las mismas.

* DISPONIBILIDAD SEGÚN EL MERCADO

DENOMINATION	**ART. No.**
IRONING BOARD HI1153 White	576552
IRONING BOARD HI1153 Titanium	576553
LAUNDRY CARE DOUBLE HDB1153 White	576554
LAUNDRY CARE DOUBLE HDB1153 Titanium	576555
LAUNDRY CARE SINGLE HSS1053 White	576730
LAUNDRY CARE SINGLE HSS1053 Titanium	576732
LAUNDRY CARE HB1153 White	576733

CONSEJOS ANTES DEL LAVADO

En este capítulo se incluyen varios consejos para preparar la ropa antes del lavado.

CLASIFICACIÓN DE ROPA

Clasifique la ropa según:

- el grado de suciedad,
- el color,
- el material.

PRENDAS

1. Suba cremalleras y cierre velcros para que no se dañe el tejido.
2. De la ropa teñida nueva pueden desprenderse los tintes, por eso hay que lavarla por separado algunas veces.
3. Voltee las prendas delicadas para evitar que se maltraten o destiñan.
4. Ponga prendas muy delicadas y ropa pequeña en bolsas de lavado.
5. Vacíe los bolsillos y voltéelos hacia fuera.

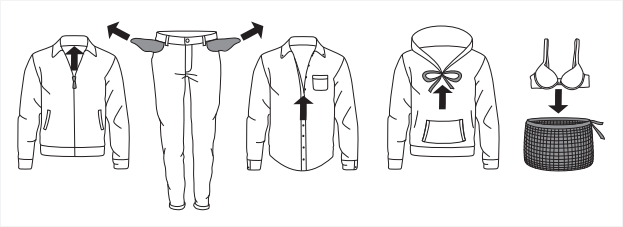

SÍMBOLOS DE LAVADO

Observe los símbolos de lavado.

Ciclo de lavado	
	Normal
	Planchado permanente o ajuste resistente a arrugas
	Ajuste Suave/Delicado
	Sólo lavado a mano
	No lavar
	No exprimir. Tender, escurrir o colgar.

Temperatura del agua	
	Temperatura máxima 194° F/90° C (MUY CALIENTE)
	Temperatura máxima 160° F/70° C (MUY CALIENTE)
	Temperatura máxima 140° F/60° C (CALIENTE)
	Temperatura máxima 120° F/50° C (CALIENTE)
	Temperatura máxima 105° F/40° C (TEMPLADO)
	Temperatura máxima 85° F/30° C (TEMPLADO)

Instrucciones de blanqueado	
	Cualquier blanqueador
	Blanqueador sin cloro
	No usar blanqueador

Lavado en seco	
	Sólo lavar en seco

Ciclo de secadora	
	Secado en máquina
	Ajuste normal
	Planchado permanente o ajuste resistente a arrugas
	Ajuste suave o delicado
	No secar en secadora

Ajuste de calor en secadora	
	Cualquiera
	Alto
	Medio
	Bajo
	Sin calor/Esponjado por aire

Instrucciones especiales de secado	
	Cuelgue para secar
	Secado por goteo (no exprimir)
	Extender para secar
	Secar en la sombra

Instrucciones de planchado	
	Planchado necesario
	Alta temperatura
	Temperatura media
	Baja temperatura
	No planche ni prense con calor
	Planchado sin vapor

ALGODÓN DE COLOR

Las prendas de algodón con instrucciones de lavado a (140 °F / 60 °C) (CALIENTE) deben lavarse a 140 °F (60 °C) la primera vez para eliminar el exceso de tinte. De no hacerlo, hay el riesgo de que el color se corra. Use detergente sin cloro para preservar el color del tejido.

LINO CRUDO

Los tejidos de lino crudo deben lavarse a 140 °F (60 °C) (140°F), empleando detergente que no contenga cloro ni blanqueadores ópticos. El lino muy sucio puede ocasionalmente lavarse a temperaturas más elevadas, pero no con mucha frecuencia, ya que el calor puede deteriorar el brillo y fortaleza del lino.

LANA

Se puede lavar las prendas de lana en lavadora o a mano. El programa Lana/Lavado a mano (Wool/Hand wash) es igual de delicado, o incluso más delicado, que el lavado a mano.
La lana es muy sensible al lavado y a procedimientos parecidos.
Si no quiere centrifugar las prendas, escoja el ajuste Sin centrifugado (vea PASO 6: Seleccione el programa/ tecla 3). Sin embargo, la mayoría de prendas soportan **un centrifugado breve.**
La velocidad máxima de centrifugado que se puede ajustar es MAX.

VISCOSA Y FIBRAS SINTÉTICAS

Las prendas de viscosa y de algunas fibras sintéticas son muy sensibles y necesitan bastante espacio para que no se arruguen. Se debe **llenar el tambor sólo a mitad** y seleccionar un programa con la velocidad de centrifugado MAX.

La viscosa y el acetato son frágiles cuando están húmedos.

REDUCCIÓN DE REACCIONES ALÉRGICAS

(disponible sólo en algunos modelos)
Se puede lavar con el programa Antialergias para algodón (Allergy program cotton) y con el programa Antialergias para fibras sintéticas (Allergy program synthetics) o servirse del ajuste Modo antialergias (Allergy mode) o de la función adicional Aclarado adicional (Super rinse). Use estos programas, ajustes o funciones **para las personas con piel sensible**, como p. ej. las que padecen alergias o niños pequeños.

AHORRO DE TIEMPO Y ENERGÍA

Para ahorra tiempo y energía utilice el programa Lavado universal (Universal wash). En este programa el **lavado principal es más corto** que en el programa Algodón (Cotton) y es a menudo suficiente para lavar ropa menos sucia.

ECONOMÍA Y EFICIENCIA

Se puede ahorrar bastante energía si no se utiliza programas de alta temperatura.
Escoja el Programa rápido (Quick) si lo que quiere es sólo refrescar la ropa o el Lavado por tiempo (Time program). **De este modo ahorrará agua y energía.**
Al seleccionar la velocidad máxima de centrifugado, **se reduce el consumo de energía** necesaria para el secado en la secadora o en el armario de secado.
Al utilizar el Lavado intensivo (Heavy), el Lavado universal (Universal wash) y el Algodón (Cotton) se recomienda lavar una carga completa.
Se debe evitar el prelavado. Las lavadoras modernas y los detergentes actuales lavan eficientemente también sin prelavado. **El prelavado es necesario sólo en caso de ropa muy sucia.** Seleccione la función adicional prelavado (Prewash) (vea PASO 6: Seleccione una función adicional (Program settings menu)/tecla 5).

DETERGENTES

Los detergentes con la etiqueta ecológica son menos perjudiciales para el medio ambiente.
Debe dosificar los detergentes de acuerdo con las recomendaciones de los fabricantes. En el envase se indica la cantidad del detergente que debe poner con cierta carga y dureza del agua.

MANCHAS

Si en sus prendas hay manchas difíciles (sangre, huevos, café, hierba,…), debe tratarlas de manera apropiada antes del lavado. Luego lave la ropa con el programa especial (si su aparato los tiene). **No debe usar productos químicos**, sino detergentes quitamanchas.

TEÑIR ROPA

Si quiere teñir ropa en la lavadora, seleccione el programa Lavado universal (Universal wash) que dispone de la opción Aclarado adicional (Super rinse). **Ajuste la temperatura de acuerdo con las instrucciones del fabricante del tinte.** Si va a teñir tejidos mixtos, p. ej. poliéster/algodón, ajuste el centrifugado a baja velocidad.

Vierta el tinte directamente en el tambor y no en el dispensador de detergente. Una vez que la ropa está teñida, active Autolimpieza (Limpieza del tambor) (Drum cleaning) y agregue la cantidad normal del detergente.

Al utilizar los blanqueadores y los quitamanchas hay riesgo de corrosión y decoloración del aparato.

Para proteger el medio ambiente, desaconsejamos el uso de productos químicos fuertes.

PROCESO DE LAVADO

⚠ ¡ADVERTENCIA! Para reducir el riesgo de una descarga eléctrica o lesiones a las personas, lea la sección "INSTRUCCIONES DE SEGURIDAD IMPORTANTES" antes de operar este electrodoméstico.

PASO 1: CLASIFIQUE LA ROPA

Vea el capítulo "CONSEJOS ANTES DEL LAVADO".

Coloque los sostenes con aro en una bolsa de lavado. Vacíe los bolsillos. Monedas, clavos y objetos parecidos pueden dañar el aparato o las prendas.

PASO 2: ACTIVE EL INTERRUPTOR DEL ENCENDIDO

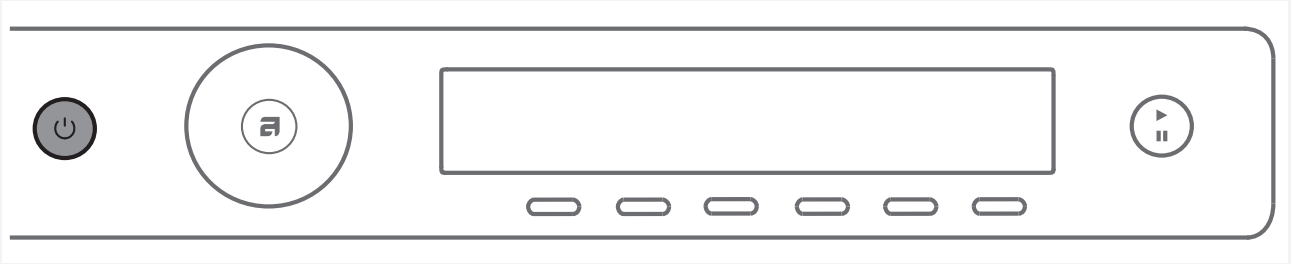

Encendido / Apagado

Pulse la tecla de encendido/apagado (ON/OFF).

Si la máquina no reacciona a la orden de encendido/apagado, espere por lo menos 8 segundos antes de pulsar cualquier tecla.

PASO 3: ABRA LA PUERTA DE LA LAVADORA Y CARGUE LA ROPA

Abra la puerta de la lavadora, tirándola hacia sí.

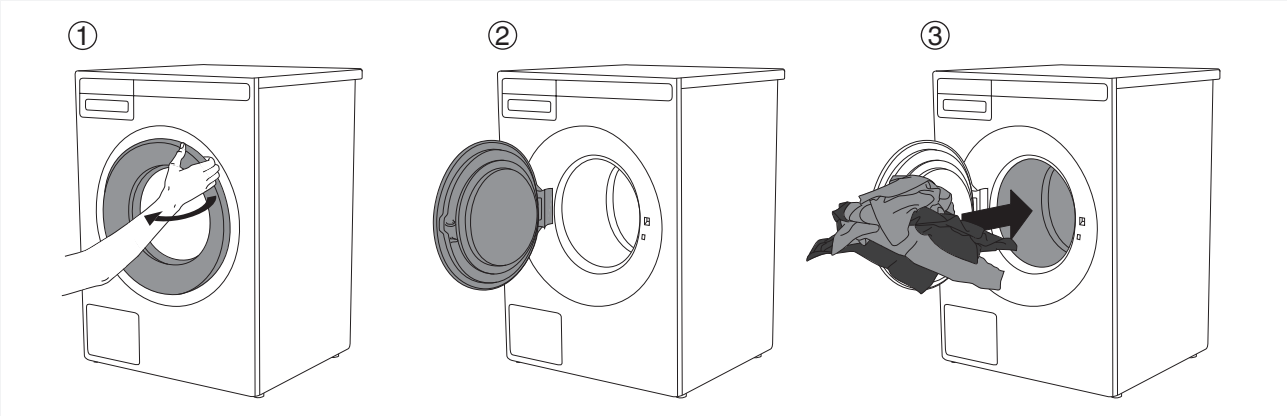

Ponga la ropa en el tambor de la lavadora.
Antes debe cerciorarse de que el tambor esté vacío.

¡No se debe cargar demasiado el tambor!
Si el tambor está demasiado lleno, la ropa no estará bien lavada.

En algunos modelos al encender el lavarropas se ilumina también el tambor del aparato por 5 minutos.

La lámpara en el bidón de la lavadora no es apta para ningún otro uso.

La lámpara en el bidón de la lavadora puede ser reemplazado únicamente por el fabricante, técnico de servicio o una persona autorizada.

PASO 4: AGREGUE EL DETERGENTE Y EL SUAVIZANTE

En el envase del detergente se indica habitualmente la cantidad recomendada del detergente. Si va a lavar una menor cantidad de ropa, puede poner menos detergente.
Tenga en cuenta las recomendaciones del fabricante del detergente sobre qué tipo de detergente usar en función de las diferentes temperaturas, el tamaño de la carga o la dureza del agua.
Cuando se utiliza el ADS (**A**uto **D**ose **S**ystem), el aparato añade automáticamente el detergente líquido en función de la cantidad para lavar y los otros ajustes seleccionados.

Detergente en polvo

Vierta el detergente en polvo en el compartimento de lavado principal. Si ha seleccionado la función de prelavado (Prewash), el programa intensivo (Heavy), el Lavado especial manchas (Stains), Café (Coffee), Frutas (Fruit), o el programa de lavado por tiempo con una duración de 2:30 horas o más, deberá agregar detergente en polvo también en el compartimento de detergente de prelavado.

Le aconsejamos que agregue el detergente en polvo inmediatamente antes del lavado. En el caso contrario debe cerciorarse de que el dispensador de detergente esté completamente seco antes de agregar el detergente en polvo, ya que pueda endurecer antes del inicio del lavado.

Detergente líquido

Al utilizar un detergente líquido debe seguir las recomendaciones del fabricante del detergente. Si el detergente líquido es muy denso, se aconseja usar las bolas de lavado. En el compartimento del dispensador de detergente coloque la barrera (3); vea la figura en el capítulo "DISPENSADOR DE DETERGENTE". Vierta el detergente líquido en la parte anterior del dispensador de detergente (2).

Detergente líquido en ADS

La lavadora dosifica automáticamente la cantidad de detergente líquido en función de la cantidad y suciedad de la ropa. Antes de verter el detergente líquido extraiga el dispensador hasta la posición límite.
Compartimento (A) para detergente líquido, ropa de color (Colour).
Compartimento (B) para detergente líquido, ropa negra (Black)/ropa blanca (White)/ropa delicada (Sensitive)/ carga mixta (Other).
Vea el capítulo "PARTICULARIDADES")
En caso de exceso de espuma, verificar la configuración de la dureza del agua (consultar la sección "CONFIGURACIÓN"), la suciedad de la ropa y la configuración de la cantidad de detergente líquido según las recomendaciones del fabricante (consultar la sección "CONSEJOS ANTES DEL LAVADO").
La operación ADS ha sido probada con los detergentes líquidos de los principales fabricantes del mundo.
El uso de otros detergentes líquidos no homogeneizados o caseros puede causar un mal funcionamiento del ADS.
La garantía no cubre la reparación por estos problemas.

Se debe encender la lavadora antes de verter el detergente.

Detergente en cápsulas

Cumpla con las recomendaciones de uso proporcionadas por el fabricante del detergente.

Bola o bolsa de lavado

Si usa la bola o la bolsa de lavado, debe colocarla directamente en el tambor y escoger un programa sin prelavado.

La cantidad excesiva de detergente no da mejores resultados de lavado, sino que genera mayor cantidad de espuma y tiene un mayor impacto en el medio ambiente. Le aconsejamos que utilice menor cantidad de detergente. Aumente su dosis sólo cuando no está contento con los resultados de lavado.

Suavizante
Vierta el suavizante en el compartimento marcado con el símbolo ❀. Observe las recomendaciones en el envase del suavizante.

No llene el compartimento del acondicionador por encima de la indicación máxima (nivel máximo indicado). De lo contrario, el acondicionador se agregará al tambor de la lavadora demasiado pronto, lo que provocará un peor efecto de lavado.

PASO 5: SELECCIONE UN PROGRAMA

Seleccione un programa girando la perilla de programas en ambas direcciones. Para validar su selección pulse la tecla debajo del programa seleccionado.

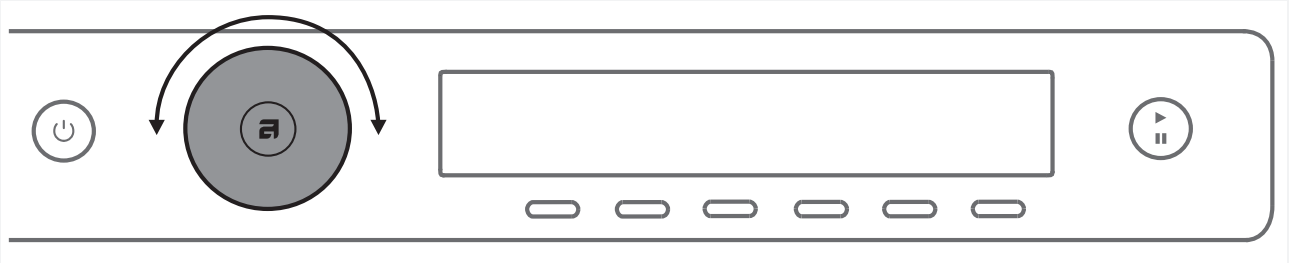

Seleccione el programa según el tipo y la suciedad de la ropa que quiere lavar (vea el capítulo "CONSEJOS ANTES DEL LAVADO").

En el display se visualiza la duración prevista del programa.

Para cada programa se puede escoger ajustes adicionales.
Vea PASO 6.

Se puede escoger entre los programas siguientes:

Programa	Descripción
LAVADO UNIVERSAL (Universal wash)	Programa para ropa poco o moderadamente sucia. Se puede ajustar la temperatura libremente, por eso observe las instrucciones de lavado indicadas en la ropa. Lave las prendas que se llevan directamente en la piel a CALIENTE. La ropa poco sucia queda bien lavada ya a TEMPLADO. La velocidad de centrifugado puede cambiar el ajuste libremente. La duración del programa y la cantidad de agua se adaptan a la cantidad de ropa.
ALGODÓN (Cotton)	Programa para ropa muy sucia, tanto blanca como la de color. Se puede seleccionar la temperatura de lavado, por eso observe las instrucciones de lavado indicadas en la ropa que se lleva directamente en la piel. La velocidad de centrifugado es preajustada al valor máximo, pero puede cambiar el ajuste libremente. La duración del programa y la cantidad de agua se adaptan a la cantidad de ropa.
ROPA MIXTA/ SINTÉTICA (MEZCLA/ SINTÉTICOS)	Programa para prendas delicadas de fibras sintéticas y mixtas o de viscosa y para cuidado simple de algodón. La temperatura máxima que se puede ajustar es de CALIENTE. Observe las instrucciones de lavado indicadas en la ropa La mayoría de fibras sintéticas se lavan a TEMPLADO. Las prendas llevadas directamente en la piel deben lavarse a CALIENTE. La velocidad máxima de centrifugado puede bajarla si necesario..
LANA/LAVADO A MANO	Lavado delicado de lana, seda y prendas que deben ser lavadas a mano. La temperatura máxima que se puede ajustar es de TEMPLADO. El centrifugado de este programa es corto. La velocidad máxima de centrifugado es de MAX.
ROPA OSCURA	Se usa este programa para lavar ropa oscura con detergentes destinados a este fin. Recomendamos que de vuelta la ropa oscura. El lavado se hace a baja temperatura, con agitaciones suaves y a baja velocidad de centrifugado.
LAVADO POR TIEMPO	Use este programa cuando quiere que un ciclo de lavado dure un tiempo determinado. Se puede ajustar la duración de 20 min a 3 horas (en pasos de 15 minutos). En este programa debe seleccionar un tiempo determinado de lavado y la temperatura en función de la ropa que va a lavar.
PROGRAMA AUTOMÁTICO (Auto)	Este programa adapta automáticamente la duración del lavado principal y el número de aclarados a la cantidad de ropa cargada.

Programa	Descripción
PROGRAMA RÁPIDO (Quick)	El programa para prendas de algodón sucias normales y/o ropa de lino para el uso diario. Puede seleccionar "Cold (Frío)" (temperatura del agua de entrada), TEMPLADO, CALIENTE o MUY CALIENTE. Cuanto menor es la temperatura seleccionada, más corto es el tiempo del programa. Las prendas que se usan pegadas a la piel deben ser lavadas a MUY CALIENTE.
PROGRAMA INTENSIVO	Programa para ropa muy sucia. Se puede escoger la temperatura, por eso observe las instrucciones de lavado indicadas en la ropa. La temperatura más alta, MUY CALIENTE, es apropiada para la ropa extremadamente sucia. Se puede escoger libremente la velocidad de centrifugado. La duración del programa y la cantidad de agua se adaptan a la cantidad de ropa.
TEJIDO DELICADO	Este programa es adecuado para el lavado de fibras sintéticas y mixtas y para el cuidado simple de algodón. Se usa también para lavar almohadas, chaquetas acolchadas, etc. puesto que se utiliza mucha agua. Lea detenidamente las instrucciones de lavado. Si la ropa exterior tiene membrana, no se debe usar el suavizante. Se puede ajustar la temperatura hasta CALIENTE y la velocidad de centrifugado hasta MAX r.p.m.
VAQUEROS	Programa para el lavado de tejanos. Lavado a baja temperatura y a baja velocidad de centrifugado. Gracias al nivel de agua incrementado y al aclarado adicional, en los tejanos no quedan restos de detergente.
CAMISAS (Shirts)	Programa para el lavado de cuellos y puños sin arrugas. El lavado se hace a baja temperatura, con el nivel de agua incrementado y agitaciones suaves. Se agrega vapor al final de este programa para reducir la aparición de arrugas. Esta función está desactivada en el Lavado rápido (Veloci) (Speed mode).
VAPOR-REFRESCAR ROPA (Steam refresh)	Usa este programa para refrescar la ropa con vapor (para la ropa que aún no necesita ser lavada, sólo refrescarse).
PROGRAMA PROFESIONAL RÁPIDO (Quick PRO)	Un programa rápido con alta eficiencia para pequeñas cantidades de ropa sucia. El programa lava con volteos intensivos y a baja velocidad de centrifugado. (4 kg (8.8 lbs), TEMPLADO/CALIENTE)
HIGIENE / PROGRAMA CONTRA ÁCAROS (Sanitize)	Este programa se utiliza para lavar prendas que requieren cuidados especiales, como la ropa de bebé, la ropa interior o la ropa para personas que sufren de alergias de la piel. Recomendamos poner las prendas al revés, ya que esto también lavará a fondo los residuos de la piel o los residuos de los productos de tratamiento para la piel. El programa es una combinación de calentamiento extra largo y alto y un enjuague adicional con movimientos fuertes e intensos que eliminan cualquier residuo de detergente.
ROPA DEPORTIVA	Para lavar la ropa que utiliza membranas, ropa impermeable y ropa respirable que necesitan un cuidado simple. Este programa es adecuado para la ropa deportiva de materiales mezcla. Es una combinación de lavado a temperaturas más bajas y un fregado suave. **¡No utilizar suavizante en este programa!**
ACONDICIONA-MIENTO	Este es un programa corto adecuado para lavar ropa impermeable, si se usa un agente y las prendas fabricadas en microfibra. El programa se asegura de que la ropa se vuelva impermeable y reduce la adherencia de suciedad en la superficie exterior de la prenda. Se recomienda el uso de un medio de impregnación. El programa es una combinación de un lavado corto con agua fría y un fregado suave.
PROGRAMA PARA LA ELIMINACIÓN DE MANCHAS	En el menú seleccionar el tipo de tejido y el tipo de mancha y se seleccionará automáticamente el programa apropiado para eliminar las manchas. Es posible elegir entre las siguientes manchas: Red wine, Blood, Grass, Blueberries, Buter/Grease, Chocolate, Coffee/Tea, Egg, Dairy products, Kids, Baby). Después de identificar la mancha, seleccione el tipo de tejido (algodón o fibras sintéticas) y la temperatura de lavado correspondiente a este tejido. Vea el capítulo "CONSEJOS ANTES DEL LAVADO". Puede seleccionar también la velocidad de centrifugado.

Programa	Descripción
ROPA DE CAMA (Bedding)	Programa para el lavado de ropa de cama, almohadas y prendas más grandes. El lavado semanal de su ropa de cama eliminará residuos de piel y ácaros. Observe las instrucciones de lavado y cuidado. El lavado se hace con mayor cantidad de agua y aclarados adicionales.
PROGRAMA ANTIALERGIAS ALGODÓN (Allergy Cotton)	Programa para el lavado de ropa muy sucia que necesita cuidado especial, p. ej. ropa de personas con la piel muy sensible o las que padecen alergias. Le aconsejamos que voltee las prendas para que se eliminen las escamas de piel o los restos de productos de cuidado de piel. Se puede ajustar la temperatura más alta (máx.) y la velocidad más alta (máx.) de centrifugado. La temperatura ajustada se mantendrá durante un período de tiempo más largo que en los programas convencionales en combinación con una agitación intensa y enjuagues adicionales.
PROGRAMA ANTIALERGIAS FIBRAS SINTÉTICAS (Allergy Synthetics)	Programa para el lavado de ropa que necesita un cuidado especial, p. ej. ropa de personas con la piel muy sensible o las que padecen alergias. El programa es adecuado también para las personas que son sensibles a detergentes. Le aconsejamos que voltee las prendas para que se eliminen las escamas de piel o los restos de productos de cuidado de piel. La temperatura ajustada se mantendrá durante un período de tiempo más largo que en los programas convencionales en combinación con una agitación intensa y enjuagues adicionales.
ENJUAGUE	En este programa se efectúa 2 aclarado en frío y un centrifugado corto. El programa es adecuado para la ropa que necesita sólo un aclarado y para el lavado de paños.
CENTRIFUGADO (Spin)	Se usa este programa si sólo se desea centrifugar la ropa.
VACIADO DE AGUA (ESCURRIDO)	Si sólo quiere vaciar (sacar) el agua de la máquina, seleccione el programa de vaciado (Drain).
LIMPIEZA DEL TAMBOR (AUTOLIMPIEZA) (Drum cleaning)	Este programa se utiliza para limpiar el tambor y quitar los restos de detergentes y bacterias. El tambor debe estar vacío. Puede añadir un poco de vinagre de alcohol (aprox. 2 dcl (0.85 cup)) o bicarbonato de sodio (1 cucharada o 15 g (0.5 oz)). Le recomendamos que ejecute el programa al menos una vez al mes o cuando aparezca el texto "Sterile Tube alert" en la pantalla. El texto "Sterile Tube alert" aparece cada 40 ciclos de lavado completados.
AJUSTES DE SISTEMA	Con el botón para elegir el programa elija Ajustes y confirme pulsando con el teclado "6". Se recorre la lista de ajustes por medio de la perilla de programas. Se puede escoger entre las siguientes posibilidades: − Seguridad para niños (Child lock), − Selección del idioma (Language), − **Dosificación automática (A**uto **D**ose **S**ystem) (ADS), − Dureza del agua (water hardness), − Volumen del sonido (Sounds), − Ilumin. del tambor (Drum illumination), − Monitor (Pantalla: luminosidad & logotipo), − Programas (Programs), − Restablecimiento de los ajustes de fábrica (Reset) Vea el capítulo "AJUSTES".

PASO 6 : CHOISISSEZ LES RÉGLAGES DU PROGRAMME

Seleccionando los ajustes de programa puede adaptar los programas de lavado a sus deseos.
En algunos programas no es posible seleccionar determinados ajustes.
Los ajustes seleccionados quedan memorizados después del fin del lavado y pueden ser cambiados posteriormente (excepto para el Puesta en marcha diferida (Start delay) y el Antiarrugas (Anti crease), que no se almacenan una vez finalizado el lavado).

Los programas con temperaturas seleccionadas superiores a HOT (CALIENTE), no se almacenarán una vez finalizado el ciclo de lavado, debido a la seguridad de su ropa.

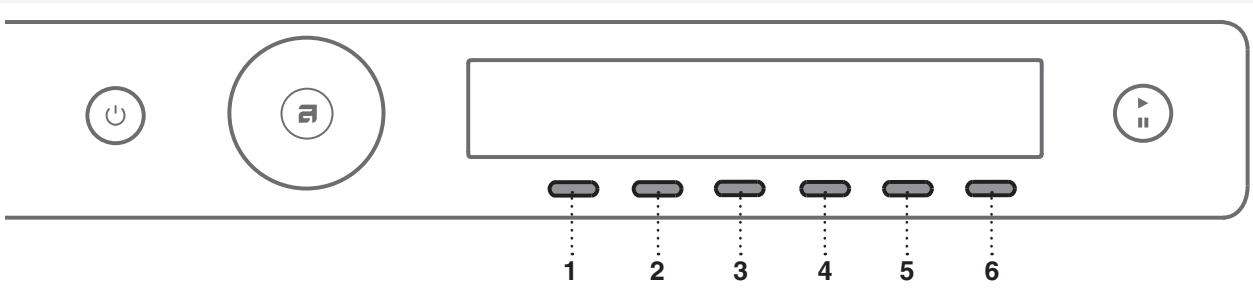

1. Programa de lavado (que ha sido deleccionado)
2. Modo de lavado (Mode)
3. Temperatura (Temperature)
4. Velocidad de centrifugado (Spin speed)
5. Puesta en marcha diferida (Delay start)
6. Selección de funciones adicionales

Se selecciona los ajustes de programa antes de pulsar la tecla START.
Durante el programa (lavado) no es posible cambiar los ajustes de programa.

Presionar y mantener presionado el botón debajo de la configuración del programa para mostrar la información (INFO) sobre cada configuración de programa.

Los ajustes de programa que se escogen con las teclas de 2 a 6 son la siguientes:

2. Modo de lavado (Mode)

Puede seleccionar entre los siguientes modos de lavado:

- *Modo normal / Modo apagado* (Normal mode / Off mode)
  (Ajuste de base)
- *Modo ecológico (Verde)* (Green mode)
  (Lavado con ahorro de energía – lavado más largo, menos agua).
- *Lavado rápido* (Veloci) (Speed mode)
  (Un lavado donde se ahorra tiempo – tiempo reducido de lavado, con más agua y un mayor consumo de energía).
  En el programa Algodón se aconseja media carga.
- *Modo antialergias (Alergia)* (Allergy mode)
  (Un lavado con más agua, con más enjuagados, un tiempo de lavado más largo con más agua y un mayor consumo de energía)
- *Programa de lavado nocturno (Night mode)*
  (Un tiempo de lavado más largo y más silencioso)
- *Lavado intensivo* (Intensive mode)
  (Un lavado más efectivo, con más agua y un mayor tiempo de lavado).

3. Temperatura (Temperature)

Puede elegir la temperatura en el programa seleccionado entre:
Frío / Templado / Caliente / Muy caliente
Las temperaturas que se pueden escoger dependen del programa seleccionado.

LAVADO	TEMPERATURA	LAVADO / ENJUAGUE
Cold (Frío)	/	Sin calor
Warm (Templado)	40°C / 105°F	Warm / Cold (Templado/Frío)
Hot (Caliente)	60°C / 140°F	Hot / Cold (Caliente/Frío)
Extra Hot (Muy caliente)	90°C / 194°F	Extra Hot / Cold (Muy caliente/Frío)

4. Velocidad de centrifugado (Spin speed)

Puede elegir la Velocidad (Rotaciones) en el programa seleccionado entre:
Max. / Min. / No S / No Drain / (r.p.m.) (r.p.m. máx. = depende del modelo).
El centrifugado programado previamente para el enjuague (aceptado) es de MAX, se puede cambiar según el programa que se haya elegido: reducir o aumentar (sólo en algunos modelos).
Las velocidades que se pueden escoger dependen del programa seleccionado.

El programa No Drain (sin vaciado de agua) no incluye el centrifugado, de modo que el agua del último aclarado se queda en la máquina. La ropa se queda sumergida en el agua del último aclarado, lo que previene la formación de arrugas. Si ha escogido No d (No Drain – Sin vaciado de agua), debe seleccionar el programa Vaciado de agua (Drain) o Centrifugado, una vez terminado el programa, para evacuar el agua de la máquina antes de abrir la puerta de la lavadora.

5. Puesta en marcha diferida (Delay start)

Seleccionar el retraso de inicio cuando desea que el programa de lavado se inicie después de un determinado tiempo (de 30´ a 24 horas después de haber presionado la tecla Start).

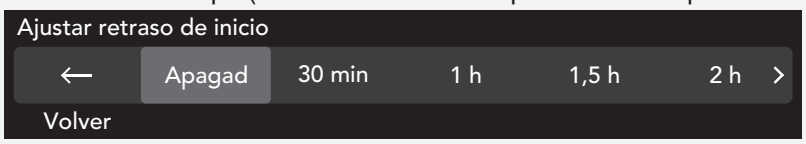

Utilizar el selector de programas para desplazarse por la posible selección del retraso de inicio (de 30´ a 6 horas en pasos de 30 minutos y luego de 6 a 24 horas en pasos de 1 hora).

Pulsar la tecla para confirmar su selección.

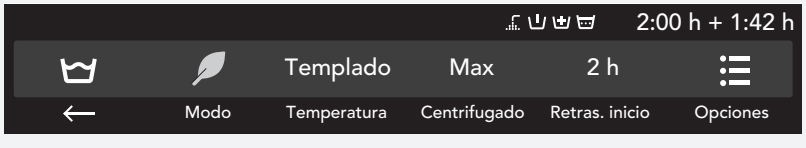

El tiempo estimado de retardo de inicio y el tiempo restante hasta el final del programa de lavado se indicarán en la línea superior.Cuando finaliza la cuenta atrás, se inicia el programa de lavado seleccionado.

Si desea cancelar el retraso de inicio y desea iniciar el lavado enseguida, pulse la tecla 5 (Skip).
Cuando el tiempo de retardo de arranque está una vez ajustado, no es posible cambiarlo; la única posibilidad es "Saltar" (saltar el retardo) pulsando el botón y continuar con el programa elegido.

Si ha ajustado la función de comienzo retrasado y está utilizando detergente líquido, no recomendamos elegir un programa con un ciclo de prelavado.

6. Selección de funciones adicionales (Options)/more options)

Al pulsar el botón se confirma el uso de las funciones adicionales. A continuación pulsando el selector de programas es posible desplazarse por las funciones. Confirmar pulsando la tecla que se encuentra debajo de la función.
Son posibles las siguientes **funciones adicionales:**

*** Cambio del programa favorito/Anad a fav?**
Si quiere memorizar el programa seleccionado como programa favorito, pulse la tecla . El programa seleccionado será memorizado con todos sus ajustes.
Se visualizará al inicio del menú principal.

Se puede memorizar 6 programas favoritos como máximo.
Si una vez terminado el programa, no quiere memorizarlo, gire la perilla de programas para regresar a la selección de programas o simplemente abra la puerta de la lavadora.

Cambio del programa favorito
Si una vez terminado el programa, quiere memorizarlo y que en la lista de programas favoritos no queda más espacio (sólo 6 programas pueden ser memorizados), se puede sustituir uno de los programas favoritos por otro programa.
La lista de programas favoritos aparece al encender la lavadora.

*** Aclarado adicional (Enjuague extra) (Super rinses)**
Si quiere aumentar el número de enjuagues (+2), elija la opción Enjuagado adicional (Super rinse). Esto se aconseja a personas con piel muy sensible y/o en lugares donde el agua es particularmente blanda.
Confirmar con la tecla Encendido ☑ / Apagado ☐ .
Con la tecla ← vuelve al menú principal.

*** Prelavado (Prewash)**
Si quiere que el lavado principal sea precedido del prelavado, seleccione esta función. Se aconseja su activación en caso de ropa muy sucia o ropa con suciedad superficial
Confirmar con la tecla Encendido ☑ / Apagado ☐ .
Con la tecla ← vuelve al menú principal.
Vierta el detergente para prelavado en el compartimente de prelavado y el detergente de lavado en el compartimento de lavado (vea el capítulo "DISPENSADOR DE DETERGENTE").

*** Nivel de agua incrementado (High water level)**
Si quiere que haya una mayor cantidad de agua una vez terminado el lavado y el aclarado, seleccione Nivel de agua incrementado (High water level). Esta función se utiliza para lavar ropa muy sucia y también es adecuada para usuarios que desean usar más agua debido a alergias. Confirmar con la tecla Encendido ☑ / Apagado ☐ .
Con la tecla ← vuelve al menú principal.

*** Antiarrugas (Anti crease)**
Para evitar que se arrugue la colada, elija la opción antiarrugas (girado suave). Se recomienda esta función para el cuidado de ropa delicada. Confirmar con la tecla Encendido ☑ / Apagado ☐ .
Con la tecla ← vuelve al menú principal.

Algunas funciones no se pueden escoger en los programas de lavado.

PASO 7: ACTIVE EL LAVADO

Cierre la puerta de la lavadora y pulse la tecla **Start** ▶/Pausa (**Start** ▶/Pause).

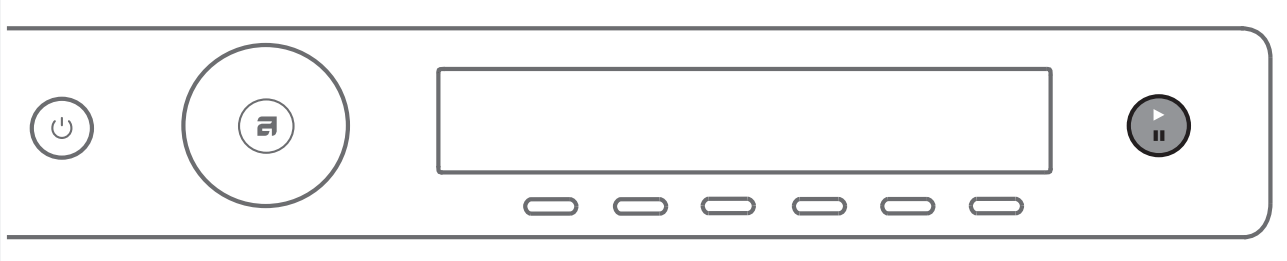

▶ Start (una breve pulsación sobe la tecla - inicio/continuación)
❚❚ Pausa (una breve pulsación sobe la tecla – suspensión de funcionamiento)
Cancelación (mantener presionada la tecla (en 3 segundos)

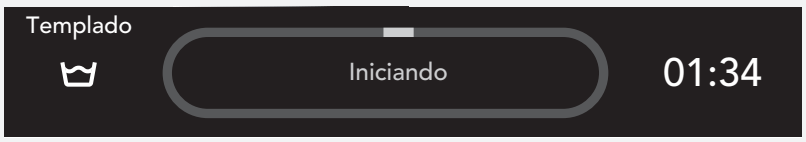

El proceso de secado (círculo) es de color:
Azul: inicio del ciclo de secado
Rojo: no es posible añadir más ropa
Verde: finalización del ciclo de secado

Tiempo restante

En función del programa seleccionado se visualiza el tiempo previsto de lavado en horas y minutos.
El tiempo real de lavado depende del programa seleccionado, de la carga, del tipo de ropa, de la velocidad de centrifugado,… Puede ser más largo o más corto del tiempo de lavado previsto.
El tiempo previsto se adapta durante el funcionamiento a la cantidad de ropa y de agua. La última actualización de tiempo se hace antes del aclarado final.
En caso de una redistribución irregular de la ropa el tiempo que se refleja en el monitor aparece parpadeando y no desciende.
Tras una redistribución regular de la ropa, el tiempo en el monitor comienza a descontarse y deja de parpadear.

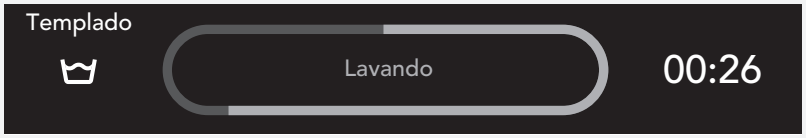

Agregar y quitar ropa durante el lavado

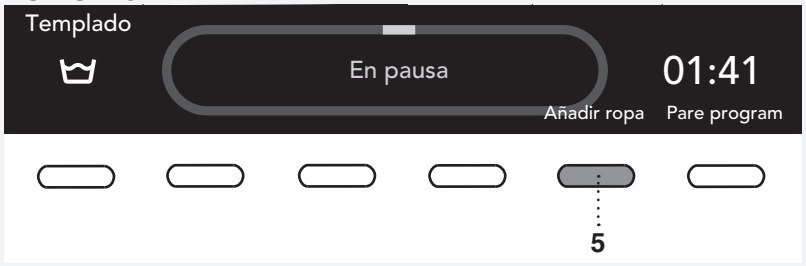

Si quiere agregar o quitar la ropa durante el funcionamiento de la lavadora, puede parar el programa por medio de la tecla Start /**Pausa ❚❚** .
Presionar el botón 5 para elegir Añadir Ropa, si el proceso de secado (círculo) es de color azul.
Si el proceso de secado (círculo) es de color rojo, esta opción no está disponible.

La puerta puede abrirse cuando se bombea el agua desde la máquina (pero no se ha bombeado completamente). Luego agregue o quite ropa. Cierre la puerta y vuelva a activar el programa pulsando la tecla **Start** ▶/Pausa.
El programa continúa en la fase donde lo ha parado.

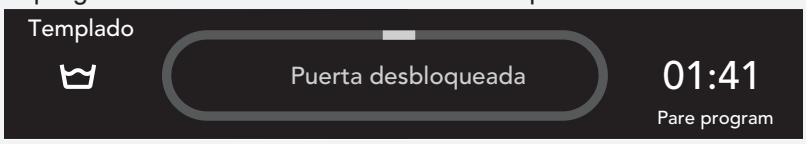

Si la puerta no se puede abrir, es posible que la temperatura de la máquina sea demasiado alta, y no se podrá añadir ropa sucia.

Si no se puede abrir la puerta, es posible que el programa de lavado dura demasiado tiempo y que la ropa agregada ya no podría ser bien lavada.

Suspender, parar o cambiar el programa

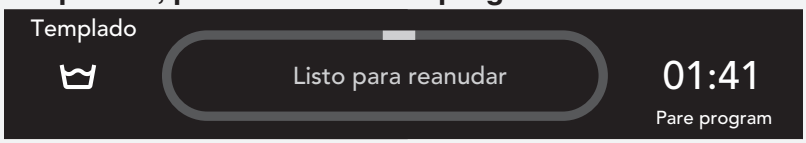

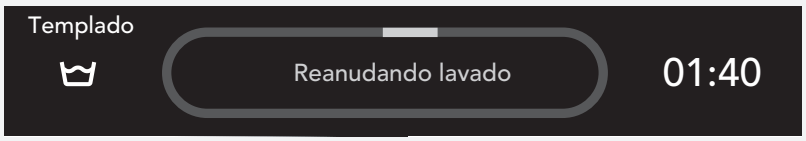

Se puede suspender el programa pulsando brevemente la tecla Start/ **Pausa ❚❚** .

Para volver a activar el programa pulse de nuevo la tecla **Start** ▶/Pausa.

Para parar el programa de lavado, pulse la tecla Start/Pausa y manténgala pulsada durante 3 segundos. Por medio de la tecla 1 seleccione "Parar programa" (Stop program). El programa se interrumpe y si es necesario el agua es evacuada de la lavadora. Sólo entonces se puede abrir la puerta. Por medio de la perilla de programas seleccione un nuevo programa. Si es necesario agregue el detergente y pulse la tecla **Start** ▶/Pausa.

Si la temperatura en el tambor es muy alta, el procedimiento de enfriamiento comienza antes de que se cancele el programa.

Pulsando el botón ON/OFF puede detener el Programa de lavado.
La lavadora se para.
Para activarla de nuevo pulse la tecla **Start** ▶.

No abra el dispensador de detergente durante el lavado.

En algunos casos, es posible que la puerta esté bloqueada, incluso si el programa no se ejecuta (por ejemplo, en caso de error). Puede desbloquear la puerta presionando la tecla Inicio/Pausa durante más tiempo.

PASO 8 : FIN DU PROGRAMME

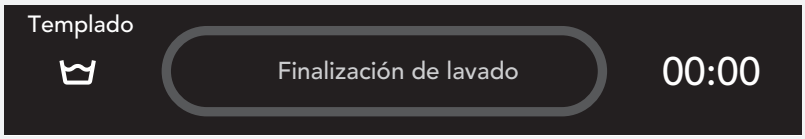

Una vez terminado el programa en el display pone que el programa se ha terminado correctamente "Finalización de lavado " (Cycle completed successfully).

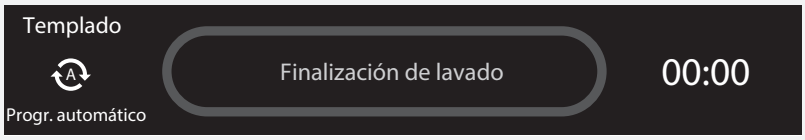

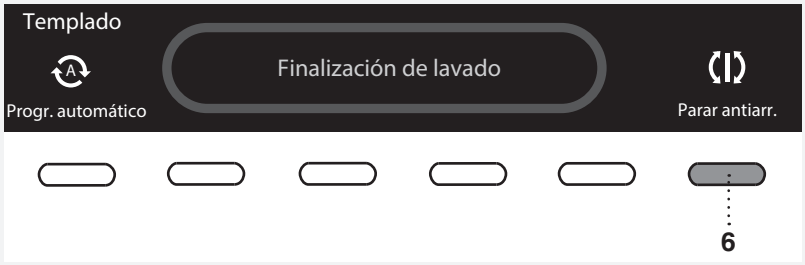

Si ha escogido la función adicional Antiarrugas (Anti crease), después de terminarse el programa las agitaciones suaves proseguen para prevenir la formación de arrugas.

Tire de la puerta hacia sí y saque la ropa de la lavadora.
Asegúrese de que el tambor de la lavadora esté vacío.

Si en de 5 minutos después del fin del programa no hace nada, el display se apaga para ahorrar energía y pasa al estado de espera (Stand by).
El display vuelve a encenderse si se pulsa la tecla ON/OFF.

⚠ Una vez terminado el lavado cierre el grifo de agua y saque el enchufe de la toma de corriente.

AJUSTES

En el menú principal seleccione los "Ajustes" (Settings) por medio de la perilla de programas.

Confirmar su selección pulsando la tecla debajo de configuración.

Por medio de la perilla de programas recorra la lista de ajustes que pueden ser cambiados:

- Seguridad para niños (Child lock),
- Selección del idioma (Language),
- Dosificación automática (Auto Dose System) (ADS),
- Dureza del agua (water hardness),
- Volumen del sonido (Sounds),
- Ilumin. del tambor (Drum illumination),
- Monitor (Pantalla: luminosidad & logotipo),
- Programas (Programs),
- Restablecimiento de los ajustes de fábrica (Reset)

Por medio de la tecla ← se vuelve a los "Ajustes" (Settings) o al menú de base.

Pulsando la tecla debajo de configuración en el visualizador (display) se mostrará una breve información sobre la configuración.

SEGURIDAD PARA NIÑOS (CHILD LOCK)

Seleccione la seguridad para niños (Child lock) pulsando la tecla .

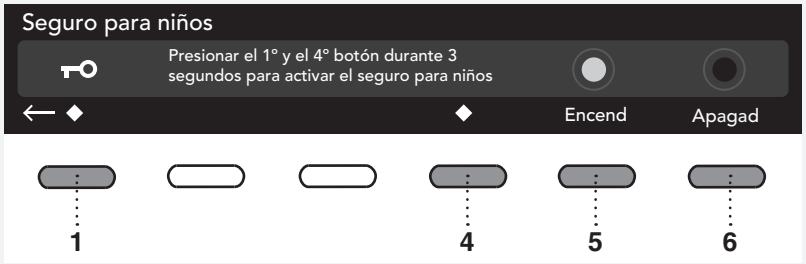

Puede elegir entre Encendido (On) o Apagado (Off) de la función de Protección infantil.
Cuando la Protección infantil (Child Lock) se encuentra encendida, no se puede seleccionar ninguna función.

On = Puede activar la protección infantil de forma manual o activarla automáticamente.
De forma manual: presionar las teclas 1 y 4 durante 3 segundos
Automáticamente: se activa después de 3 minutos.
La Protección infantil solo se puede desactivar manualmente presionando las teclas 1 y 4 durante 3 segundos.
Off = La protección infantil no se puede activar.

Con la tecla ← vuelva a los "Ajustes" (Settings).

Si quiere desactivar la Seguridad para niños (Child lock) durante un rato (3 segundos) mantenga pulsadas simultáneamente las teclas 1 y 4 durante 3 segundos.

SELECCIÓN DEL IDIOMA (LANGUAGE)

Se puede escoger entre 24 idiomas.
Presionar la tecla . Con el selector de programas desplazarse a través del grupo de idiomas.
Confirmar la selección con el botón debajo del idioma elegido.

Con la tecla ← vuelva a los "Ajustes" (Settings).

DOSIFICACIÓN AUTOMÁTICA (ADS)

Para más información sobre los ajustes de ADS, vea el capítulo "PARTICULARIDADES".

ON = menú ADS visualizado en el menú principal

OFF = menú ADS no visualizado en el menú principal

Con la tecla ← vuelva a los "Ajustes" (Settings).

DUREZA DEL AGUA (WATER HARDNESS)

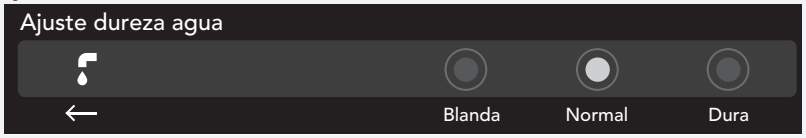

Con las teclas 1, 2 o 3 ajuste la dureza del agua. Se puede escoger: Dura (Hard), Normal (Normal) o Blanda (Soft).

Con la tecla ← vuelva a los "Ajustes" (Settings).

Se puede medir la dureza del agua por medio del indicador especial (en venta en farmacias). Verificar la información sobre la dureza del agua con su compañía de suministro de agua.

Dureza del agua	**Niveles de dureza**			
	°dH (°N)	**m mol/l**	**°fH (°F)**	**p.p.m.**
1 - blanda	< 7	< 1,5	< 15	< 150
2 - normal	7–14	1,5–2,5	15–25	150–250
3 - dura	> 14	> 2,5	> 25	> 250

La dureza del agua se especifica con las siguientes escalas: La escala alemana de la dureza del agua (°dH) y la escala francesa de la dureza del agua (°fH).
Comuníquese con el proveedor local de agua o bien mida la dureza del agua utilizando la tira para pruebas

que se provee para comprobar la dureza del agua en su zona.

Cómo utilizar la tira para pruebas:
1. Abra la llave del agua y deje que el agua corra durante aproximadamente un minuto.
2. Llene un vaso con agua.
3. Retire la tira para pruebas de su envoltorio.
4. Sumerja la tira para pruebas en el agua durante aproximadamente un segundo.
5. Espere un minuto. Ahora compare los colores de los cuadrados con la tabla de la dureza del agua.

Tira para pruebas	°dH	°fH
4 verde □□□□	< 3	< 5
1 rojo ■□□□	> 4	> 7
2 rojos ■■□□	> 7	> 12
3 rojos ■■■□	> 14	> 25
4 rojos ■■■■	> 21	> 37

SEÑAL SONORA (SOUNDS)

Puede seleccionar el volumen de la señal sonora.

Utilizar el selector de programas o los botones para elegir el volumen de la señal acústica.
Al seleccionar la intensidad de la señal de sonido también las escuchará.

Con la tecla ← vuelva a los "Ajustes" (Settings).

ILUMIN. DEL TAMBOR (DRUM ILLUMINATION)

Confirmar su selección con el botón situado debajo de la opción de Encendido/Apagado de la iluminación del tambor.
Encendido = luz de iluminación del tambor cuando la puerta está abierta y la lavadora está encendida
Apagado = la iluminación del tambor no se enciende cuando la puerta está abierta

Con la tecla ← vuelva a los "Ajustes" (Settings).

PANTALLA (DISPLAY)

Es posible ajustar la luminosidad "Brillo" (Brightness) y mostrar el Logotipo (Logotype).

Utilizar el selector de programas o los botones para elegir el "Brillo".

Confirmar la selección pulsando la tecla debajo de Encendido/Apagado (On/Off) que muestra el Logotipo.
ON = se muestra el logotipo al encender la lavadora
OFF = no se muestra el logotipo al encender la lavadora.

Con la tecla ← vuelva a los "Ajustes" (Settings).

LISTA DE PROGRAMAS (PROGRAMS)

En el menú de base se halla toda la lista de programas que pueden ser seleccionados con la perilla de programas.
Este ajuste permite que en el menú de base se visualicen sólo los programas seleccionados.

Seleccione el programa por medio de la perilla.
Valide su selección pulsando la tecla debajo del programa seleccionado.
Junto al programa seleccionado se visualizará el símbolo ☑ .

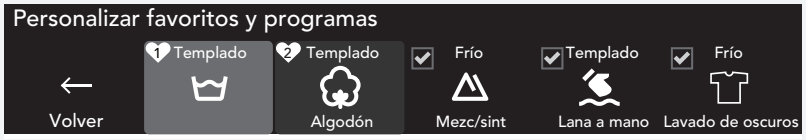

En la pantalla se visualizarán sólo programas marcados con ☑ .

Con la tecla ← vuelva a los "Ajustes" (Settings).

RESET

Por medio de la perilla de programas o de la tecla 1 se selecciona los Ajustes de fábrica (Reset default), lo que quiere decir que se restablecen los ajustes originales (se borran sus propios ajustes).

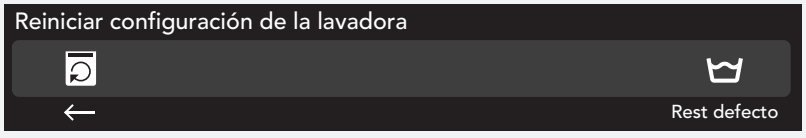

Valide la selección pulsando la tecla debajo del reajuste.

Con la tecla ← vuelva a los "Ajustes" (Settings).

PARTICULARIDADES

MODOS DE CANTIDAD (DOSE MODES)

1. Visualización del ADS en el menú Principal (ver capítulo «AJUSTES«)

2. Elegir los DOSE MODES (MODOS DE CANTIDAD) en el menú Principal

Presione el botón debajo del icono .
A elegir entre:

- Dosificación de detergente desde el compartimento de detergente A/B, si previamente has seleccionado **ADS** (On) (ver »**AJUSTES**«).
  (Para una explicación más detallada, consulte el capítulo »CARACTERÍSTICAS ESPECIALES / SISTEMA DE CANTIDAD AUTOMÁTICO (ADS)«.)
- Dosificación de la cantidad recomendada de detergente líquido, si se selecciona **Dose Assist** .
  Seleccione también el nivel de suciedad (puede elegir entre 3 niveles de suciedad)).

Cuando selecciona el programa de lavado y presiona el botón Inicio, Dose Assist recomienda la cantidad de detergente.
(izquierda: concentrado / derecha: cantidad no concentrada de detergente líquido).
Dosifique la cantidad recomendada en el compartimento del detergente y presione Iniciar.

El Dose Assist puede ser configurardo para cada ciclo de lavado separadamente.
En algunos programas, el ajuste Dose Assist no está disponible.

DOSIFICACIÓN AUTOMÁTICA (AUTO DOSE SYSTEM) (ADS)

Relleno del compartimento ADS
Selección de ajustes ADS abriendo el dispensador de detergente
Desconexión de la dosificación automática en el menú ADS.

Seleccionando este ajuste escogerá el compartimento (A o B) del cual se dispensará el detergente líquido.

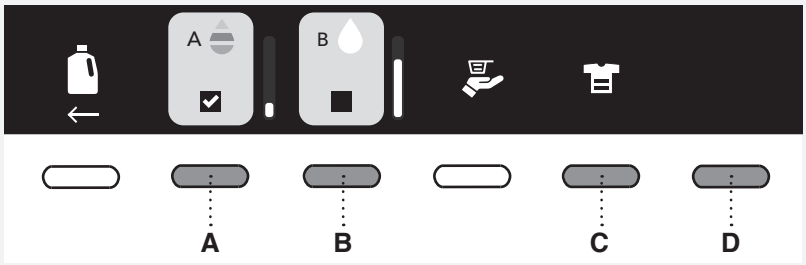

La dosificación automática del detergente líquido debe ser definida para cada ciclo de lavado individualmente.
El último ajuste será memorizado. En el siguiente ciclo de lavado puede cambiarlo.
En algunos programas no es posible seleccionar el ajuste ADS.

Pulse el botón A/B y manténgalo pulsado durante un rato para mostrar información sobre el contenido del depósito A/B.

A, B. Seleccione el compartimento del cual se dispensará el detergente líquido en función del tipo de ropa. Puede escoger la dosificación automática del detergentes del compartimento A o B. Para validar la selección pulse ☑. Antes de elegir el depósito A o B, debe llenar el depósito con detergente líquido.

A — Detergente líquido para ropa de color (Colour)

B — detergente líquido para ropa negra/blanca/delicada/carga mixta (Black/White/Sensitive/Other). Vea el apartado D/e (selección del tipo de ropa)

C. Seleccione el grado de suciedad de la ropa. Puede escoger entre:

	ropa poco sucia
	ropa moderadamente sucia
	ropa muy sucia

En función del grado de suciedad ajustado, el sistema dispensará la cantidad correspondiente del detergente.

D. Pulsando la tecla Opciones (Options) se determina:

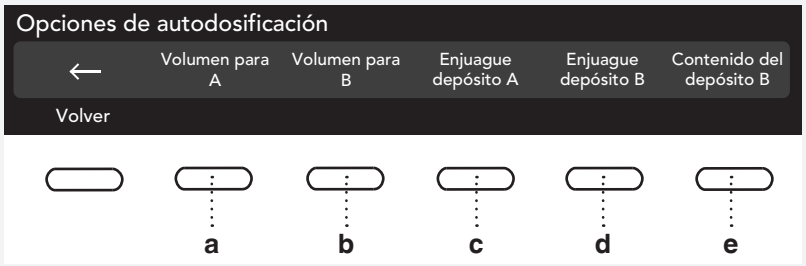

a, b. Cantidad del detergente líquido (ml/ciclo papra el compartimento A o B). Elija la cantidad de detergente según las recomendaciones del fabricante del detergente líquido especificadas en el embalaje. Para este modelo de lavadora, tenga en cuenta las recomendaciones para cargas de 6–8 kg (13.2-17.6 lbs), dureza media del agua y ropa con una suciedad media. El ajuste de fábrica de la lavadora es de 50 ml (0.013 gal). Esta cantidad se ajustará en función de la dureza del agua, la carga detectada por la lavadora y el grado de suciedad de la ropa.

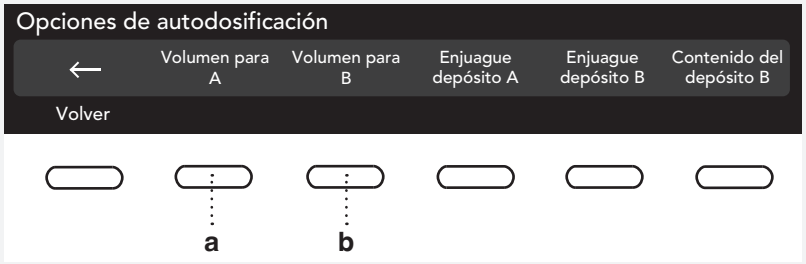

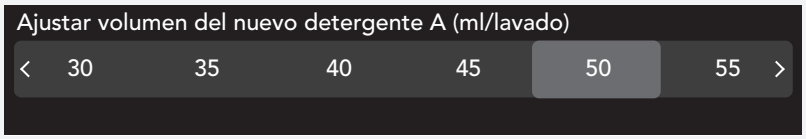

c, d. Limpieza de compartimentos

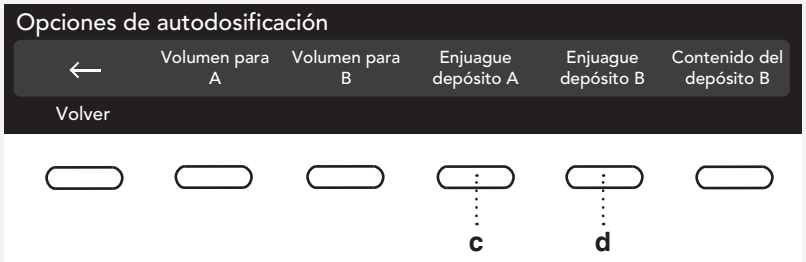

Seleccione Opciones (Options) y luego Aclarado (Rinse).

Recomendamos limpiar el depósito del detergente una vez cada dos meses y cuando esté vacío.
Antes de limpiar el depósito del detergente, cerrar la caja dosificadora.

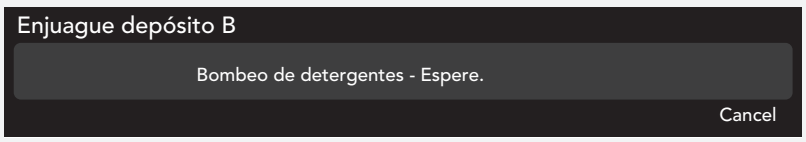

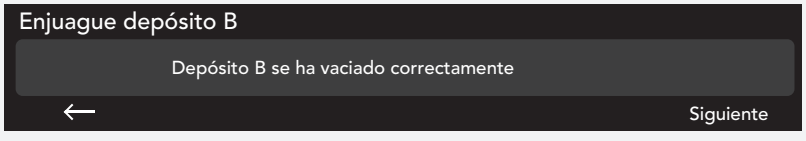

Además es posible enjuagar con una cantidad adicional de agua a través de la entrada del compartimento del detergente. (500 ml de agua). Abra el dispensador hasta la posición final, vierta agua el en compartimento, límpialo, cierre el dispensador y pulse la tecla Start ▶ (la cantidad máxima que puede ser introducida en cada compartimento es de 1,5 l (0.39 gal)).

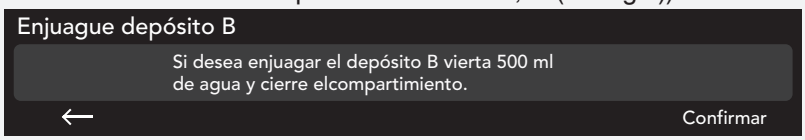

Si no quiere enjuagar el compartimento, puede interrumpir el procedimiento pulsando la tecla ←.

Si ya ha empezado a verter el agua no es posible interrumpir el procedimiento. El símbolo ← desaparece y debe terminar el procedimiento, es decir verter el agua.

Al terminar la limpieza del compartimento B, abra el dispensador hasta su posición final y vierta detergente líquido en el compartimento B.

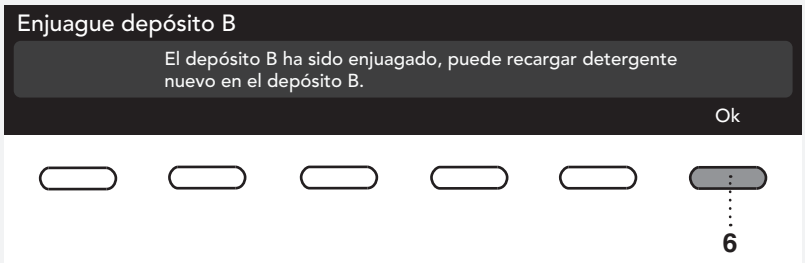

La limpieza del compartimento vacío (bomba + enjuague) puede durar hasta 60 minutos.

e. Tipo y cambio del detergente líquido en ADS

El detergente en el compartimento A está destinado para un sólo tipo de ropa: ropa de color (Colour).
El detergente en el compartimento B puede ser seleccionado para varios tipos de ropa.

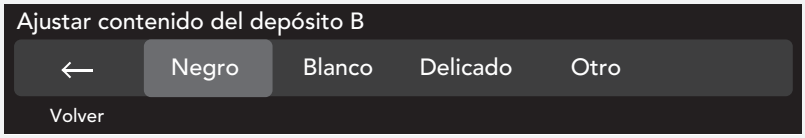

Después de cambiar el detergente en el compartimento B seleccione otro tipo de ropa. En la pantalla (display) se visualiza la pregunta si en realidad quiere cambiar detergente.

Le recomendamos cambiar el detergente cuando el compartimento está vacío.
De lo contrario el tanque debe vaciarse, pero antes debe cerrar el recipiente de dosificación.

Vierta otro tipo de detergente en el compartimento B (p. ej. al escoger ropa negra, probablemente va a echar un detergente especial para colores oscuros).

Si el compartimento no está vacío, debe sacar el detergente a bomba y limpiar el compartimento (vea apartado c, d. Limpieza de compartimentos).

Relleno del compartimento con detergente líquido

Antes de verter el detergente líquido en el compartimento, tire del dispensador hasta la posición final. (Si el dispensador no está completamente abierto, el detergente líquido no puede fluir al compartimento.)

La lavadora debe estar puesta en marcha.

¡No añada detergente (detergente líquido) mientras el programa está en funcionamiento!

Empiece a verter el detergente líquido en uno de los compartimentos. En la pantalla, el nivel del compartimento seleccionado está aumentando. Al llenarse completamente el compartimento, deje de verte detergente (la cantidad máxima que puede ser introducida en cada compartimento es de 1,5 l (0.39 gal)).

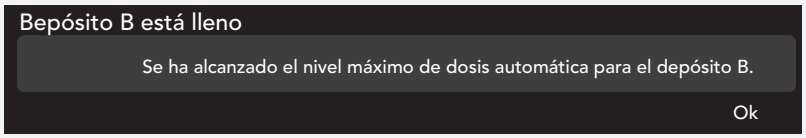

Antes de cerrar el recipiente de dosificación, esperar 1 minuto para que el detergente drene completamente al tanque.

Si vierte demasiado detergente líquido, el excedente fluirá al tambor de la lavadora. Para quitarlo del tambor, active el aclarado (Rinse).

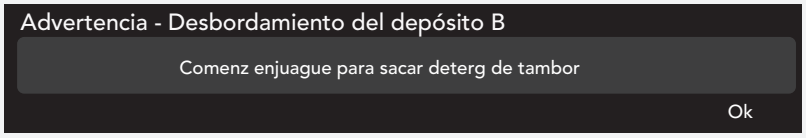

Selección de ajustes ADS abriendo el dispensador de detergente

Tire del dispensador hasta su posición final. En el menú principal se visualizará el ajuste ADS.

El procedimiento es el mismo que en el apartado 2 (Selección de ajustes ADS en el menú principal).

Si en los Ajustes ha seleccionado OFF (sin visualización de ADS en el menú principal), ADS no se visualizará al abrir el dispensador.

En los compartimentos ADS puede verter sólo detergentes líquidos.

No mezcle detergente líquido con el suavizante. No agregue el suavizante en ningún depósito ADS; el suavizante debe agregarse manualmente en el compartimiento etiquetado con ❀.

No debe mezclar diferentes detergentes líquidos. Después de cambiar el detergente líquido (en función del tipo de ropa) es necesario limpiar los compartimentos. Vea los apartados c, d. Limpieza de compartimentos.

Desconexión de la dosificación automática en el menú ADS.

Presione el botón debajo de ADS en el Menú básico.

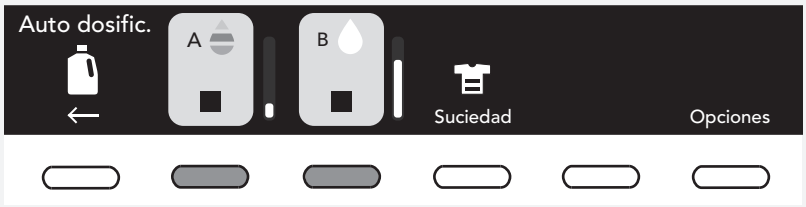

Los depósitos A y B no deben estar marcados (sin el visto ☐ v). De este modo el sistema no dosificará el uso de detergente líquido.
El detergente líquido debe dosificarse manualmente en el recipiente de dosificación.

LIMPIEZA Y MANTENIMIENTO

LIMPIEZA DEL FILTRO

La lavadora está provista de un filtro que puede detener pequeños objetos, p. ej. monedas, botones, cabello,...

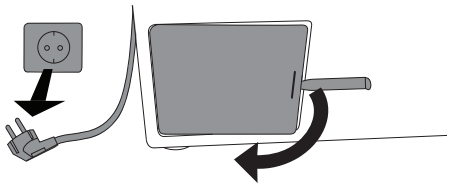

1 Antes de la limpieza evacúe el agua de la lavadora con el programa Vaciado de agua y desconecte el aparato de la red eléctrica.

Abra la tapa del filtro de la bomba, usando la clavija, para abrir las puertas de emergencia (la clavija se encuentra al dorso del recipiente dosificador).

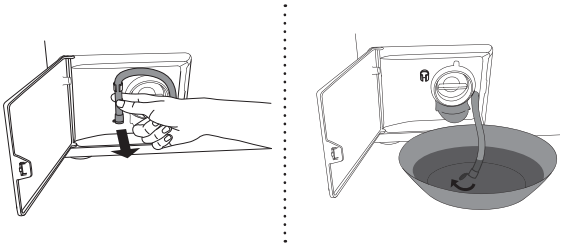

2 Desconecte el tubo de desagüe del racor en la tapa del filtro de la bomba.

Antes de limpiar el filtro, deje salir toda el agua de la lavadora usando el tubo para salida de agua y un recipiente de poca profundidad.

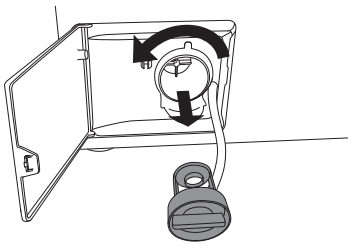

3 Antes de sacarlo progresivamente gire el filtro en el sentido opuesto de las agujas del reloj.

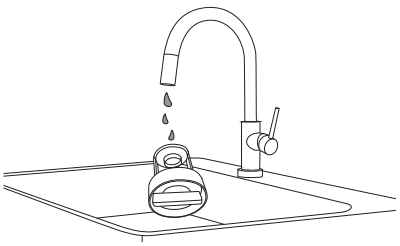

4 Lave el filtro bajo agua corriente.

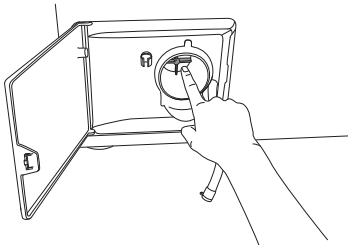

5 Elimine todos los objetos e impurezas de la carcasa del filtro y del propulsor.

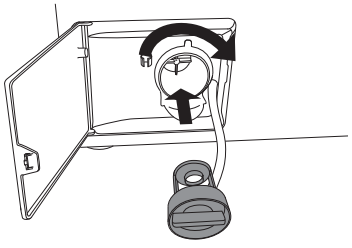

6 Vuelva a poner el filtro en su sitio como lo muestra la figura y gírelo en el sentido de las agujas del reloj. Para que el filtro quedé estanco la superficie de contacte deber estar limpia.
Vuelva a colocar el tubo para la salida de agua.

LA LIMPIEZA DEL RECIPIENTE DOSIFICADOR Y DE LAS JUNTAS PARA LA PUERTA DE LA LAVADORA

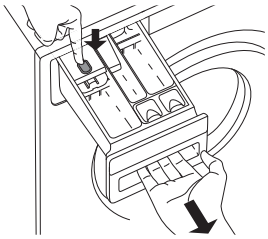

1 Pulsando la lengüeta extraiga progresivamente el dispensador de detergente de la caja.

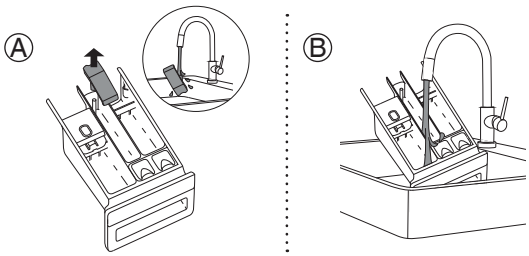

2 Enjuague y limpie atentamente el recipiente. Puede quitar también la tapa del tapón de la cámara para suavizante (A). Limpie la tapa del tapón.

Limpie el interior del dispensador de detergente (B).

Vuelva a poner en su sitio la tapa del tapón.

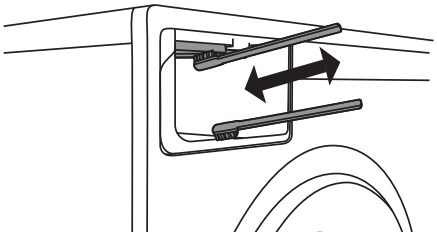

3 Sírvase de un cepillo para limpiar las boquillas en la parte superior de la caja del dispensador de detergente.

Una vez terminado el programa de lavado, las boquillas se activan automáticamente para limpiar el interior del dispensador de detergente (sólo disponible en algunos modelos).

Utilizar un cepillo para limpiar la parte inferior de la carcasa de la caja del dispensador.

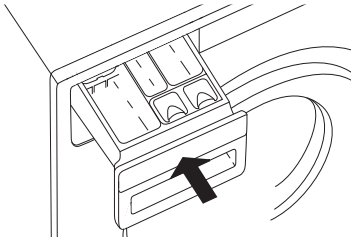

4 Vuelva a colocar el dispensador de detergente en la caja del dispensador.

¡Cierra el dispensador de detergente!

¡No lave el dispensador en el lavavajillas!

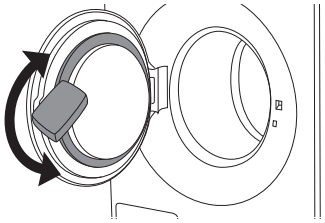

5 Después de cada lavado, limpie la junta de goma de la puerta para prolongar su vida útil.

LIMPIEZA DEL SISTEMA ADS

Limpieza del compartimento:

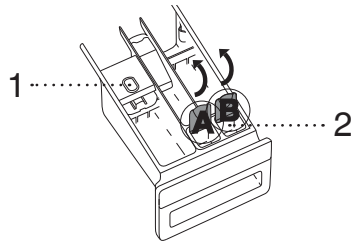

1 Por medio de la lengüeta extraiga el dispensador completamente de la caja (1).

Abra la tapa del compartimento A y B (2).

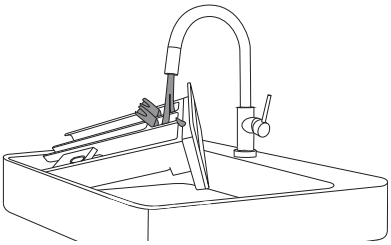

2 Lave el compartimento con un chorro de agua.

LIMPIEZA DEL EXTERIOR DEL APARATO

Limpie el exterior de la máquina y el visualizador (display) con un paño húmedo de algodón suave y agua. **No utilice disolventes o productos de limpieza abrasivos que puedan dañar la máquina** (seguir las recomendaciones y advertencias de los productores de detergentes).

¡No limpie la lavadora con un chorro de agua!

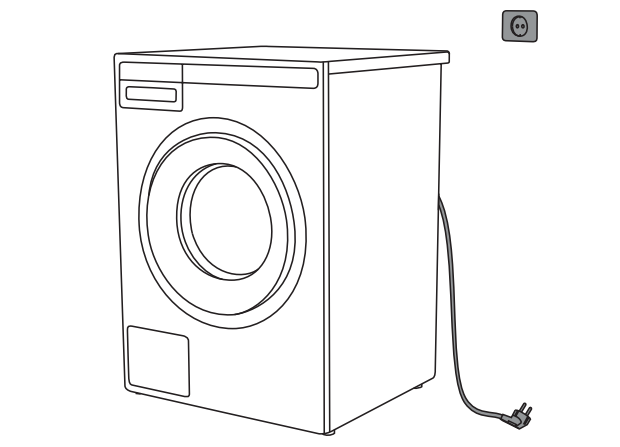

Antes de la limpieza debe siempre desconectar la lavadora de la red eléctrica.

LIMPIEZA DEL INTERIOR DEL APARATO PARA QUITAR MALOS OLORES

Los detergentes modernos a menudo hacen posible el lavado de ropa a baja temperatura. Esto significa que en la máquina pueden acumularse residuos que causan el mal olor.
Para evitar tal situación le aconsejamos que active el programa de Limpieza del tambor una vez al mes (Drum cleaning). El tambor debe estar vacío.

LIMPIEZA DE LOS AGUJEROS EN EL TAMBOR (DEBAJO DEL BATEAGUAS)

Si piensa que se han caído objetos en el tambor de la lavadora, p. ej. clavos o clips, controle el espacio debajo del bateaguas. Tales objetos podrían corroer y causar manchas en la ropa. Además, los clavos y otros objetos punzantes pueden hacer agujeros en el tejido.

Proceda como se indica a continuación:

1 Coloque un destornillador o un objeto parecido en el agujero en el bateaguas y empújelo con cautela hacia la izquierda.

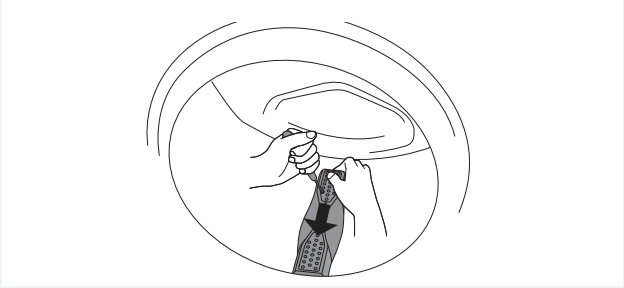

2 Con otra mano sujete el bateaguas y tírelo hacia sí.

3 Levante el bateaguas.

4 Quite todos los objetos.

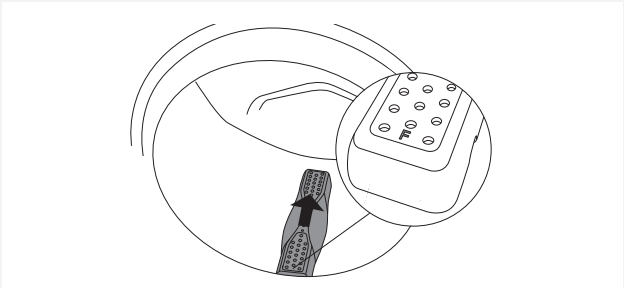

5 Coloque el bateaguas en el agujero de montaje de modo que la letra F esté orientada hacia Ud. Cerciórese de que el bateaguas siente bien en los agujeros de fijación. Empújelo hacia el interior del tambor (como lo indica la flecha en la figura), hasta que encaje en su posición.

Si usa agua dura

Si lava con agua dura (con alto contenido de cal), puede aparecer en el borde de la lavadora una película de color grisáceo/blanco. Para quitarla vierta en el tambor el vinagre de alcohol (vinagre blanco) (aproximadamente 2 dl (0.85 cup)) o bicarbonato de sodio (1 cucharada o 15 g (0.5 oz)) y active un programa cualquiera a MUY CALIENTE o el programa de Limpieza del tambor (Drum cleaning). Vea "PASO 5/ Seleccione un programa".
Si es necesario repita el procedimiento.
Para los ajustes de la dureza del agua vea el capítulo "Ajuste del sistema/Agua/Dureza del agua" (AJUSTES/ DUREZA DEL AGUA).

ERRORES Y SOLUCIÓN DE PROBLEMAS

Debido a perturbaciones (p. ej. instalaciones eléctricas), el sistema puede avisar de diferentes fallos (Vea el cuadro de Fallos/errores). En este caso:

- Apague el aparato, espere durante por lo menos 1 minuto, encienda el aparato y repita el programa de lavado.
- Si el fallo se repite, llame el servicio técnico autorizado.
- Ud. mismo puede solucionar la mayoría **de problemas** (ver más abajo Cuadro de Problemas/Errores).
- **Las reparaciones** deben ser efectuadas por una persona cualificada.
- La eliminación de averías o la reclamación debida a una conexión o utilización incorrecta del aparato, no es objeto de garantía. En este caso los gastos de reparaciones son cubiertos por el usuario del aparato.

La garantía no cubre las averías ocasionadas por perturbaciones exteriores (acción del rayo, instalación eléctrica, accidentes naturales).

Problema/fallo	Causa	¿Qué hacer…?
No se puede abrir la puerta de la lavadora.	• Nivel del agua demasiado alto.	• Evacúe el agua del tambor con el programa Vaciado tambor (Drain) o Centrifugado (Spinning). Vea el "PASO 5/Seleccione un programa".
	• Temperatura del agua en el tambor demasiado alta.	• Espere que el nivel de agua baje y vacíe el tambor. Si todavía no puede abrir la puerta, sírvase de la herramienta para abrir la puerta en caso de emergencia (vea el capítulo "Apertura manual de la puerta de la lavadora").
El programa de lavado no se desarrolla.	• La puerta de la lavadora no está correctamente cerrada.	• Empuje firmemente la puerta, de modo que se oiga un doble click al cerrarla.
	• No hay electricidad en la toma de corriente.	• Cerciórese de que el enchufe esté insertado en la toma de corriente et que haya electricidad en la toma.
	• La puesta en marcha diferida ha sido seleccionada.	• Para anular la puesta en marcha diferida pulse la tecla **Start** ▶ durante 3 segundos.
El tiempo de lavado supera el tiempo previsto (en el display el tiempo viene actualizado regularmente).	• La temperatura del agua a la entrada es baja.	• La duración del programa puede prolongarse hasta un 60 % también en caso de funcionamiento normal.
	• Activación del sistema UKS* (*Sistema de nivelación) debido a la distribución no homogénea de la ropa.	• El programa se prolonga debido a la necesidad de distribuir la ropa en el tambor.
	• Baja tensión eléctrica.	• La lavadora necesita más tiempo debido a baja tensión de la red.
	• Corte de electricidad.	• El programa se prolonga por la duración del corte de electricidad.
El display no se ilumina.	• No hay voltaje en la lavadora.	• Cerciórese de que el enchufe esté insertado en la toma de corriente et que haya electricidad en la toma.
En el display se visualiza el texto en un idioma que no es el suyo.	• Todavía no ha escogido el idioma correspondiente.	• Seleccione el idioma correspondiente (vea el "PASO 5/Ajustes /Selección del idioma").

Problema/fallo	Causa	¿Qué hacer…?
Ropa mojada ("desequilibrio" aparece en el visualizador)	• Una pequeña cantidad de ropa no puede ser distribuida homogéneamente.	• Afloje y redistribuya la ropa. Escoja el programa Vaciado de agua (Drain) o Centrifugado (Spinning). • Aumente la carga y de nuevo ponga en marcha el programa (vea el "PASO 7/Active el lavado/ Agregar o quitar la ropa durante el programa de lavado").
Hay rastros de grasa en la ropa.	• La ropa está muy sucia de grasa.	• Lavar la ropa nuevamente. Cuando su ropa esté tan sucia, añada más polvo para lavar la ropa o utilice un detergente líquido en combinación con un programa más potente (más largo).
Se han quedado manchas en la ropa.	• Ha usado un detergente líquido o en polvo para ropa de color que no contiene blanqueador.	• Use un detergente que contenga blanqueador.
	• Ha seleccionado un programa inadecuado.	• Sírvase de un quitamanchas.
Se han quedado restos de detergente en polvo en la ropa.	• Esto no se debe al aclarado inadecuado de su lavadora sino al uso de detergentes sin fosfatos que contienen substancias insolubles en agua (zeolitas), destinadas a ablandar el agua. Estas substancias pueden depositarse en la ropa.	• Active una vez más el aclarado. • Use detergentes líquidos que no contengan zeolitas. • Intente quitar los restos de detergente con un cepillo.
Se han quedado restos de detergente en polvo en el compartimento de lavado principal.	• La presión de agua es demasiado baja.	• Limpie la rejilla en la manguera de suministro de agua.
	• Algunos detergentes en polvo se pegan en las paredes del dispensador si están mojadas.	• Seleccione el Nivel de agua incrementado o Aclarado adicional (vea el "PASO 6/ Seleccione los ajustes de programa"). • Antes de verter el detergente en polvo enjugue el dispensador.
Se han quedado restos del suavizante en el compartimento.	• La tapa del tapón no está puesta correctamente o está obstruida.	• Cerciórese de que la tapa del tapón esté correctamente puesta en el compartimento del suavizador. • Limpie la tapa del tapón (vea el capítulo "LIMPIEZA Y MANTENIMIENTO/Limpieza del dispensador de detergente").
Olor desagradable en el tambor de la lavadora.	• Hay restos de tejidos, detergente y suavizante en el filtro.	• Cerciórese de que el filtro esté limpio.
	• Desarrollo de gérmenes y bacterias.	• Seleccione el programa de Autolimpieza (vea el PASO 5: Seleccione un programa).
La lavadora se mueve durante el funcionamiento.	• Los pies no están ajustados correctamente.	• Ajuste los pies (vea el capítulo "INSTALACIÓN Y CONEXIÓN/Ajuste de los pies")
	• No se han quitado los pernos de transporte.	• Quite los pernos de transporte (vea el capítulo "ANTES DEL PRIMER USO/Protección en transporte")

Problema/fallo	Causa	¿Qué hacer…?
La lavadora se mueve durante el centrifugado.	• La ropa no está distribuida de manera homogénea o la carga es demasiado pequeña.	• La lavadora baja automáticamente la velocidad de centrifugado si las vibraciones son demasiado fuertes. • Aumente la carga y active de nuevo el programa (vea el "PASO 7/Active el lavado/Agregar o quitar ropa durante el lavado").
La bomba de desagüe hace ruido	• el filtro de la bomba está atascado • la carcasa del filtro y el propulsor de la bomba están atascados	• verificar si el filtro de la bomba está limpio • verificar si la carcasa del filtro está limpia (ver en el capítulo »LIMPIEZA Y MANTENIMIENTO/Limpieza del filtro)

Abrir manualmente la puerta de la lavadora

⚠ Se puede abrir **manualmente** la puerta si la lavadora está desconectada de la red eléctrica y si el agua ha sido evacuada del tambor.

A Seleccione el programa Centrifugado o Vaciado (Spinning o Drain) para evacuar el agua del tambor. Si estos programas no funcionan, debe vaciar el tambor manualmente. Vea "Limpieza del embudo y de la bomba de desagüe" en el capítulo "LIMPIEZA Y MANTENIMIENTO".
B Cerciórese de que el interruptor principal esté desactivado y que el enchufe haya sido sacado de la toma de corriente.
C Tome la herramienta destinada para la apertura de la puerta en caso de emergencia (que se halla en la pared trasera del dispensador de detergente) e insértela en la parte superior de la raja en la parte superior del tirador de la puerta.

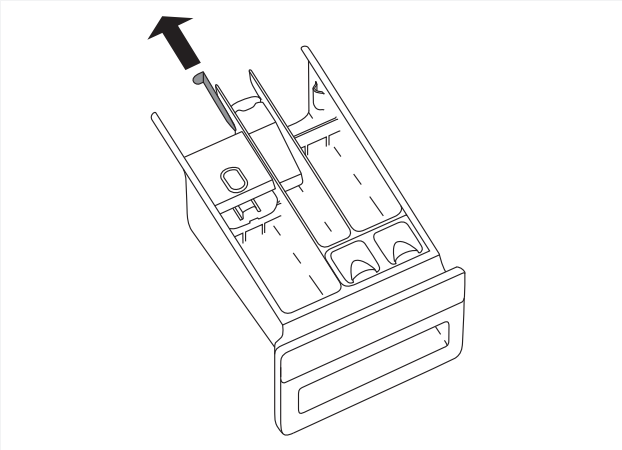

D Empuje hacia abajo la clavija D ((clavija para la apertura de la puerta en caso de emergencia), hasta que oiga un click), de esta manera se abre la puerta de la lavadora con llave. Una vez abierta con llave, la abre hacia Ud. mismo.

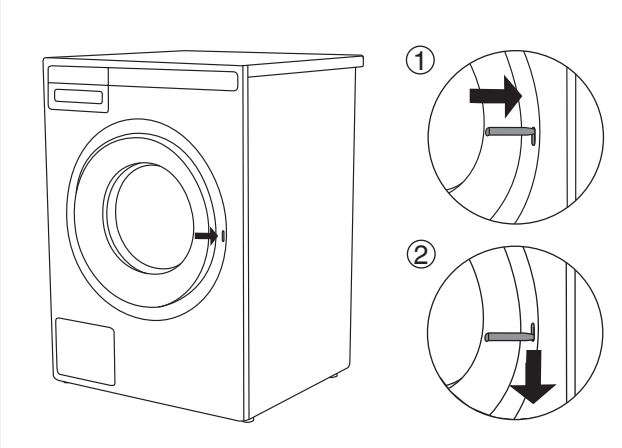

Si no llega a abrir la puerta siguiendo este procedimiento, llame el servicio técnico.

VISUALIZACIÓN DE ERRORES

Si existe un error durante el programa, se muestra Error X en el visualizador (display).

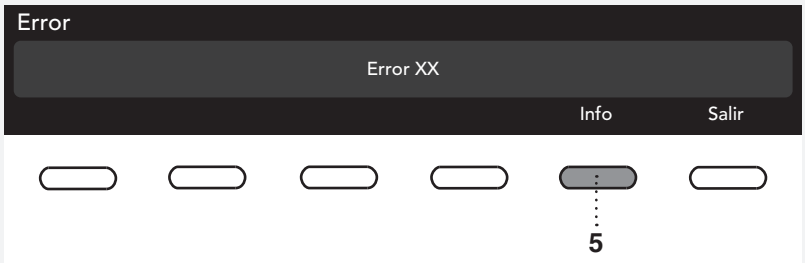

Pulsando la tecla INFO se muestra la descripción del error.

Apague la lavadora y luego vuelva a encenderla.

Los errores que pueden visualizarse en el display son los siguientes:

Error	Indicación de error en la unidad de visualización	¿Qué hacer?
E0	INCORRECT SETTINGS Ajustes incorrectos	Volver a iniciar el programa. Si el error sigue apareciendo, llamar a un técnico de servicio.
E1	THERMISTOR ERROR Error del sensor de temperatura	• El agua de entrada está muy fría. Repetir el programa de lavado. • Si el aparato informa de nuevo este error, llame a un técnico de servicio.
E2	DOOR LOCK ERROR Error de bloqueo de la puerta	Apague (OFF) y encienda (ON) nuevamente el aparato. Inicie el programa y llame al servicio técnico si el error se repite.
E3	WATER FILLING ERROR Error de llenado de agua	Verificar lo siguiente: • si la válvula de entrada de agua está abierta, • si el filtro de la manguera de entrada de agua está limpio, • si la manguera de suministro de agua está deformada (cortada, tapada, etc.), • que la presión del agua en las instalaciones de agua esté entre 0.1 - 1 MPa (1 - 10 bares). A continuación pulsar la tecla **Exit** para reanudar el programa. Si el error sigue apareciendo, llamar a un técnico de servicio.
E6	HEATING ERROR Error de calentamiento de agua.	Volver a iniciar el programa. Si el error sigue apareciendo, llamar a un técnico de servicio.
E7	DRAINING ERROR Error de desagüe.	Verificar lo siguiente: • si el filtro de la bomba está limpio, • si la manguera de descarga está atascada, • si el desagüe está tapado, • si la manguera de descarga está montada a la altura correcta (ver capítulo sobre la instalación de la manguera de descarga en el manual de instrucciones). A continuación volver a pulsar la tecla **Exit**. Si el error sigue apareciendo, llamar a un técnico de servicio.
E8	SPINNING ERROR	Apague (OFF) y encienda (ON) nuevamente el aparato. Inicie el programa y llame al servicio técnico si el error se repite.
E10	WATER LEVEL SENSOR ERROR Error del sensor de nivel de agua.	Apague (OFF) y encienda (ON) nuevamente el aparato. Inicie el programa y llame al servicio técnico si el error se repite.

Error	Indicación de error en la unidad de visualización	¿Qué hacer?
E11	OVERFLOW Desbordamiento de agua.	En el caso de que en el tambor haya más agua del nivel deteminado en un cierto nivel y en el visualizador (pantalla) se muestra error, el programa de lavado se interrumpe y el agua de la lavadora se bombea. Reinicie el programa y, si el error se repite, llame al servicio técnico. En el caso de que en el tambor haya más agua del nivel deteminado en un cierto nivel y en el visualizador (pantalla) se muestra error, y la lavadora todavía dosifica agua, cierre el suministro de agua y llame al administrador.
E12	ERROR DEL MOTOR/ERROR DE CONTROL DEL MOTOR	Volver a iniciar el programa. Si el error vuelve a ocurrir, llamar a un técnico de servicio.
E13.1	UNBALANCE EMPTY DRUM (Ropa distribuida de manera desigual.)	Llamar al servicio técnico.
E13.2	INERTIA ERROR (Error de inercia.)	Llamar al servicio técnico.
E23	DOOR UNLOCK ERROR Error al desbloquear la puerta.	La puerta está cerrada, pero no se puede desbloquear. Apagar la lavadora y volver a encenderla. Si el error vuelve a ocurrir, llamar a un técnico de servicio. Ver instrucciones para abrir la puerta - Capítulo sobre la apertura manual de la puerta.
E29	ERROR DEL INTERRUPTOR DE LÁMINAS 1.	Llamar al servicio técnico.
E30	ERROR DEL INTERRUPTOR DE LÁMINAS 2.	Llamar al servicio técnico.
E31	ERROR DE LA BOMBA PERISTÁLTICA 1.	Llamar al servicio técnico.
E32	ERROR DE LA BOMBA PERISTÁLTICA 2.	Llamar al servicio técnico.
E33	ERROR DEL SENSOR DEL NIVEL DE AGUA AD1.	Reiniciar el programa, si el error se repite llamar al servicio técnico.
E34	ERROR DEL SENSOR DEL NIVEL DE AGUA AD2.	Reiniciar el programa, si el error se repite llamar al servicio técnico.
E35	ERROR DE LA COMUNICACIÓN DE AD Y PMCU.	Apagar y volver a encender el aparato. Si el error se repite llamar al servicio técnico.
E36	COMMUNICATION UI** AND PMCU Error en la comunicación UI** y PMCU.	Apagar el electrodoméstico y volver a encenderlo. Si el error vuelve a ocurrir, llamar a un técnico de servicio.
E37	Las versiones de software de PMCU/UI** no son compatibles.	Por favor llame a un técnico de servicio.
	UNBALANCE Ropa distribuida irregularmente.	Distribuir manualmente la ropa y ponga el programa de centrifugado.
	UNABLE TO LOCK DOOR No se puede cerrar la puerta	Abra y cierre nuevamente la puerta hasta la posición final, presionándola con fuerza. Llame al servicio técnico si el error se repite.

Error	Indicación de error en la unidad de visualización	¿Qué hacer?
	STERIL TUB ALERT (Alerta programa esterilización) Advertencia – el programa de auto-limpieza	El mensaje "Sterile Tube alert" aparece cada 40 ciclos de lavado completados. Usar el programa de autolimpieza (LIMPIEZA DE TAMBOR); ver el PASO 5.
	Preparándose para abrir la puerta. (pulsar INFO): Se debe realizar el drenaje. Esperar a que se abra la puerta.	Esperar, ese proceso ha terminado. Si después de este proceso no se muestra ningún error, se puede ejecutar un nuevo ciclo.
	DRAIN SYSTEM ALERT Alerta del sistema de desagüe	Alerta sobre la reducción del caudal de agua en la fase de bombeo. Consultar los manuales de uso.

** UI = interfaz de usuario (User Interface)

Unevenly distributed laundry or lumps of laundry in the washing machine drum may cause problems such as vibration and noisy operation. The washing machine will sense this and activate the UKS* (*unbalance system).
Smaller loads (e.g. one towel, one sweater, one bathrobe etc.) or clothes made of materials with special geometrical properties are virtually impossible to distribute evenly across the washing machine drum (slippers, large items etc.). This results in several attempts to redistribute the laundry, which in turn leads to longer program duration. In extreme cases of unfavourable conditions, the program can be completed without the spinning cycle.
UKS* (*unbalance system) allows stable operation and extends the useful life of the appliance.

SERVICIO TÉCNICO Y GARANTÍA

GARANTÍA LIMITADA: PRODUCTOS DE USO DOMÉSTICO

Esta Garantía Limitada cubre los servicios de reemplazo de piezas y mano de obra, excepto los que se excluyen expresamente en este documento. Los servicios de reparaciones deben ser proporcionados por una compañía de servicio técnico ASKO autorizada. LA ÚNICA SOLUCIÓN QUE SE LE OFRECERÁ BAJO ESTA GARANTÍA LIMITADA ES LA REPARACIÓN DEL PRODUCTO SEGÚN LO INDICADO EN ESTE DOCUMENTO. Esta Garantía Limitada es válida únicamente si el producto ASKO se utiliza en el país en el que fue adquirido. Para obtener un servicio bajo esta Garantía Limitada, se requerirá una prueba en la que se conste la fecha de compra original. Esta garantía sólo se aplica al comprador original y no es transferible.

Productos ASKO de uso doméstico utilizados exclusivamente para el hogar o con fines personales:

Garantía limitada de dos (2) años: Todas las solicitudes de servicio técnico bajo garantía para los productos ASKO de uso residencial deben ser dirigidas a ASKO dentro de los dos (2) años a partir de la fecha de compra del producto. Se brindará servicio durante el horario de atención comercial normal.

Productos ASKO de uso doméstico no utilizados exclusivamente para el hogar o con fines personales, o utilizados de forma comercial o en aplicaciones de transporte terrestre, marítimo o aeronáutico:

Garantía limitada de un (1) año: Todas las solicitudes de servicio técnico bajo garantía para los productos ASKO que no estén destinados exclusivamente para usos domésticos y personales, o que sean utilizados comercialmente o en aplicaciones de transporte terrestre, marítimo o aeronáutico, deben ser dirigidas a ASKO dentro del período de un (1) año a partir de la fecha de compra del producto. Se brindará servicio durante el horario de atención comercial normal.

ARTÍCULOS EXCLUIDOS DE LA GARANTÍA

Esta garantía limitada no cubre:

1. El reemplazo de piezas o la mano de obra de reparación, en el caso de que el producto ASKO haya sido utilizado de un modo que no concuerde con las instrucciones publicadas para los usuarios o el operador, o con las instrucciones de instalación.
2. Las solicitudes de servicio técnico para corregir la instalación de un producto ASKO, para instruir al usuario sobre el uso del producto ASKO, para reemplazar o reparar los fusibles de la casa, o para corregir el cableado o la plomería de la casa.
3. Los artículos y piezas consumibles, tales como los filtros.
4. Los daños causados por accidentes, alteraciones, usos indebidos, abusos, negligencias, incendios, inundaciones, casos fortuitos, usos inapropiados, instalaciones inapropiadas, instalaciones que no cumplen con los códigos eléctricos o de plomería, o por el uso de productos no aprobados por ASKO, así como por cualquier intento de reparación por parte de compañías de servicio técnico que no sean las autorizadas por ASKO.
5. Los daños estéticos, tales como rayones, hendiduras, astillados u otros desperfectos en el acabado del producto ASKO, a menos que estén causados por defectos en los materiales o la mano de obra, y se informe a ASKO dentro de los 5 días posteriores a la fecha de compra.
6. Recolección y entrega. El producto ASKO será reparado en su hogar.
7. La reparación de piezas o sistemas que sean el resultado de modificaciones no autorizadas del producto.
8. Los gastos de traslado y transporte para efectuar el servicio técnico, en el caso de que el producto ASKO se encuentre en un área remota que no esté cubierta por ninguna compañía de servicio técnico ASKO autorizada.
9. El retiro y reinstalación del producto ASKO, en caso de estar instalado en un lugar inaccesible o no haber sido instalado de acuerdo con las instrucciones de instalación publicadas por ASKO.
10. Las piezas de repuesto o la mano de obra de reparación de productos ASKO cuyos números de modelo/serie originales se hayan quitado o alterado, o no se puedan determinar fácilmente.

CLÁUSULA DE EXENCIÓN DE RESPONSABILIDAD

LA ÚNICA SOLUCIÓN QUE SE LE OFRECERÁ BAJO ESTA GARANTÍA LIMITADA ES LA REPARACIÓN DEL PRODUCTO SEGÚN LO INDICADO EN ESTE DOCUMENTO. QUEDAN EXPRESAMENTE EXCLUIDAS TODAS LAS DEMÁS GARANTÍAS MANIFIESTAS Y TÁCITAS, INCLUYENDO CUALQUIER TIPO DE GARANTÍA IMPLÍCITA DE COMERCIABILIDAD E IDONEIDAD PARA UN FIN DETERMINADO.

Algunas jurisdicciones no permiten efectuar exclusiones o limitaciones con respecto a los derechos de garantía. Esta Garantía Limitada le otorga derechos legales específicos; usted podría además tener otros derechos que varían de una jurisdicción a otra. Todo intento de reparación por parte de cualquier persona que no sea una compañía de servicio técnico ASKO autorizada anulará esta Garantía Limitada.

Limitación de responsabilidad

EN NINGÚN CASO, ASKO O EL FABRICANTE, Y SUS RESPECTIVAS CASAS MATRICES, SUCURSALES Y FILIALES, SERÁN RESPONSABLES POR DAÑOS CONSECUENTES, INCIDENTALES, EJEMPLARES, PUNITIVOS O ESPECIALES. EN NINGÚN CASO, ASKO O EL FABRICANTE, Y SUS RESPECTIVAS CASAS MATRICES, SUCURSALES Y FILIALES SERÁN RESPONSABLES POR OTROS DAÑOS QUE NO SEAN DAÑOS REALES, Y BAJO NINGUNA CIRCUNSTANCIA, POR DAÑOS QUE EXCEDAN EL PRECIO PAGADO POR EL PRODUCTO ASKO SOBRE EL CUAL SE REALIZA EL RECLAMO.

Algunas jurisdicciones no permiten la exclusión o limitación de la responsabilidad frente a daños incidentales, consecuentes o de otro tipo, por lo que es posible que estas limitaciones y exclusiones no se apliquen a usted. Esta Garantía Limitada le otorga derechos legales específicos. Usted podría además tener otros derechos que varían de una jurisdicción a otra.

SERVICE

ATENCIÓN AL CLIENTE DE ASKO

Antes de comunicarse con el departamento de servicio técnico, consulte la sección de «Solución de problemas». Si tiene un problema que no puede resolver, comuníquese con su distribuidor más cercano.

EE. UU.	us.asko.com, +1-800-898-1879
CANADÁ	ca.asko.com, +1-800-361-0799, service@distinctive-online.com
MÉXICO	asko.com/mx, +52-800-400-4372, atencionalcliente@sub-zeromx.com

Al comunicarse con nosotros, proporcione los datos que figuran en la placa del número de serie. Debe incluir: el número de servicio (1), el número de artículo (2) y el número de serie (3).

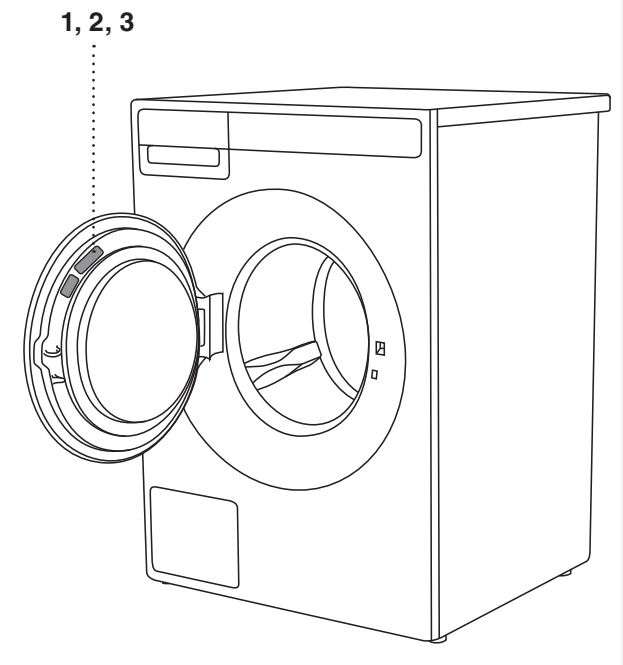

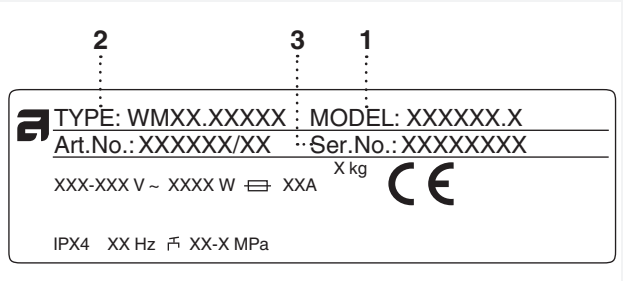

SERVICIO TÉCNICO TRAS EL VENCIMIENTO DE LA GARANTÍA LIMITADA

Para obtener información sobre cómo conseguir piezas y mano de obra después del vencimiento de esta Garantía Limitada o para casos que estén fuera del alcance de esta Garantía Limitada, comuníquese con el servicio de atención al cliente de ASKO.

⚠ La eliminación de averías o la reclamación debida a una conexión o utilización incorrecta del aparato, no es objeto de garantía. En este caso los gastos de reparaciones son cubiertos por el usuario del aparato.

INFORMACIONES TÉCNICAS

DATOS TÉCNICOS

Alto	850 mm (33 15/32")
Largo	595 mm (23 27/64")
Hondo	695 mm (27 23/64")
Peso	93 kg (205 lbs)
Volumen del tambor	80 l (2.82 cu.ft)
Potencia nominal	Vea la placa descriptiva
Potencia de la resistencia	Vea la placa descriptiva
Presión del agua	0.1–1 a 1–10 kp/cm^2 10–100 N/cm^2
Material del tambor y del dispensador de detergente	Acero inoxidable
Material de la carcasa externa	Chapa galvanizada en caliente y lacada en polvo o chapa inoxidable (depende del modelo).
Conexión de agua	1.5 m (59 1/16"), tubo pex
Desagüe	1.6 m (63"), tubo propileno

CUADRO DE PROGRAMAS

Programa	Prelavado	Temp	Enjuagado adicional	Tipo de centrifugado*	Velocidad de centrifugado (r.p.m.)	Máxima carga (kg) (lbs)	Consumo de agua (aproximativo, en litros)	Consumo de energía (aproximativo, kWh)	Duración del programa (aproximativa, en horas y minutos)
Lavado universal	X	CALIENTE	X	I/N	MAX	12 (26.5)	94	2.80	2:31
Algodón	X	TEMPLADO	X	N	MAX	12 (26.5)	92	1.90	2:59/1:33
Ropa Mixta/Sintética	X	TEMPLADO	X	N/S	MAX	4.5 (9.9)	65	0.70	1:57
Lana/lavado a mano	X	TEMPLADO	X	H	MAX	3 (6.6)	58	0.28	0:52
Ropa oscura	X	TEMPLADO	X	E	MAX	4 (8.8)	50	0.66	1:15
Lavado por tiempo	X	TEMPLADO		E	MAX	2 (4.4)	-	-	-
Programa automático	X	TEMPLADO	X	N	MAX	12 (26.5)	-	-	-
Programa rápido[1)]	X	FRÍO	X	N	MAX	12 (26.5)	44	0.55	0:30
Programa intensivo	X	CALIENTE	X	I	MAX	12 (26.5)	102	2.20	2:51
Tejido delicado	X	TEMPLADO	X	N/S	MAX	4.5 (9.9)	65	0.68	2:00
Vaqueros	X	TEMPLADO	X	E	MAX	4.5 (9.9)	52	0.68	1:23
Camisas	X	TEMPLADO	X	E	MAX	4 (8.8)	49	0.65	1:09
Vapor-refrescar ropa					-	1.5 (3.3)	-	-	0:20
Programa profesional rápido (Quick PRO)	X	TEMPLADO	X	N	MAX	4 (8.8)	40	0.50	0:59
Higiene / Programa contra ácaros (Sanitize)	X	CALIENTE	X	I	MAX	5 (11.0)	92	2.20	2:32
Ropa deportiva	X	TEMPLADO	X	E	MAX	4.5 (9.9)	50	0.60	1:00
Acondicionamiento			X		MAX	4.5 (9.9)	20	0.03	0:24
Programa para la eliminación de manchas	X	TEMPLADO	X	I	MAX	12 (26.5)	-	-	-
Ropa de cama	X	CALIENTE	X	N	MAX	4.5 (9.9)	52	1.67	2:20
Programa antialergias algodón	X	CALIENTE	X	I	MAX	12 (26.5)	102	2.50	2:48
Programa antialergias fibras sintéticas	X	CALIENTE	X	N/S	MAX	4.5 (9.9)	70	1.70	2:32
Enjuague			X	N	MAX		30	0.06	0:29
Centrifugado				-	MAX		-	0.06	0:17
Vaciado de agua				-			-	0.01	0:01
Limpieza del tambor				S	MAX		-	-	-

* Tipo de centrifugado (I = Centrifugado intenso, N = Centrifugado normal, E = Centrifugado extra delicado, S = Centrifugado delicado, H = Centrifugado manual)

[1)] El rendimiento energético, el consumo de agua y la capacidad de las lavadoras domésticas se evaluaron según el estándar CAN/CSA C360-13 y los métodos de procedimiento de la prueba del DOE, especificados en 10 CFR 430.23(j): 10 CFR Parte 430, Subsección B, Apéndice J2.

El cuadro anterior presenta algunos modelos de consumo de energía, agua y tiempo para diferentes ajustes de programas. El consumo puede variar en función de la presión del agua, de la temperatura de llegada de agua, de la temperatura de la pieza, del peso y contenido de la carga, de cambios en el suministro de energía eléctrica y de opciones seleccionadas. En los ejemplos presentados el aclarado está ajustado al nivel normal sin selección de opciones adicionales.

La carga máxima o nominal se aplica a la ropa lista de acuerdo con la norma IEC 60456.

Corrección del tiempo visualizado en el display

Gracias a tecnología avanzada, el aparato detecta la cantidad de ropa cargada, a la que adapta la cantidad de agua necesaria para el lavado. En función de la cantidad de ropa detectada, el tiempo de lavado se alarga o acorta, a lo que se adapta también el tiempo visualizado en el display.

Además, el tiempo visualizado puede variar en función de la temperatura de agua que entra en el aparato. Si la temperatura de agua es baja, el tiempo de lavado puede alargarse y si es alta, puede acortarse.

Si en el tambor de la lavadora la ropa no se distribuye de modo homogéneo o si se enreda, el aparato se pone a vibrar o a emitir mucho ruido al funcionar. El sistema lo detecta e intenta redistribuir la ropa. Es prácticamente imposible distribuir pequeñas cantidades de ropa (p. ej. una toalla, una sudadera, un albornoz, etc.) o ropa de materiales de características especiales de modo homogéneo por la circunferencia del tambor (p. ej. pantuflas, prendas grandes, etc.). Por eso, el aparato hace varios intentos para mejorar la distribución de la ropa en el tambor, lo que conduce al alargamiento del programa de lavado.

TABLA: MODO DE LAVADO/TEMPERATURA

Programa	Modo de lavado					
	Modo normal / Modo apagado	Modo ecológico (Verde)	Lavado rápido (Veloci)	Modo antialergias (Alergia)	Programa de lavado nocturno (Night mode)	Lavado intensivo
Lavado universal	frío, templado, caliente, muy caliente	templado, caliente, muy caliente	frío, templado, caliente, muy caliente	templado, caliente, muy caliente	frío, templado, caliente, muy caliente	templado, caliente, muy caliente
Algodón	frío, templado, caliente, muy caliente	templado, caliente, muy caliente	frío, templado, caliente, muy caliente		frío, templado, caliente, muy caliente	templado, caliente, muy caliente
Ropa Mixta/Sintética	frío, templado, caliente	templado, caliente	frío, templado, caliente	templado, caliente	frío, templado, caliente	templado, caliente
Lana/lavado a mano	frío, templado		frío, templado			
Ropa oscura	frío, templado		frío, templado	templado	frío, templado	templado
Lavado por tiempo	frío, templado, caliente/frío, templado, caliente, muy caliente					
Programa automático	frío, templado, caliente, muy caliente					
Programa rápido	frío, templado, caliente, muy caliente					
Programa intensivo	frío, templado, caliente, muy caliente			templado, caliente, muy caliente	frío, templado, caliente, muy caliente	
Tejido delicado	frío, templado, caliente	templado, caliente	frío, templado, caliente	templado, caliente	frío, templado, caliente	templado, caliente
Vaqueros	frío, templado		frío, templado	templado	frío, templado	templado
Camisas	frío, templado/frío, templado, caliente		frío, templado/ frío, templado, caliente		frío, templado	
Vapor-refrescar ropa						
Programa profesional rápido (Quick PRO)	caliente/templado, caliente					
Higiene / Programa contra ácaros (Sanitize)	caliente, muy caliente				caliente, muy caliente	
Ropa deportiva	templado/frío, templado, caliente					
Acondicionamiento						
Programa para la eliminación de manchas	templado, caliente, muy caliente					
Ropa de cama	templado, caliente, muy caliente		templado, caliente, muy caliente		templado, caliente, muy caliente	templado, caliente, muy caliente
Programa antialergias algodón	templado					
Programa antialergias fibras sintéticas	caliente, muy caliente					
Enjuague						
Centrifugado						
Vaciado de agua						
Limpieza del tambor						

❄ Lavado en frío (Cold)

TABLA DE OPCIONES

Programa	Opciones					
	Velocidad de centrifugado (r.p.m.)	Aclarado adicional (Enjuague extra)	Prelavado	Nivel de agua incrementado	Antiarrugas	Puesta en marcha diferida
Lavado universal	MAX	✓	✓	✓	✓	✓
Algodón	MAX	✓	✓	✓	✓	✓
Ropa Mixta/Sintética	MAX	✓	✓	✓	✓	✓
Lana/lavado a mano	MAX	✓	✓	✓	✓	✓
Ropa oscura	MAX	✓	✓	✓	✓	✓
Lavado por tiempo	MIN/MAX				✓	
Programa automático	MAX	✓	✓		✓	✓
Programa rápido	MIN/MAX	✓	✓	✓	✓	✓
Programa intensivo	MAX	✓		✓	✓	✓
Tejido delicado	MAX	✓	✓	✓	✓	✓
Vaqueros	MAX	✓	✓	✓	✓	✓
Camisas	MAX	✓	✓	✓	✓	✓
Vapor-refrescar ropa						✓
Programa profesional rápido (Quick PRO)	MIN/MAX		✓		✓	✓
Higiene / Programa contra ácaros (Sanitize)	MAX	✓	✓	✓	✓	✓
Ropa deportiva	MAX	✓	✓	✓	✓	✓
Acondicionamiento	MAX	✓		✓	✓	✓
Programa para la eliminación de manchas	MAX	✓			✓	✓
Ropa de cama	MAX	✓	✓	✓	✓	✓
Programa antialergias algodón	MAX	✓	✓		✓	✓
Programa antialergias fibras sintéticas	MAX	✓	✓		✓	✓
Enjuague	MAX	✓		✓	✓	✓
Centrifugado	MAX					✓
Vaciado de agua	/					✓
Limpieza del tambor	/					✓

✓ Opción disponible

ELIMINACIÓN

Eliminación/Reciclaje de embalaje

Para el embalaje utilizamos materiales amables con el medio ambiente, que pueden ser transformados (reciclados), depositados o destruidos sin daño para el medio ambiente. Con este fin el embalaje está debidamente rotulado.

Este símbolo en el aparato o en su embalaje indica que no debe ser manejado como un residuo casero ordinario. Elimine el aparato transportándolo a un lugar de colección de equipo eléctrico y electrónico desgastado.

Al eliminar el aparato desgastado cerciórese de quitar el cable de conexión y de hacer inutilizable el interruptor de la puerta para que no pueda cerrar (seguridad para niños).

De este modo se puede evitar los impactos negativos en el medio ambiente y en la salud de la gente que podrían aparecer si el aparato fuese eliminado de una manera incorrecta. Para informaciones más detalladas relativas a la eliminación y a la transformación de este producto contacte el órgano competente para la gestión de residuos, el servicio de recogida de residuos o la tienda donde compró el producto.

GUÍA RÁPIDA

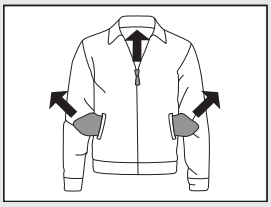

1. CLASIFIQUE LA ROPA.

Cierre las cremalleras.
Vacíe los bolsillos y voltéelos hacia fuera.
Observe los símbolos de cuidado de ropa.
Clasifique la ropa según el grado de suciedad, el color y el material.

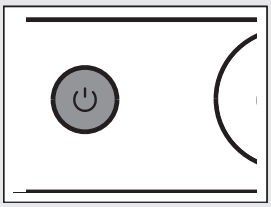

2. PULSE LA TECLA DE ENCENDIDO/APAGADO (ON/OFF).

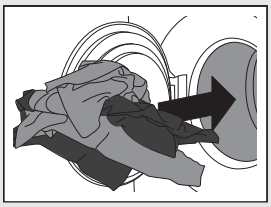

3. ABRA LA PUERTA DE LA LAVADORA Y CARGUE LA ROPA.

Cerciórese de que el tambor esté vacío.

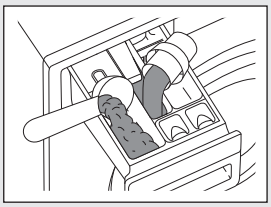

4. AGREGUE EL DETERGENTE Y EL SUAVIZANTE.

En el envase del detergente se indica habitualmente la cantidad recomendada del detergente.
Si va a lavar una cantidad menor de ropa, puede poner menos detergente.
Consultar el capítulo "CARACTERÍSTICAS ESPECIALES" para los ajustes ADS.

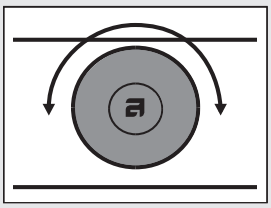

5. SELECCIONE EL PROGRAMA DE LAVADO.

Gire la perilla de programas al programa de lavado deseado.
En el display se visualiza el programa seleccionado.

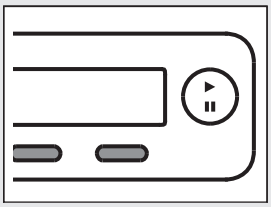

6. SELECCIONE EL AJUSTE DE PROGRAMA

Seleccione los ajustes por medio de la tecla.

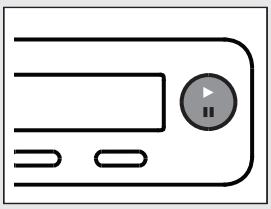

7. CIERRE LA PUERTA DE LA LAVADORA Y PULSE LA TECLA ”START”.

En el display se visualiza el tiempo previsto de lavado en horas y minutos.

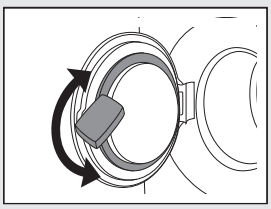

8. FIN DEL PROGRAMA

Abra la puerta y saque la ropa de la lavadora.
Vea el capítulo "LIMPIEZA y MANTENIMIENTO".
Cierre la puerta.
Desactive el interruptor principal de encendido/apagado.
Cierre el grifo de suministro de agua y saque el enchufe de la toma de corriente.

Nos reservamos el derecho a cambios.

ASKO

US.ASKO.COM • CA.ASKO.COM • ASKO.COM/MX

WM85.2 US/CA

MIX
Paper from responsible sources
FSC® C114278

576533 es (04-24)