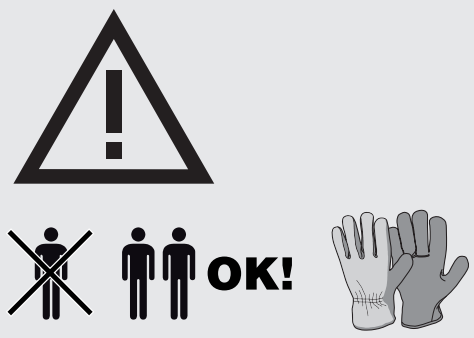
OK!

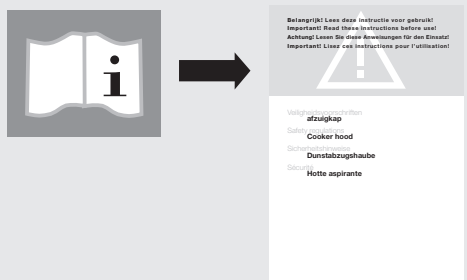
Belangrijk! Lees deze instructie voor gebruik!
Important! Read these instructions before use!
Achtung! Lesen Sie diese Anweisungen für den Einsatz!
Important! Lisez ces instructions pour l'utilisation!
afzuigkap
Cooker hood
Dunstabzugshaube
Hotte aspirante

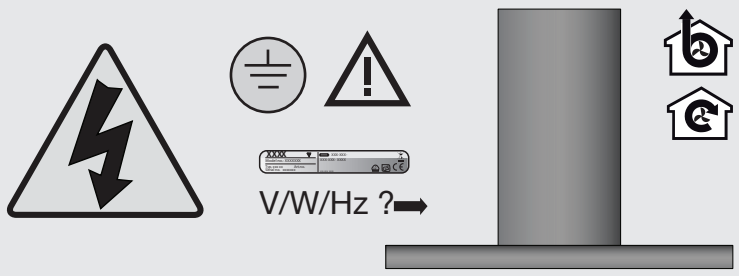
V/W/Hz ?

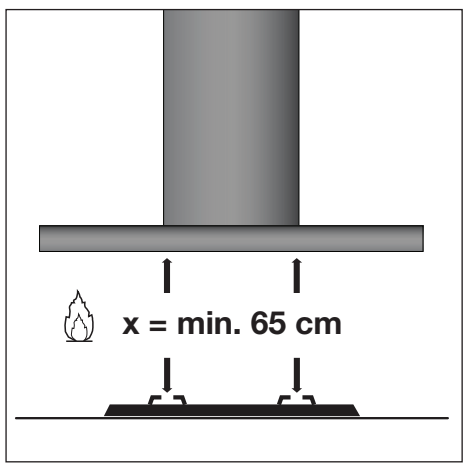
x = min. 65 cm

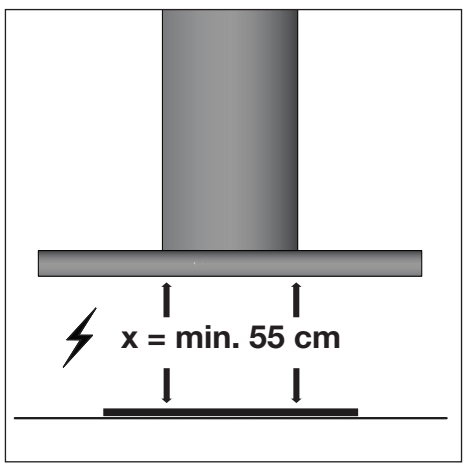
x = min. 55 cm

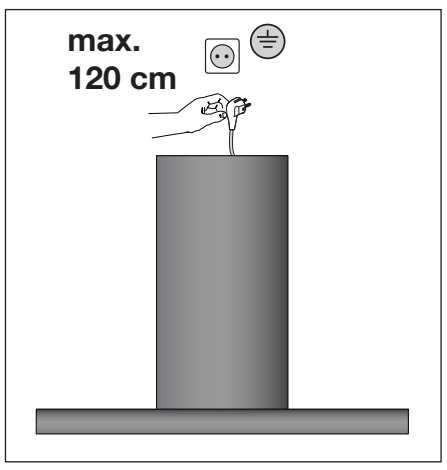
max.
120 cm

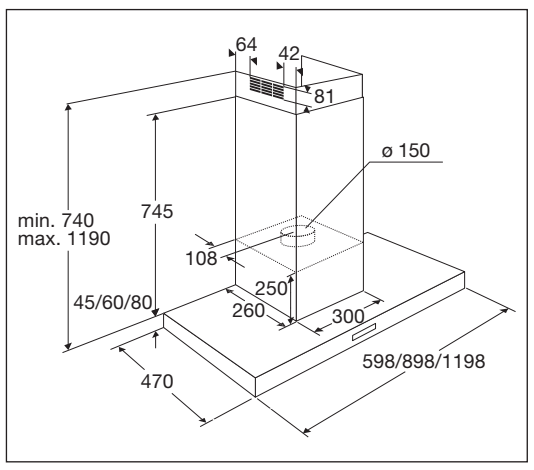
64
42
81
ø 150
min. 740
max. 1190
745
108
250
260
300
45/60/80
470
598/898/1198

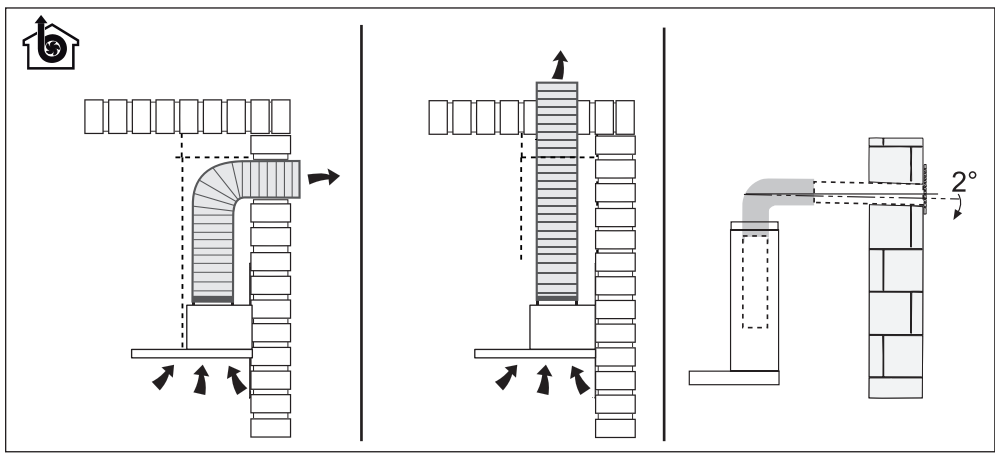
2°

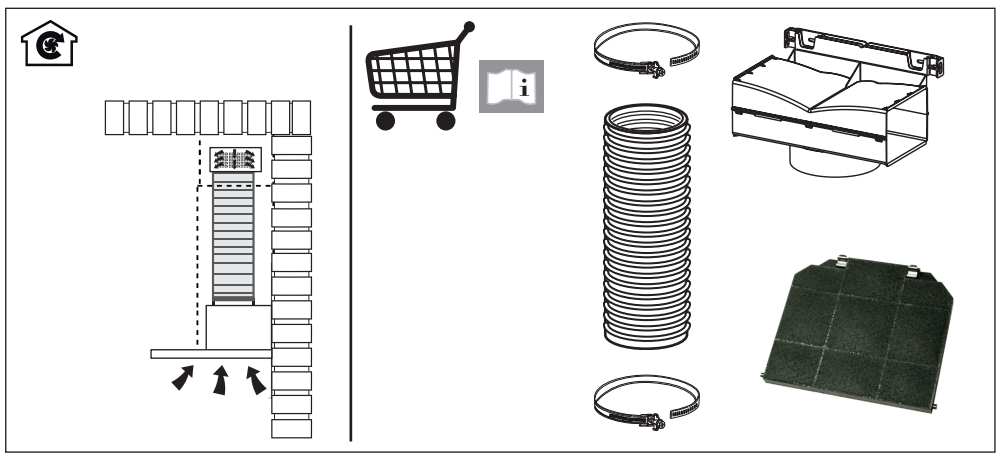

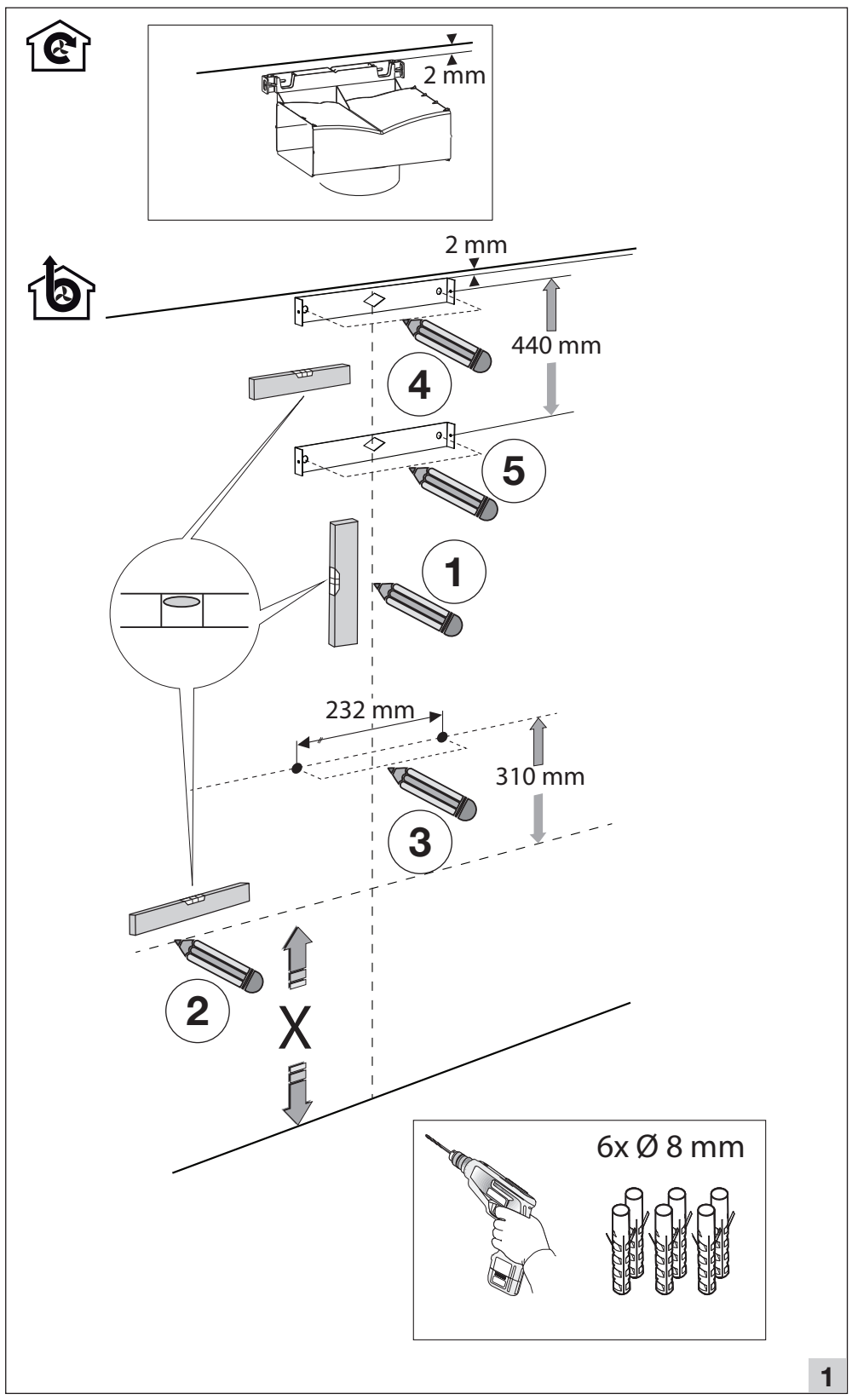
2 mm
2 mm
440 mm
4
5
1
232 mm
310 mm
3
2
X
6x Ø 8 mm
1

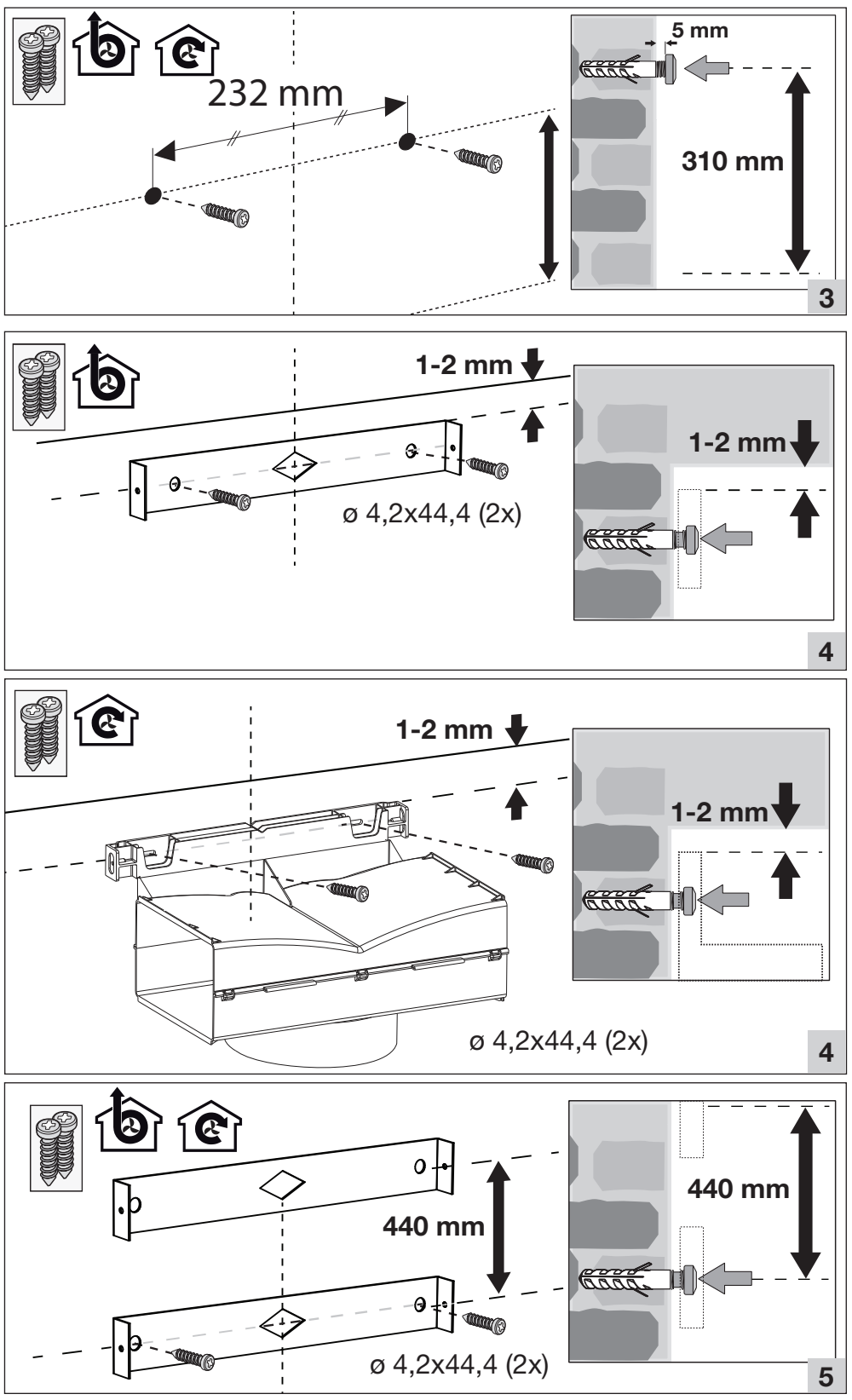
232 mm
5 mm
310 mm
3
1-2 mm
ø 4,2x44,4 (2x)
1-2 mm
4
1-2 mm
1-2 mm
ø 4,2x44,4 (2x)
4
440 mm
440 mm
ø 4,2x44,4 (2x)
5

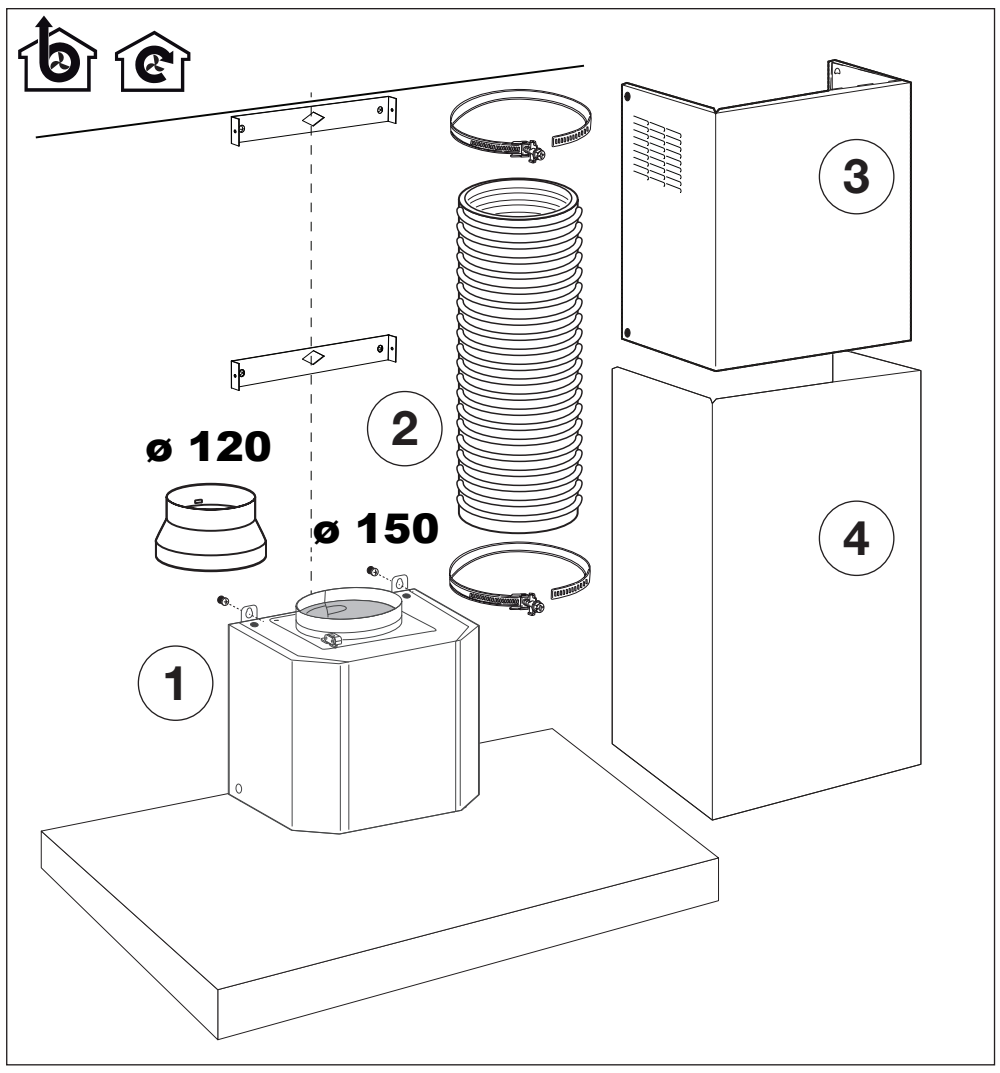
ø 120
ø 150
1
2
3
4

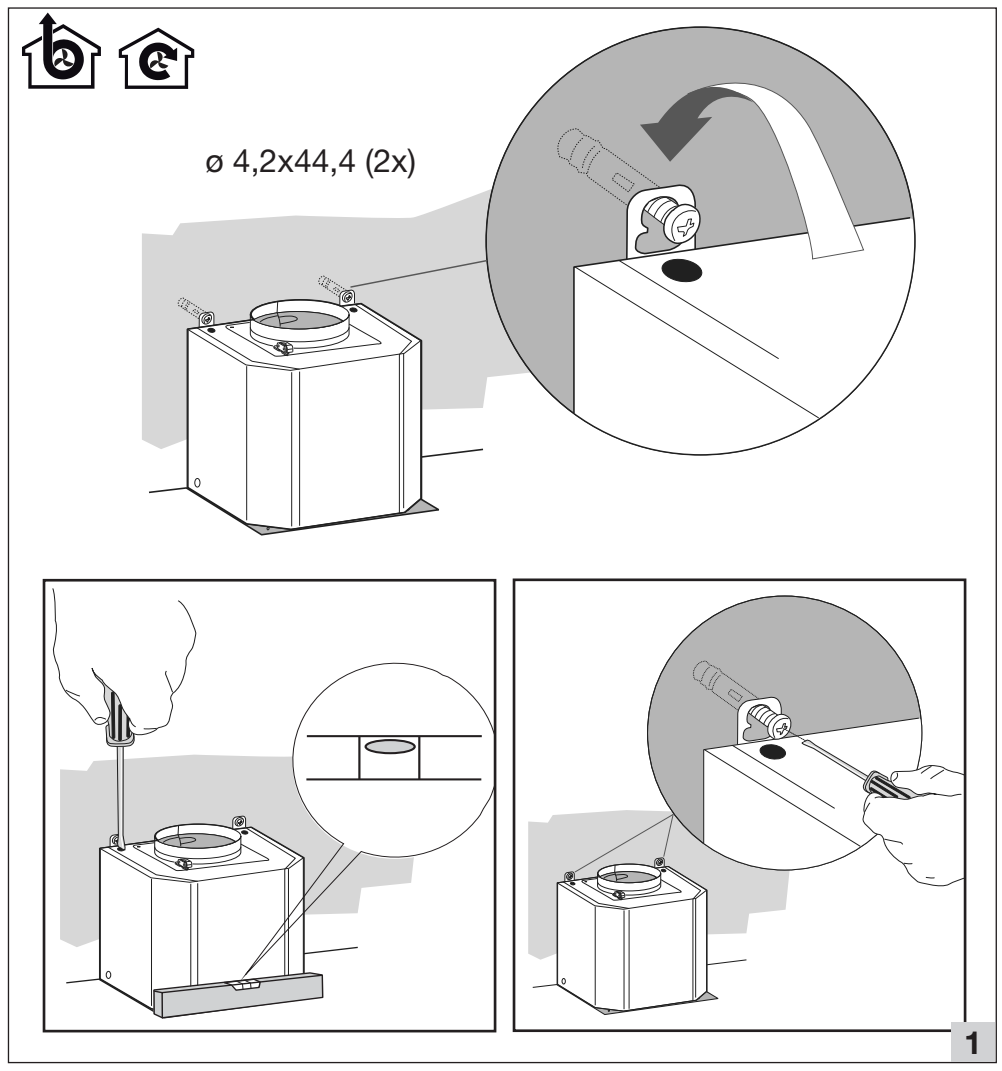
ø 4,2x44,4 (2x)
1

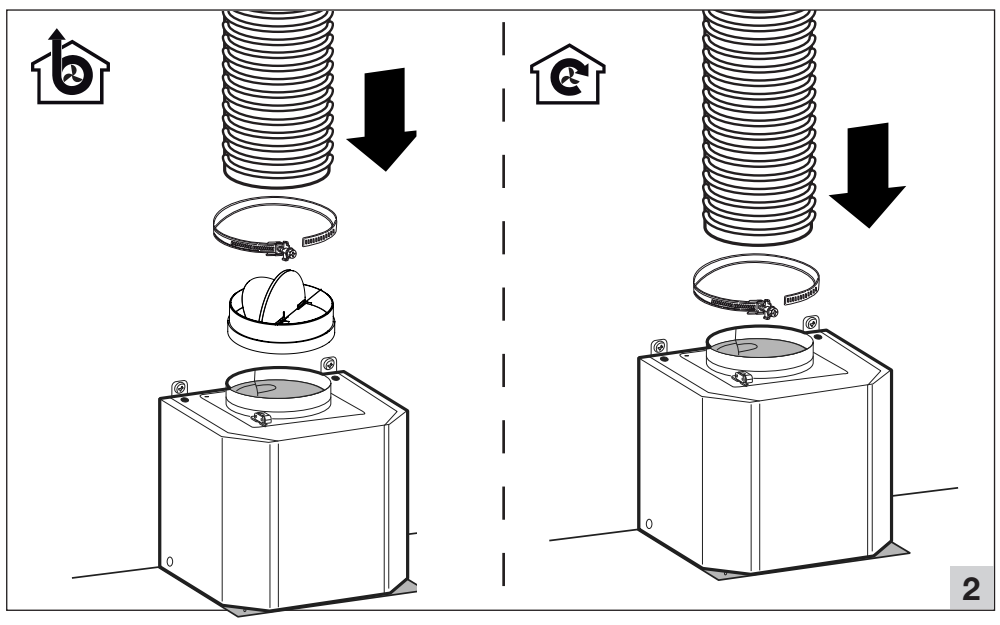
2

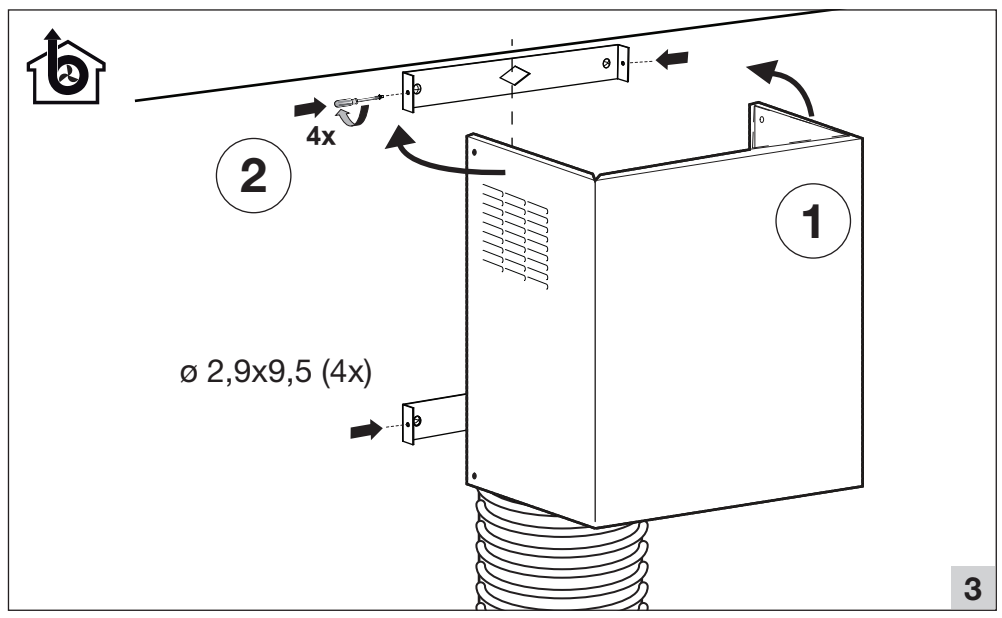
4x
2
1
ø 2,9x9,5 (4x)
3

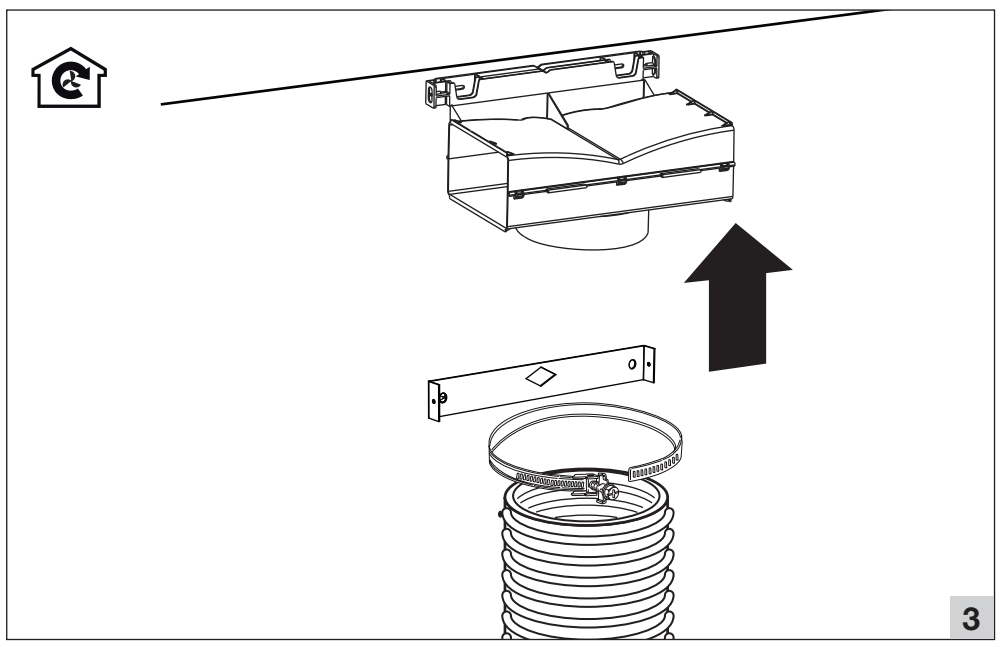
3

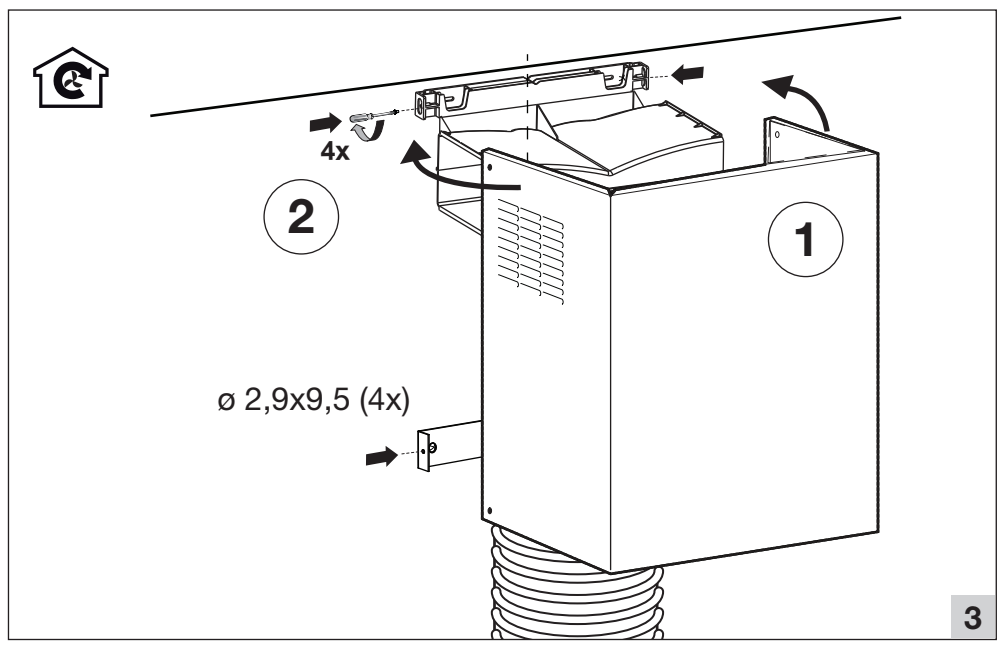
4x
2
1
ø 2,9x9,5 (4x)
3

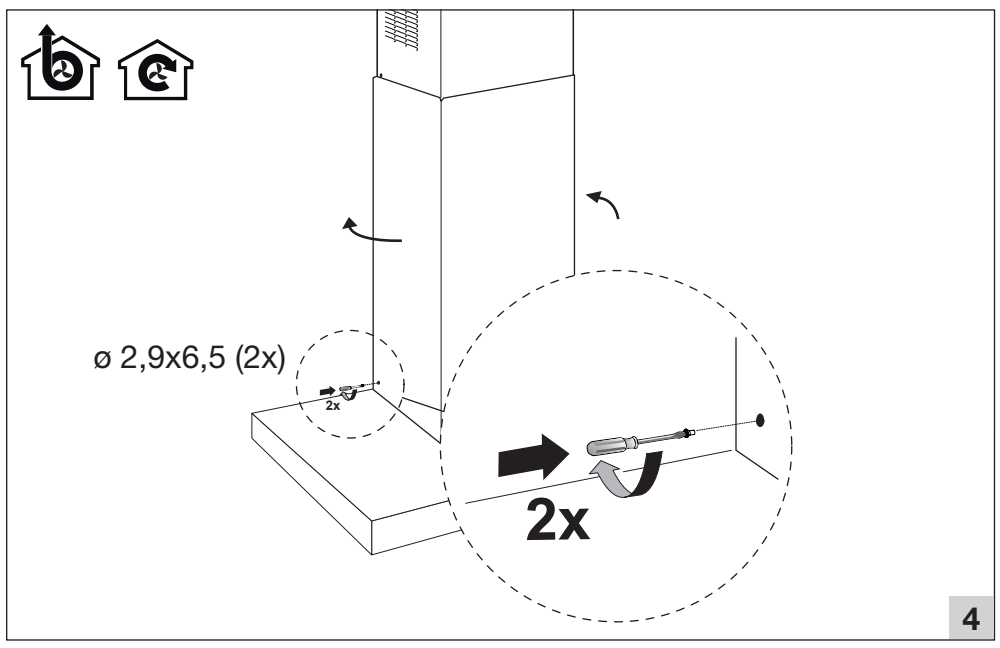
ø 2,9x6,5 (2x)
2x
2x
4

573309