gorenje

ELECTRONIC NO FROST COMBI REFRIGERATOR
Freezer - Fridge
User manual

RÉFRIGÉRATEUR À DEUX PORTES
Congélateur – Réfrigérateur
Manuel d'utilisation

COMBI HLADILNIK Z DVOJNIMI VRATI
Zamrzovalni-Hladilnik
Navodila za uporabo

КОМБИ ХОЛОДИЛЬНИК NO FROST
Морозильная и холодильная камера
Руководство по эксплуатации

FRIŽIDER SA ZAMRZIVAČEM
NO FROST
Uputstva za upotrebu

NRK7191TX

Index

BEFORE USING THE APPLIANCE 2
- General warnings 2
- Old and out-of-order fridges 4
- Safety warnings 4
- Installing and operating your fridge 5
- Before Using your Fridge 5
- Information on No-Frost technology 6

USAGE INFORMATION 7
- Super freeze mode 8
- Super cool mode 8
- Economy mode 9
- Drink cool mode 10
- Screen saver mode 10
- Cooler temperature settings 10
- Freezer temperature settings 11
- Light cancelling mode 11
- Function of Child lock 11

- Warnings about Temperature Adjustments 12
- Accessories 12
  - Ice box 12
  - Freezer box 12
  - Odor Filter 13
  - Roller storage box 13
  - Fresh dial 14
  - Ice pack 14

ARRANGING FOOD IN THE APPLIANCE 14
- Fridge compartment 14
- Deep freeze compartment 15

CLEANING AND MAINTENANCE 19
- Defrosting 19

TRANSPORTATION AND CHANGING OF INSTALLATION POSITION 20
- Repositioning the Door 20

BEFORE CALLING YOUR AFTER SALES SERVICE 21
- Tips for saving energy 23

THE PARTS OF THE APPLIANCE AND THE COMPARTMENTS 24

PART - 1. BEFORE USING THE APPLIANCE

General warnings

WARNING: Keep ventilation openings, in the appliance enclosure or in the built-in structure, clear of obstruction.

WARNING: Do not use mechanical devices or other means to accelerate the defrosting process, other than those recommended by the manufacturer.

WARNING: Do not use electrical appliances inside the food storage compartments of the appliance, unless they are of the type recommended by the manufacturer.

WARNING: Do not damage the refrigerant circuit.

WARNING: To avoid a hazard due to the instability of the appliance, it must be fixed in accordance with the instructions.

- If your appliance uses R600a as a refrigerant – you can learn this information from the label on the cooler- you should be careful during shipment and installation to prevent your appliance's cooler elements from being damaged. Although R600a is an environmentally friendly and natural gas. As it is explosive, in the event of a leak due to damage to the cooler elements, move your fridge from open flame or heat sources and ventilate the room where the appliance is located for a few minutes.
- While carrying and positioning the fridge, do not damage the cooler gas circuit.
- Do not store explosive substances such as aerosol cans with a flammable propellant in this appliance.
- This appliance is intended to be used in household and similar applications such as;
  - staff kitchen areas in shops, offices and other working environments

- farm houses and by clients in hotels, motels and other residential type environments
- bed and breakfast type environments;
- catering and similar non-retail applications

- If the socket does not match the refrigerator plug, it must be replaced by the manufacturer, its service agent or similarly qualified persons in order to avoid a hazard.
- A specially grounded plug has been connected to the power cable of your refrigerator. This plug should be used with a specially grounded socket of 16 amperes. If there is no such socket in your house, please have it installed by an authorized electrician.
- This appliance can be used by children aged from 8 years and above and persons with reduced physical, sensory or mental capabilities or lack of experience and knowledge if they have been given supervision or instruction concerning use of the appliance in a safe way and understand the hazard involved. Children shall not play with the appliance. Cleaning and user maintenance, shall not be made by children without supervision.
- If the supply cord is damaged, it must be replaced by the manufacturer, its service agent or similar qualified persons in order to avoid a hazard.

Old and out-of-order fridges

- If your old fridge has a lock, break or remove the lock before discarding it, because children may get trapped inside it and may cause an accident.
- Old fridges and freezers contain isolation material and refrigerant with CFC. Therefore, take care not to harm environment when you are discarding your old fridges.

Disposal of your old appliance

This symbol on the product or package implies that the product should not be treated as domestic waste. Instead, it should be delivered to applicable waste collection places recycling electrical and electronic equipment. You will contribute to avoid potential negative results regarding environment and human health, which will arise due to wrong waste procedure for the product by ensuring that this product is annihilated properly. Recycling materials will help natural resources be preserved. For more detailed information regarding recycling of this product, please contact local municipality, domestic waste annihilation service or the shop you have purchased the product.

Please ask your municipal authority about the disposal of the WEEE for the reuse, recycle and recovery purposes.

Notes:

- Please read the instruction manual carefully before installing and using your appliance. ***We are not responsible for the damage occurred due to misuse.***
- Follow all instructions on your appliance and instruction manual, and keep this manual in a safe place to resolve the problems that may occur in the future.
- This appliance is produced to be used in homes and it can only be used in domestic environments and for the specified purposes. It is not suitable for commercial or common use. Such use will cause the guarantee of the appliance to be cancelled and our company will not be responsible for the losses to be occurred.
- This appliance is produced to be used in houses and it is only suitable for cooling / storing foods. It is not suitable for commercial or common use and/or for storing substances except for food. Our company is not responsible for the losses to be occurred in the contrary case.

Safety warnings

- Do not use multiple receptacles or extension cord.

- Do not plug in damaged, torn or old plugs.
- Do not pull, bend or damage the cord.

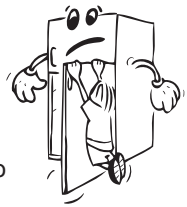

- This appliance is designed for use by adults, do not allow children to play with the appliance or let them hang off the door.
- Do not plug-in or out the plug from the receptacle with wet hands to prevent electrocution!

- Do not place glass bottles or beverage cans in the freezer department. Bottles or cans may explode.

- Do not place explosive or flammable material in your fridge for your safety. Place drinks with higher alcohol amount vertically and by closing their necks tightly in the fridge department.
- When taking ice made in the freezer department, do not touch it, ice may cause ice burns and/or cuts.

- Do not touch frozen goods with wet hands! Do not eat ice-cream and ice cubes immediately after you have taken them out of the freezer department!
- Do not re-freeze frozen goods after they have melted. This may cause health issues like food poisoning.
- Do not cover the body or top of fridge with lace. This affects the performance of your fridge.
- Fix the accessories in the fridge during transportation to prevent damage to accessories.

Installing and operating your fridge

Before starting to use your fridge, you should pay attention to the following points:

- Operating voltage for your fridge is 220-240 V at 50Hz.
- We do not take the responsibility of the damages that occur due to ungrounded usage.
- Place your fridge in a place that it would not be exposed to direct sunlight.
- Your appliance should be at least 50 cm away from stoves, Gas ovens and heater cores, and should be at least 5 cm away from electrical ovens.
- Your fridge should never be used outdoors or left under the rain.

- When your fridge is placed next to a deep freezer, there should be at least 2 cm between them to prevent humidity on the outer surface.
- Do not place anything on your fridge, and install your fridge in a suitable place so that at least 15 cm is available on the upper side.
- The adjustable front legs should be adjusted to make sure your appliance is level and stable. You can adjust the legs by turning them clockwise (or in the opposite direction). This should be done before placing food in the fridge.
- Before using your fridge, wipe all parts back with warm water added with a tea spoonful of sodium bicarbonate, and then rinse with clean water and dry. Place all parts after cleaning.

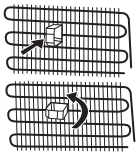

- Install the plastic distance guide (the part with black vanes at the rear) by turning it 90° as shown in the figure to prevent the condenser from touching the wall.
- Refrigerator should be placed against a wall with a free distance not exceeding 75 mm.

Before Using your Fridge

- When it is operated for the first time or after transportation, keep your fridge in the upright position for 3 hours and plug it on to allow efficient operation. Otherwise, you may damage the compressor.
- Your fridge may have a smell when it is operated for the first time; the smell will fade away when your fridge starts to cool.

Information on No-Frost technology

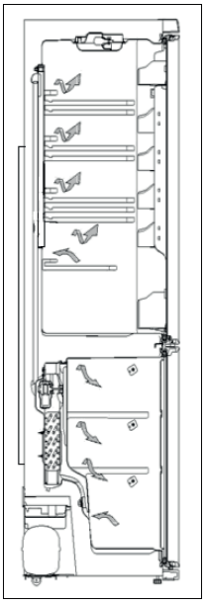

No-frost refrigerators differ from other static refrigerators in their operating principle.

In normal fridges, the humidity entering the fridge due to door openings and the humidity inherent in the food causes freezing in the freezer department. To defrost the frost and ice in the freezer compartment, you are periodically required to turn off the fridge, place the food that needs to be kept frozen in a separately cooled container, and remove the ice gathered in the freezer department.

The situation is completely different in no-frost fridges. Dry and cold air is blown into the fridge and freezer compartments homogeneously and evenly from several points via a blower fan. Cold air dispersed homogeneously and evenly between the shelves cools all of your food equally and uniformly, thus preventing humidity and freezing.

Therefore your no-frost fridge allows you ease of use, in addition to its huge capacity and stylish appearance.

PART - 1. USAGE INFORMATION

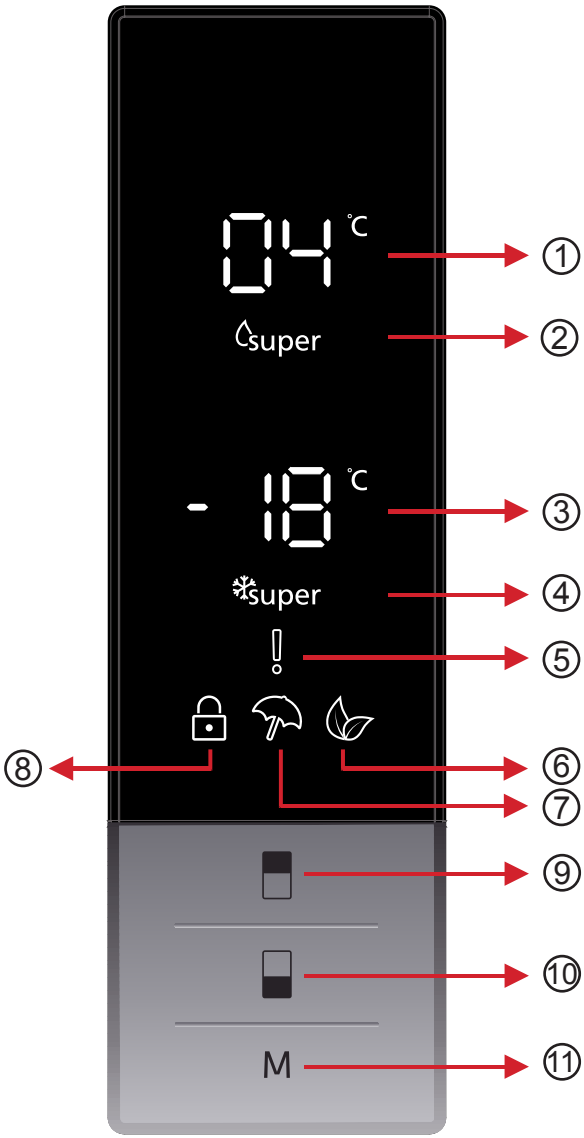

Use of control panel

1. It is cooler set value screen.
2. It is super cooling indicator.
3. It is freezer set value screen.
4. It is super freeze indicator.
5. It is alarm symbol.
6. It is economy mode symbol.
7. It is holiday mode symbol.
8. It is child-lock symbol.
9. It enables the setting value of cooler to be modified and super cool mode to be activated if desired. Cooler maybe set to 8, 6, 5, 4, 2 °C super cool.
10. It enables the setting value of freezer to be modified and super freeze mode to be activated if desired. Freezer may be set to -16, -18, -20, -22, -24°C super freeze.
11. It enables the modes (economy, holiday…) to be activated if desired.

Operating your fridge

Super freeze mode

How would it be used?

- Press freezer set button until Super freeze symbol will be seen on the screen. Buzzer will sound beep beep. Mode will be set.

During this mode:

- Temperature of cooler and super cool mode may be adjusted. In this case super freeze mode continues.
- Economy and Holiday mode can not be selected.
- Super freeze mode can be cancelled by the same operation of selecting.

Super cool mode

How would it be used?

- Press cooler set button until Super cool symbol will be seen on the screen. Buzzer will sound beep beep. Mode will be set.

During this mode:

- Temperature of freezer and super freeze mode may be adjusted. In this case super cool mode continues.
- Economy and Holiday mode can not be selected.
- Super cool mode can be cancelled by the same operation of selecting.

Economy mode

How would it be used?

- Push "mode button" until eco symbol appears.
- If no button is pressed for 1 second. Mode will be set. Eco symbol will blink 3 times. When mode is set, buzzer will sound beep beep.
- Freezer and refrigerator temperature segments will show "E".
- Economy symbol and E will light till mode finishes.

During this mode:

- Freezer may be adjusted. When economy mode will be cancelled, the selected setting values will proceed.
- Cooler may be adjusted. When economy mode will be cancelled, the selected setting values will proceed.
- Super cool and super freeze modes can be selected. Economy mode is automatically cancelled and the selected mode is activated.
- Holiday mode can be selected after cancelling the economy mode. Then the selected mode is activated.
- To cancel, you will just need to press on mode button.

Holliday mode

How would it be used?

Push "mode button" until holiday symbol appears

If no button is pressed for 1 second. Mode will be set. Holiday symbol will blink 3 times. When mode is set, buzzer will sound beep beep.

Cooler temperature segment will show "--".

Holiday symbol and "--" will light till mode finishes.

During this mode:

- Freezer may be adjusted. When holiday mode will be cancelled , the selected setting values will proceed.
- Cooler may be adjusted. When holiday mode will be cancelled, the selected setting values will proceed.
- Super cool and super freeze modes can be selected. Holiday mode is automatically cancelled and the selected mode is activated.
- Economy mode can be selected after cancelling the holiday mode. Then the selected mode is activated.
- To cancel, you will just need to press on mode button.

Drink cool mode

When would it be used?

This mode is used to cool the drinks within adjustable time.

How would it be used?

- Press freezer button for 3 seconds.
- Special animation will start on freezer set value screen and 05 will blink on cooler set value screen.
- Press cooler button to adjust the time (05 - 10 - 15 - 20 - 25 - 30 minutes).
- When you select the time the numbers will blink 3 times on screen and sound beep beep.
- If no button is pressed within 2 seconds the time will be set.
- The countdown starts from the adjusted time minute by minute.
- Remaining time will blink on the screen.
- To cancel this mode press freezer set button for 3 seconds.

Screen saver mode

How to use?

- This mode will be activated when you press on mode button for 5 seconds.
- If no button is pressed within 5 seconds when he mode is active, lights of the control panel will go off.
- If you press any button when lights of control panel are off, the current settings will appear on the screen, and then you can maket he adjustment as you want. If you neither cancel screen saver mode nor press on any button in 5 seconds, the control panel will go off again.
- To cancel screen saver mode press on mode button for 5 seconds again.
- When screen saver mode is active you can also activate child lock.
- If no button is pressed within 5 seconds after child lock is activated, the lights of the control panel will turn off. You can see latest status of settings or modes after you pres any button. While control panel ‘s light is on, you can cancel child lock as described in the instruction of this mode.

Cooler temperature settings

- Initial temperature value for Cooler Setting Indicator is +4 °C.
- Press cooler button once.
- When you first push this button, the last value appears on the setting indicator of the cooler.
- Whenever you press on this button, lower temperature will be set. (+8°C, +6°C, +5°C, +4°C, +2°C, supercool)
- When you push the cooler set button until supercool symbol appears, and if you do not push any button in 1 seconds Super Cool will flash.
- If you continue to press, it will restart from +8°C.
- The temperature value selected before Holiday Mode, Super Freeze Mode, Super Cool Mode or Economy Mode is activated will remain the same when the mode is over or cancelled. The appliance continues to operate with this temperature value.

Freezer temperature settings

- Initial temperature value for Freezer Setting Indicator is -18°C.
- Press freezer set button once.
- When you first push this button, the last set value will blink on screen.
- Whenever you press on this button, lower temperature will be set (-16°C, -18°C, -20°C, -22°C, -24°C superfreeze).
- When you push the freezer set button until superfreeze symbol appears, and if you do not push any button in 1 seconds Super Freeze will flash.
- If you continue to press, it will restart from -16°C.
- The temperature value selected before Holiday Mode,
- Super Freeze Mode, Super Cool Mode or Economy Mode is activated will remain the same when the mode is over or cancelled. The appliance continues to operate with this temperature value.

Light cancelling mode

When would it be used?

- If you want to cancel lights of cooler, you can select this mode.
- While pushing on freezer, cooler, mode buttons, open and close one of the doors for 3 times. The mode will be selected in this way. From now on, the lights will not come on when the function is not cancelled by the same way.
- If you want to cancel this mode, repeat the same process or the mode will automatically cancel itself after 24 hours.

Function of Child lock

When would it be used?

To prevent children from playing with the buttons and changing the settings you have made, child lock is available in the appliance.

Activating Child Lock

Press on Freezer and Cooler buttons simultaneously for 5 seconds.

Deactivating Child Lock

Press on Freezer and Cooler buttons simultaneously for 5 seconds.

Note: Child lock will also be deactivated if electricity is interrupted or the fridge is unplugged.

Warnings about Temperature Adjustments

- Your temperature adjustments will not be deleted when an energy breakdown occurs.
- It is not recommended that you operate your fridge in environments colder than 10°C in terms of its efficiency.
- Temperature adjustments should be made according to the frequency of door openings and the quantity of food kept inside the fridge.
- Do not pass to another adjustment before completing an adjustment.
- Your fridge should be operated up to 24 hours according to the ambient temperature without interruption after being plugged in to be completely cooled. Do not open doors of your fridge frequently and do not place much food inside it in this period.
- A 5 minute delaying function is applied to prevent damage to the compressor of your fridge, when you take the plug off and then plug it on again to operate it or when an energy breakdown occurs. Your fridge will start to operate normally after 5 minutes.
- Your fridge is designed to operate in the ambient temperature intervals stated in the standards, according to the climate class stated in the information label. We do not recommend operating your fridge out of stated temperatures value limits in terms of cooling effectiveness.

Climate Class	Ambient Temperature °C
T	Between 16 and 43 (°C)
ST	Between 16 and 38 (°C)
N	Between 16 and 32 (°C)
SN	Between 10 and 32 (°C)

Note: If the temperature of the environment is higher than 38°C, the freezer partition temperature cannot be adjusted to -22°C and -24°C. It can only be adjusted to the values of -16°C, -18°C, -20°C.

Accessories

Ice box

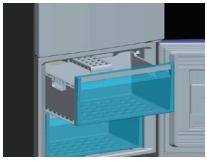

- To remove ice box; pull the upper freezer box out as far as possible and then pull the ice box out.
- Fill 3/4 full of water and place the ice box in freezer.

Note: While placing the ice box in the freezer, place in a horizontal position. Otherwise the water in the ice box can be spill.

Freezer box

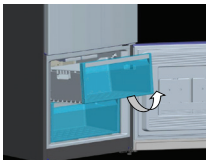

The freezer box allows foods are maintained more regularly.

Removing The freezer box;

- Pull the box out as far as possible
- Pull the front of box up and out.

! ***Make the inverse of the same operation for the resetting the sliding compartment.***

Note: *Always Keep the handle of box while removing the box.*

Odor Filter

The filter in this area, blocks the bad smell in the cooler compartment.

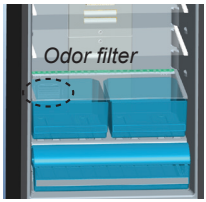

Roller storage box

You can adjust and use this department as 3 different functional department.

sliding part

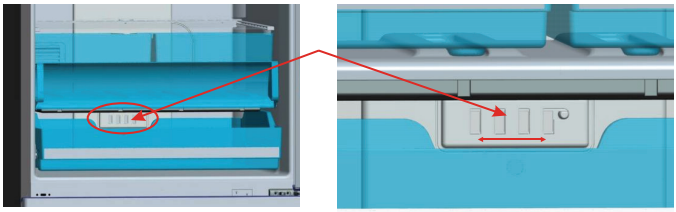

1- To use for 0 °C Department: If you want to use this compartment as 0°C box, you must take the sliding part (cover, which is indicated in picture) from closed position to open position and at the same time adjust refrigerator setting as 2°C.

2- To use for Crisper Department: If you want to use this compartment as crisper, you must take the sliding part (cover, which is indicated in picture) from open position to closed position.

3- To use for Chiller Department: If you want to use this compartment as chiller, you must take the sliding part (cover, which is indicated in picture) from closed position to open position and at the same time adjust refrigerator setting as 4°C or 5°C. Thus, temperature of this department has been adjusted as 1-2°C colder than refrigerator compartment's.

- While this department is used as 0 °C Department, Keeping food in the Chiller compartment instead of the freezer or refrigerator compartment allows food retain freshness and flavour longer, while preserving its fresh appearance. When chiller tray becomes dirty, remove it and wash it with water. (Water freezes at 0°C, but foods containing salt or sugar freeze at temperature lower than that) Normally people use the chiller compartment for raw fish, lightly pickled, rice, etc...
- Pull the chiller shelf out toward you. the cover will open automatically

! Do not put foods you want to freeze or ice trays in order to make ice.

Removing The chiller shelf;

- Open the cover fully. (Picture-1)
- Pull the chiller shelf out toward you. (Picture-2)
- Pull the wheels of chiller shelf up from rail to remove. (Picture-3)

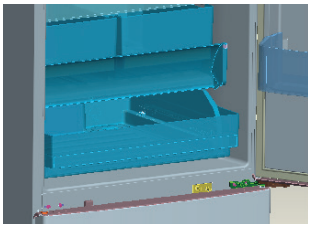

Picture 1

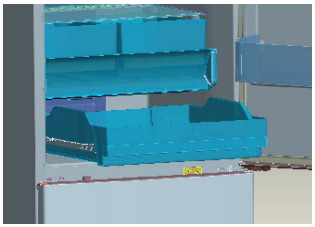

Picture 2

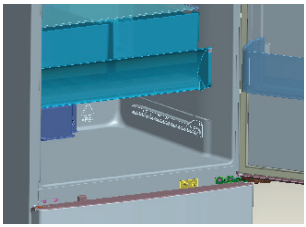

Picture 3

Fresh dial

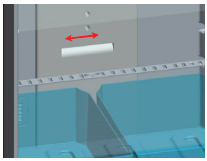

In case of the crisper is totally full, the fresh dial is located in front of crisper, should be opened. By means of this the air in the crisper and humidity rate will be controlled and endurance life will be increased.

If you see any condensation on glass shelf, you must open this klape which is on behind of shelf.

Ice pack

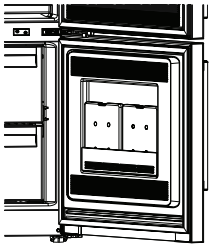

If a power failure or malfunction occurs, that ice pack can be used to slow down the thawing process. The longest storage time is obtained by placing the ice pack directly on the food in the top compartment.

To save space, the ice pack can be storaged in the door compartment.

The ice pack can also be used to cool food temporarily, for example in a cold bag.

PART - 3. ARRANGING FOOD IN THE APPLIANCE

Fridge compartment

- To prevent humidification and odor formation, the food should be placed in the refrigerator in enclosed cups or with their top being covered.
- The hot food and drinks should also be cooled in the room temperature before being placed in the refrigerator.
- Please do not prop the packaged food and containers against the lamp and cover of the cooling compartment.
- Fruits and vegetables: Can be placed in the crisper directly without wrapping them.

Some recommendations have been specified below for the placement and storage of your food in the cooling compartment.

Food	Maximum Storing time	Where to place in the fridge department
Vegetables and fruits	1 week	Vegetable bin
Meat and fish	2 - 3 Days	Wrapped in plastic foil or bags or in a meat container (on the glass shelf)
Fresh cheese	3 - 4 Days	In special door shelf
Butter and margarine	1 week	In special door shelf
Bottled products milk and yoghurt	Until the expiry date recommended by the producer	In special door shelf
Eggs	1 month	In the egg shelf
Cooked food		All shelves

NOTE: Potatoes, onions and garlic should not be stored in the refrigerator.

Deep freeze compartment

- Please use the deep freeze compartment of your refrigerator for storing the frozen food for a long time and for producing ice.
- If you are going to use the refrigerator with maximum freezing capacity:
  * Place the foods that you want to freeze to the top basket of the freezer department without exceeding the freezing capacity of your refrigerator (for 466 model).
  * Place the foods that you want to freeze to the bottom basket of the freezer department without exceeding the freezing capacity of your refrigerator (for 566 model).
  * While you use Quick Freeze Mode , you mustn't storage an exist foozen food near the fresh foods that you want to freeze.

  Then enable the "Quick Freeze" mode again. You may place your food next to the other frozen food after they are frozen (for at least 24 hours after the 2nd activation of the "Quick Freeze" mode).
- Please do not place the food you shall newly freeze nearby the already frozen food.
- You should freeze the food to be frozen (meat, minced meat, fish, etc.) by dividing them into portions in such a way that they can be consumed once.
- Please do not refreeze the frozen food once they are thawed. It may pose a danger for your health since it might cause problems such as food poisoning.
- Do not place the hot meals in your deep freeze before they become cold. You would cause the other food frozen beforehand in the deep freeze to become putrefied.
- When you buy frozen food, makes sure that they were frozen under appropriate conditions and the package is not torn.
- While storing the frozen food, the storage conditions on the package should certainly be observed. If there is not any explanation, the food must be consumed within the shortest time possible.
- Frozen foods must be carried without corrupting them and placed on the quick freezing shelf as soon as possible. Do not use door shelves for freezing purpose.
- If there had been humidification in the frozen food package and it has a foul smell, the food might have been stored under unsuitable conditions previously and gone rotten. Do not purchase this type of foods!
- The storage durations of frozen food change depending on the ambient temperature, the frequent opening and closing of the doors, thermostat settings, food type and the time elapsed from the purchase time of the food to the time it is placed into the freezer. Always abide by the instructions on the package and never exceed the indicated storage duration.
- If you keep open freezer door for a long time or forget open, there will be a frost on subgrade of freezer. Therefore that can cause to prevent of air curcilation. For overcame this situation, first plug out and wait for thawing. After this frost will thaw, you must clean freezer.
- To increase storage volume of freezer, you can remove baskets, cover..etc
- The declared volume on label is equal which the appliances is used without baskets, covers, etc...

Note: Frozen meat should be cooked as fresh meat after being thawed. If the meat is not cooked after being thawed, it should never be frozen again.

Some recommendations have been specified on pages 18, 19 and 20 for the placement and storage of your food in the deep freeze compartment.

	Maximum Storing time (months)	Thawing time in room temperature (hours)	Thawing time in oven (minutes)
Bread	4 - 6	2 - 3	4-5 (220-225 °C)
Biscuits	3 - 6	1 - 1,5	5-8 (190-200 °C)
Pastry	1 - 3	2 - 3	5-10 (200-225 °C)
Pie	1 - 1,5	3 - 4	5-8 (190-200 °C)
Phyllo dough	2 - 3	1 - 1,5	5-8 (190-200 °C)
Pizza	2 - 3	2 - 4	15-20 (200 °C)

Dairy Products	Preparation	Maximum Storing time (months)	Storing Conditions
Packet (Homogenize) Milk	In its own packet	2 - 3	Pure Milk – In its own packet
Cheese-excluding white cheese	In slices	6 - 8	Original package may be used for short storing period. It should be wrapped in foil for longer periods.
Butter, margarine	In its package	6	

Meat and fish	Preparation	Maximum Storing time (month)
Steak	Wrapping in a foil	6 - 8
Lamb meat	Wrapping in a foil	6 - 8
Veal roast	Wrapping in a foil	6 - 8
Veal cubes	In small pieces	6 - 8
Lamb cubes	In pieces	4 - 8
Minced meat	In packages without using spices	1 - 3
Giblets (pieces)	In pieces	1 - 3
Bologna sausage/salami	Should be packaged even if it has membrane	
Chicken and turkey	Wrapping in a foil	4 - 6
Goose and Duck	Wrapping in a foil	4 - 6
Deer, Rabbit, Wild Boar	In 2.5 kg portions and as fillets	6 - 8
Fresshwater fishes (Salmon, Carp, Crane, Siluroidea)	After cleaning the bowels and scales of the fish, wash and dry it; and if necessary, cut the tail and head.	2
Lean fish; bass, turbot, flounder		4
Fatty fishes (Tunny, Mackarel, bluefish, anchovy)		2 - 4
Shellfish	Cleaned and in bags	4 - 6
Caviar	In its package, aluminium or plastic container	2 - 3
Snail	In salty water, aluminum or plastic container	3

Vegetables and Fruits	Preparation	Maximum Storing time (months)
String beans and beans	Wash and cut to small pieces and boil in water	10 - 13
Beans	Hull and wash and boil in water	12
Cabbage	Cleaned and boil in water	6 - 8
Carrot	Clean and cut to slices and boil in water	12
Pepper	Cut the stem, cut into two pieces and remove the core and boil in water	8 - 10
Spinach	Washed and boil in water	6 - 9
Cauliflower	Take the leaves apart, cut the heart into pieces, and leave it in water with a little lemon juice for a while	10 - 12
Eggplant	Cut to pieces of 2cm after washing	10 - 12
Corn	Clean and pack with its stem or as sweet corn	12
Apple and pear	Peel and slice	8 - 10
Apricot and Peach	Cut into two pieces and remove the stone	4 - 6
Strawberry and Blackberry	Wash and hull	8 - 12
Cooked fruits	Adding 10 % of sugar in the container	12
Plum, cherry, sourberry	Wash and hull the stems	8 - 12

PART - 4. CLEANING AND MAINTENANCE

- Make sure to unplug the fridge before starting to clean it.

- Do not wash your fridge by pouring water.

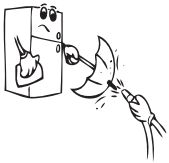

- You can wipe the inner and outer sides with a soft cloth or a sponge using warm and soapy water.

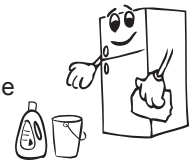

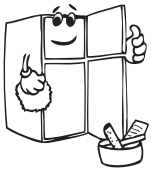

- Remove the parts individually and clean with soapy water. Do not wash in washing machine.

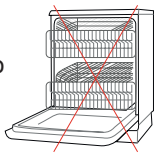

- Never use flammable, explosive or corrosive material like thinner, gas, acid for cleaning.

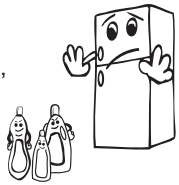

- You should clean the condenser with broom at least once a year in order to provide energy saving and increase the productivity.

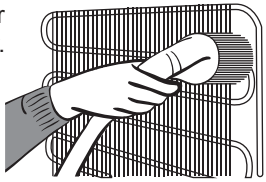

Make sure that your fridge is unplugged while cleaning.

Defrosting

Defrosting occurs fully automatically during operation; the defrost water is collected by the evaporating tray and evaporates automatically.

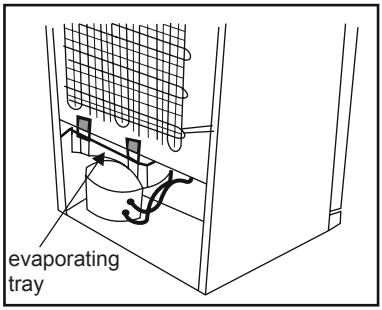

Replacing The Light Led

Please call the service man.

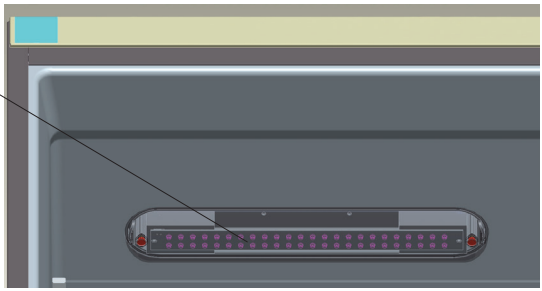

PART - 5. TRANSPORTATION AND CHANGING OF INSTALLATION POSITION

Transportation and Changing of Installation Position

- Original package and foam may be kept for re-transportation (optionally).
- You should fasten your fridge with thick package, bands or strong cords and follow the instructions for transportation on the package for re-transportation.
- Remove movable parts (shelves, accessories, vegetable bins etc.) or fix them into the fridge against shocks using bands during re-positioning and transportation.

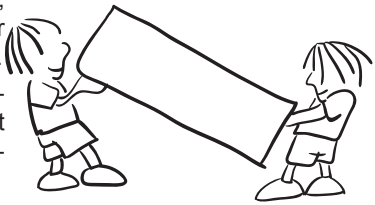

Carry your fridge in the upright position.

Repositioning the Door

- It is not possible to change the opening direction of your fridge door, if the door handles on your fridge are installed from the front surface of the door.
- It is possible to change the opening direction of the door on models without any handles.
- If the door opening direction of your fridge may be changed, you should contact the nearest Authorized Service to have the opening direction changed.

PART - 6. BEFORE CALLING YOUR AFTER SALES SERVICE

Check Warnings;

Your fridge warns you if the temperatures for cooler and freezer are in improper levels or when a problem occurs in the appliance. Warning codes are displayed in the Freezer and Cooler Indicators.

ERROR TYPE	ERROR TYPE	WHY	WHAT TO DO
SR	"Failure Warning"	There is/are some part(s) Out of order or there is a failure in cooling process	Call Service for assistance as soon as possible.
SR – Set value blink on freezer set value screen	Freezer comp. Not Cold enough	This caution will be seen especially after long term of power failure	1. Do not freeze the foods that are thaw and use in short time period. 2. Set the freezer temperature to colder values or set the super freeze , until the compartment gets to normal temperature. 3. Do not put fresh food until this failure is off.
SR – Set value Blink on cooler set value screen	"Refrigerator comp. Not Cold enough"	Ideal temperature for Ref. Compartment is +4 °C. If you see this warning your foods have risk of spoiling.	1. Set the refrigerator temperature to colder values or set the super cooling mode until the compartment gets to normal temperature. 2. Do not open the door much until this failure is off.
SR – Set value blink on freezer and cooler set value screen	"not cold enough Warning"	It is combination of "not cool enough" error for both of the compartments.	You will see this failure when first starting the appliance. It will be off after the compartments gets normal temperature
SR – Set value blink on cooler set value screen	Refrigerator comp. too Cold	The foods starts to freeze because of the too much cold temperature	1. Check if the “Super cooling mode” is on 2. Decrease the refrigerator temperature values
“--”	"Low voltage Warning"	When the power supply gets lower than 170 V the appliance gets to steady position.	This is not a failure. This prevents any damages on the compressor. This warning will off after the voltage gets required level

If your refrigerator does not operate;

- • Is there a power failure?
- • Is the plug connected to the socket correctly?
- • Is the fuse of the socket to which the plug is connected or the main fuse blown?
- • Is there any failure at the socket? To check this, plug your refrigerator to a socket this is surely operating.

Control warnings;

If the temperatures of the cooling and freezer compartments are not in the suitable levels or there is a problem in the appliance, your refrigerator will warn you. Warning codes appear in the Freezer and Cooling Compartment Setting Displays.

If your refrigerator is operating noisily;

Normal Noises

Crackling (Ice Cracking) Noise:

- It is heard during the automatic defrosting process.
- Once the device has been cooled or heated (expansions in the device material).

Short Cracking Noise: It is heard when the thermostat turns on and off the compressor.

Compressor Noise: It is the normal engine noise. This noise indicates that the compressor is operating normally. As the compressor is being introduced, it might operate a little bit more noisily for a short period of time.

Bubbling and burbling sound: This noise is emitted as the coolant fluid flows through the pipes within the system.

Water flowing sound: This is the normal sound of water flowing into the evaporation container during the defrosting process. This sound may be heard during the defrosting process performed in the device.

Water blowing sound: It is the normal fan sound. This sound may be heard due to air circulation in No Frost refrigerators as the system is operating normally.

If the edges of the refrigerator cabin contacted by the door seal are hot;

Especially in summer months (in hot weathers), there might be heating on the surfaces contacted by the seal on the refrigerator when the compressor is operating and this is quite normal.

If there is humidification in the inner parts of your refrigerator;

- Has the food been properly packaged? Have the cups been well dried before they were put into the refrigerator?
- Are the doors of the refrigerator opened very frequently? When the door is opened, the humidity found in the air in the room enters the refrigerator. Especially if the humidity rate in the room is too high, the more frequently the door is opened the faster will be the humidification.

If the doors are not being properly opened and closed:

- Are the food packages preventing the doors from being closed?
- Have the door compartments, shelves and drawers been properly placed?
- Have the door seals been defective or torn?
- Is your refrigerator standing on an even ground?

IMPORTANT NOTES:

- Compressor protection function will be activated after sudden power breakdowns or after unplugging the appliance, because the gas in the cooling system is not stabilized yet. Your fridge will start after 5 minutes, there is nothing to worry about.
- If you will not use your fridge for a long time (e.g. in summer holidays) unplug it. Clean your fridge according to Part 4 and leave the door open to prevent humidity and smell
- If the problem persists after you have followed all the instructions above, please consult to the nearest authorized service.
- The appliance you bought is designed for home type use and can be used only at home and for the stated purposes. It is not suitable for commercial or common use. If the consumer use the appliance in a way that does not comply with these features, we emphasize that the producer and the dealer shall not be responsible for any repair and failure within the guarantee period.

Conformity Information

- This appliance is designed for use at an ambient temperature within the 16°C - 43°C range.

Tips for saving energy

1– Install the appliance in a cool, well ventilated room , but not in direct sunlight and not near heat source (radiator, cooker.. etc.). Otherwise use an insulating plate.

2– Allow warm food and drinks to cool down outside the appliance.

3– When thawing frozen food, place it in the refrigerator compartment. The low temperature of the frozen food will help to cool the refrigerator compartment when it is thawing. So it reduces the energy requirements.

4– When placing, drinks and liquids they must be covered. Otherwise humidity increases at the appliance. Therefore the working time gets longer. Also covering drinks and liquids helps preserve the smell and taste.

5– When placing food and drinks, open the appliance door as briefly as possible.

6– Keep the covers closed of any different temperature compartment in the appliance (crisper, chiller ...etc.).

7– Door gasket must be clean and pliable. Replace gaskets if worn.

PART - 7. THE PARTS OF THE APPLIANCE AND THE COMPARTMENTS

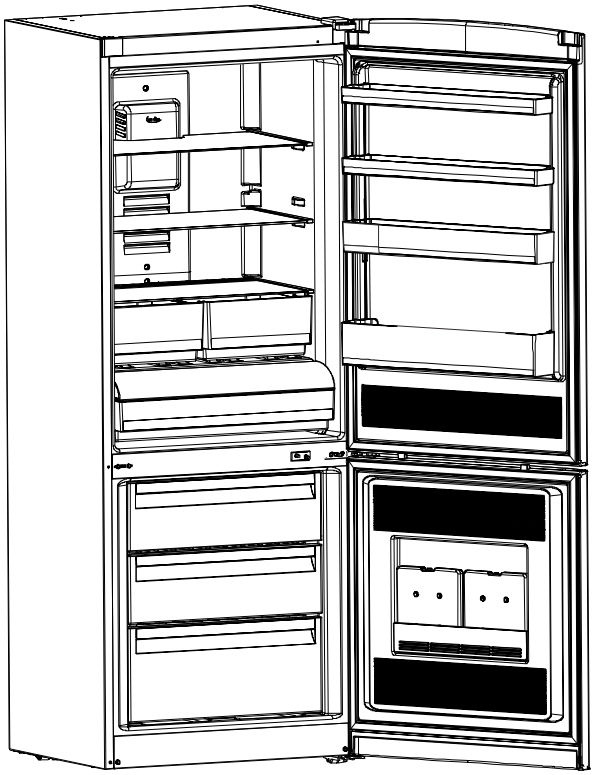

This figure has been drawn for information purposes to show the various parts and accessories in the appliance. Parts may vary according to the model of the appliance.

A) Fridge Compartment
B) Freezer Compartment
1) Light Sensor
2) Cooler Glass Shelves
3) Crisper Cover
4) Odor filter
5) Crispers
6) Roller Storage Box Cover
7) Roller Storage Box
8) Lamb Switch
9) Freezer Upper Basket
10) Freezer Middle Basket
11) Freezer Bottom Basket
12) Ice Tray
13) Battery Cover
14) Cooling Battery
15) Bottle Shelf
16) Middle Shelf
17) Upper Shelves
18) Egg Holder

Table des matières

AVANT D'UTILISER VOTRE REFRIGERATEUR 26
Avertissements Généraux 26
Instructions se sécurité 28
Recommandations 28
Montage et mise en marche de votre appareil 29
Avant de commencer à utiliser votre appareil 30
Informations relatives à la technologie sans givre 30

INFORMATIONS RELATIVES À L'UTILISATION DE L'APPAREIL 31
Informations relatives à l'utilisation 31
Fonctionnement du réfrigérateur 32
Mode super congélation 32
Mode super réfrigération 32
Mode économie 33
Mode vacances 33
Fonction de verrouillage parental 35
Mode économiseur d'écran 35
Paramètres de température du congélateur 36
Accessoires 38
Compartiment à glace 38
Clayette de congélateur 38
Filtre à odeur 38
Dispositif de rafraîchissement 39
Bac de rangement à roulettes 39

RANGEMENT DES DENREES 40
Compartiment de réfrigération 40
Compartiment surgélateur 40

NETTOYAGE ET ENTRETIEN 42
Dégivrage 42
Remplacer l'ampoule 43

LIVRAISON ET REPOSITIONNEMENT 43
Repositionner la porte 43

AVANT DE NOUS CONTACTER 44
Astuces pour économiser de l'énergie 47

LES PARTIES DE L'APPAREIL ET LES COMPARTIMENTS 48

PARTIE 1. AVANT D'UTILISER VOTRE REFRIGERATEUR

Avertissements Généraux

MISE EN GARDE: N'obstruez pas les ventilations naturelles de l'appareil (avant bas et arrière haut)

MISE EN GARDE: Ne pas utiliser de dispositifs mécaniques ou autres moyens pour accélérer le processus de dégivrage autres que ceux recommandés par le fabricant.

MISE EN GARDE: Ne pas endommager le circuit de réfrigération.

MISE EN GARDE: Ne pas utiliser d'appareils électriques à l'intérieur du compartiment de stockage des denrées, à moins qu'ils ne soient du type recommandé par le fabricant.

MISE EN GARDE: Pour éviter tout risque lié à l'instabilité de l'appareil, fixez-le suivant les instructions prescrites.

- Le gaz réfrigérant R600a qui est contenu dans le réfrigérateur est un gaz naturel et non nuisible à l'environnement, mais combustible. Il est donc important de transporter et installer votre réfrigérateur avec soin afin de ne pas endommager les conduits réfrigérants. Dans le cas d'un choc ou fuite de gaz,éviter tout contact avec une flamme ou un foyer à proximité et ventiler le local.
- Il est recommandé de ne pas utiliser des objets métalliques pointus ou autres objets artificiels pour accélérer la décongelation.
- Ne pas stocker dans cet appareil des substances explosives telles que des aérosols contenant des gaz propulseurs inflammables.
- Cet appareil est conçu pour être utilisé à domicile et dans les endroits suivants : (excluant les utilisations professionnelles)

  - espaces cuisines se trouvant dans les magasins, bureaux et tout autre environnement de travail

  - maisons de campagne et chambres d'hôtels, de motels et tout autre espace résidentiel;

  - environnement familial;

- service de restauration et lieu similaire

- Ne pas mettre en marche au moyen d'un programmateur, d'une minuterie, ou d'un système de commande à distance séparé ou tout autre dispositif qui met l'appareil sous tension automatiquement.
- Si la prise murale ne correspond pas à la fiche du réfrigérateur, elle doit être remplacée par un installateur qualifié afin d'éviter un danger.
- Cet appareil ne doit pas être utilisé par les personnes (y compris les enfants) ayant des capacités physiques, sensorielles ou mentales réduites ou par des personnes ne possédant pas l'expérience ou la connaissance requise. Elles ne peuvent être autorisées à utiliser cet appareil qu'après avoir été formées ou bien sous la supervision d'une personne responsable de leur sécurité. Les enfants doivent être surveillés afin de s'assurer qu'ils ne jouent pas avec cet appareil.
- Une prise spéciale est installée au câble d'alimentation de votre appareil. Cette prise doit être obligatoirement branchée sur une prise murale avec terre, d'une valeur d'au moins 16 ampères. Si vous ne disposez pas d'une telle prise murale, veuillez la faire installer par un électricien qualifié.
- Si le cordon d'alimentation est endommagé, il doit être remplacé par le fabricant ou par un agent de maintenance ou une personne dûment qualifiée.
- Cet appareil ne doit pas être utilisée par des enfants de moins de 8 ans, ou par des personnes dont les capacités physiques, sensorielles ou mentales sont limitées, ou manquant d'expérience ou de connaissances requises, les empêchant d'utiliser cet appareil sans risque lorsqu'ils sont sans surveillance ou en l'absence d'instructions d'une personne responsable leur assurant une utilisation de l'appareil sans danger, après une explication des risques auxquels ils s'exposent. Les enfants ne doivent pas jouer

avec l'appareil. Les opérations de nettoyage et d'entretien effectués par des enfants doivent se faire sous la supervision d'une personne responsable.

- Cet appareil n'est pas prévu pour une utilisation à des altitudes supérieures à 2000 m.

Instructions se sécurité

- Ne pas utiliser d'appareils électriques à l'intérieur du réfrigérateur.
- Si cet appareil sert à remplacer un vieil appareil, retirez ou détruisez les fermetures avant de vous débarrasser de l'appareil. Ceci permet d'éviter aux enfants de s'enfermer dans l'appareil et de mettre ainsi leur vie en danger.
- Les appareils hors d'usage renferment des gaz dans l'isolation et dans le circuit réfrigérant qui doivent être évacués correctement. L'ancien appareil doit obligatoirement être mis au rebut dans une déchetterie, ou repris par le magasin vendeur de l'appareil neuf. Contacter votre Mairie pour obtenir des renseignements concernant la mise au rebut et les endroits possibles. Assurez-vous que les tubes frigorifiques ne sont pas endommagés avant la mise au rebut.
- Les produits électriques et électroniques usagés ne doivent pas être jetés avec les ordures ménagères. Renseignez-vous auprès du revendeur où vous avez acheté ce produit pour obtenir la marche à suivre en matière de recyclage.

Remarque importante:

Important ! Veuillez lire attentivement le manuel d'utilisation avant de procéder à l'installation et à l'utilisation de votre appareil. Notre responsabilité ne saurait être engagée en cas de dommages dus à une mauvaise utilisation du produit.

A la réception de l'appareil, vérifiez qu'il ne soit pas endommagé et que les pièces et accessoires soient en parfait état.

N'utilisez pas un appareil endommagé. En cas de doute, vérifiez auprès de votre vendeur.

Recommandations

- Interdiction d'utiliser des adapteurs ou joints qui pourraient provoquer le surchauffage ou l'incendie .
- Veuillez ne pas insérer de fiche avec le câble endommagée, déchirée ou usée à l'intérieur de la prise.
- Ne tordez pas et ne pliez pas les câbles.

- Ne pas permettre aux enfants de jouer avec l'appareil . Les empêcher de s'asseoir sur les rayons ou de se suspendre à la porte .
- Pour racler le givre formé dans la partie congélante, ne pas utiliser des objets metalliques tranchants qui pourraient Abîmer le corps du congélateur et créer des dommages irréversibles . Pour faire cela, utiliser un grattoir en plastique.

- Ne pas insérer la fiche dans la prise avec la main mouillée .
- Afin d'éviter le danger d'explosion des bouteilles ou boîtes métalliques qui contiennent des liquides gazeux, ne pas les placer dans la partie congélation.

- Les bouteilles contenant de l'alcool en grande quantité doivent être soigneusement rebouchées et placées perpendiculairement dans l'appareil .
- Ne pas toucher la surface réfrigérante avec la main mouillée, afin d'éviter le risque d'être brulé ou blessé.

- Ne pas manger le givre sortie de la partie congélante .

Montage et mise en marche de votre appareil

Avertissement ! Cet appareil doit être branché à une borne de mise à la terre. Lors de l'installation de l'appareil, veillez à ce que le câble d'alimentation ne soit pas coincé dessous, dans quel cas ce dernier serait endommagé.

- Cet appareil fonctionne sur courant alternatif 220-240 V et 50 Hz.
- Avant d'effectuer le raccordement électrique, assurez-vous que le voltage indiqué sur la plaque signalétique correspond au voltage de l'installation électrique de votre habitation.
- Une prise spéciale est installée au câble d'alimentation de votre appareil. Cette prise doit être obligatoirement branchée sur une prise murale avec terre, d'une valeur d'au moins 16 ampères. Si vous ne disposez pas d'une telle prise murale, veuillez la faire installer par un électricien qualifié.
- La responsabilité de notre société ne saurait être engagée pour des dommages pouvant survenir suite à une utilisation effectuée sans mise à la terre.
- Positionnez votre appareil de sorte qu'il ne soit pas directement exposé à la lumière du soleil.
- Cet appareil ne doit pas être utilisé en plein air, ni exposé à la pluie.
- Il doit être séparé par une distance d'au moins 50 cm entre les sources de chaleur telles que les cuisinières, les fours, les radiateurs et autres réchauds, et de 5 cm au moins des fours électriques

- Si ce dernier est juxtaposé à un congélateur, il est indispensable de prévoir un espace d'au moins 2 cm entre les deux appareils pour éviter tout risque de condensation de l'humidité sur les surfaces externes
- Veuillez ne pas mettre d'objets sur votre réfrigérateur et positionnez-le dans un endroit convenable de sorte qu'il puisse y avoir un vide d'au moins 15 cm au-dessus.
- Si vous voulez le positionner tout près d'un mur, veuillez laissez un espace d'au moins 2 cm entre les deux. ***
- Pour éviter que le condenseur (grille noire à l'arrière) ne touche au mur, installez l'intercalaire plastique fourni pour le mettre à bonne distance (pour le fixer, emboitez et tournez-le de 90°).
- Pour obtenir un bon fonctionnement dépourvu de toute vibration, il est impératif de positionner l'appareil de niveau (contrôle avec un niveau) à l'aide des pieds réglables avant qui doivent être réglés pour obtenir

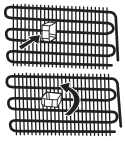

le niveau (tournez les pieds réglables dans le sens des aiguilles d'une montre ou dans le sens inverse). Cette procédure doit être effectuée impérativement avant de placer les aliments dans le réfrigérateur.

- • Avant d'utiliser votre appareil, nettoyez toutes ses pièces avec de l'eau chaude dans laquelle vous aurez ajouté un produit de nettoyage non corrosif, puis rincez avec de l'eau propre et séchez. A l'issue du processus de nettoyage, remettez toutes les pièces en place.

Avant de commencer à utiliser votre appareil

- Après avoir été transporté, déballé et installé, avant la première utilisation, laissez obligatoirement votre appareil se reposer pendant 3 heures (en position verticale), puis insérez la fiche dans la prise murale. Si vous le branchez sans attendre ce délai, vous risquez d'endommager le compresseur.
- Vous pourrez sentir une odeur la première fois que vous faites fonctionner votre appareil; cette odeur disparaîtra une fois que le processus de froid commencera.

Informations relatives à la technologie sans givre

Le principe de fonctionnement des réfrigérateurs sans givre les distingue des autres formes de réfrigérateurs statiques.

Dans les réfrigérateurs classiques en effet, l'humidité qui s'engouffre dans le réfrigérateur à travers les ouvertures de porte et celle émanant des denrées provoquent une formation de givre dans le compartiment de congélation. Pour enlever la couche de givre et de glace dans le compartiment congélateur, vous devez éteindre le réfrigérateur de temps en temps, sortir les aliments qu'il convient de conserver à une température constante, et enlevez de temps en temps la glace qui s'accumule progressivement dans le congélateur.

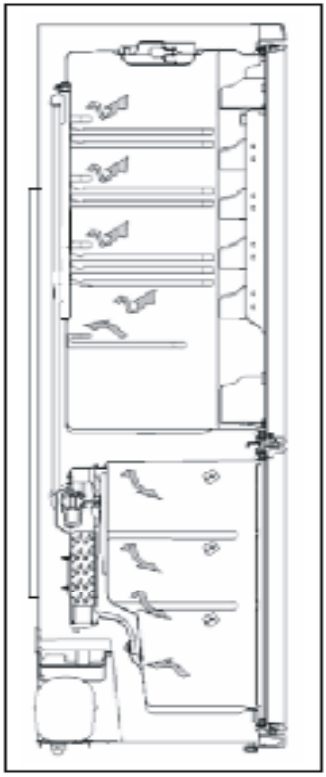

La situation est complètement différente pour ce qui est des réfrigérateurs munis du système no-frost. Dans ce type d'appareils en effet, de l'air sec et froid est soufflé dans les compartiments réfrigérateur et congélateur de façon homogène et uniforme à partir de plusieurs points à travers un dispositif de ventilation. De l'air froid dispersé de façon homogène et uniforme d'une clayette à une autre refroidit toutes vos denrées de manière égale et uniforme, ce qui les éloigne ainsi de l'humidité et de la congélation.

Par conséquent, votre réfrigérateur sans givre vous facilite la tâche, en plus d'avoir l'avantage d'avoir une apparence volumineuse et attrayante.

PARTIE 2. INFORMATIONS RELATIVES À L'UTILISATION DE L'APPAREIL

Informations relatives à l'utilisation

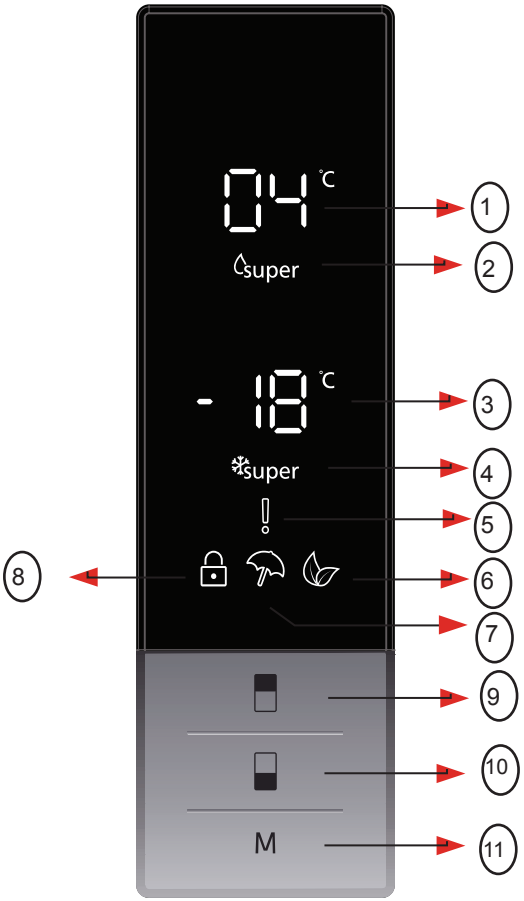

1. Écran de réglage de valeur de réfrigération.
2. Indicateur de super réfrigération.
3. Écran de réglage de valeur du congélateur.
4. Indicateur de super congélation.
5. Symbole d'alarme.
6. Symbole du mode économie.
7. Symbole du mode vacances.
8. Symbole de verrouillage parental.
9. Permet de régler la valeur du réfrigérateur et d'activer le mode de super réfrigération si vous le souhaitez. Le réfrigérateur peut être réglé sur 8, 6, 5, 4, 2 °C et super réfrigération.
10. Permet de régler la valeur du congélateur et d'activer le mode de super congélation si vous le souhaitez. Le congélateur peut être réglé sur -16, -18, -20, -22, -24 °C et super congélation.
11. Permet d'activer différents modes (économie, vacances...) si vous le souhaitez.

Fonctionnement du réfrigérateur

Mode super congélation

Comment l'utiliser ?

Appuyez sur le bouton de réglage du congélateur jusqu'à ce que le symbole de super congélation s'affiche à l'écran. L'alarme sonore émet un bip. Le mode est alors réglé.

Dans ce mode :

- La température du réfrigérateur et le mode super réfrigération peuvent être réglés. Dans ce cas, le mode super congélation se poursuit.
- Vous ne pouvez pas sélectionner les modes économie et vacances.
- Le mode super congélation peut être annulé par la même opération de sélection.

Mode super réfrigération

Comment l'utiliser ?

Appuyez sur le bouton de réglage du réfrigérateur jusqu'à ce que le symbole de super réfrigération s'affiche à l'écran. L'alarme sonore émet un bip. Le mode est alors réglé.

Dans ce mode :

- La température du congélateur et le mode super congélation peuvent être réglés. Dans ce cas, le mode super réfrigération se poursuit.
- Vous ne pouvez pas sélectionner les modes économie et vacances.
- Le mode super réfrigération peut être annulé par la même opération de sélection.

Mode économie

Comment l'utiliser ?

- Appuyez sur le bouton de mode jusqu'à ce que le symbole Éco apparaisse.
- N'appuyez sur aucun bouton pendant 1 seconde. Le mode est alors réglé. Le symbole Éco clignote 3 fois. Lorsque vous réglez le mode, l'alarme sonore émet un bip.
- Les segments de température du congélateur et du réfrigérateur affichent « E ».
- Le symbole économie et E resteront éclairés tant que le mode est activé.

Dans ce mode :

- Le réfrigérateur peut être réglé. Lorsque vous annulez le mode économie, les valeurs de réglage sélectionnées sont utilisées.
- Vous pouvez régler le réfrigérateur. Lorsque vous annulez le mode économie, les valeurs de réglage sélectionnées sont utilisées.
- Les modes super réfrigération et super congélation peuvent être sélectionnés. Le mode économie est automatiquement annulé et le mode sélectionné est activé.
- Le mode vacances peut être sélectionné après avoir annulé le mode économie. Le mode sélectionné est alors activé.
- Pour annuler, appuyez simplement sur le bouton de mode.

Mode vacances

Comment l'utiliser ?

- Appuyez sur le bouton de mode jusqu'à ce que le symbole de vacances apparaisse.
- N'appuyez sur aucun bouton pendant 1 seconde. Le mode est alors réglé. Le symbole de vacances clignote 3 fois. Lorsque vous réglez le mode, l'alarme sonore émet un bip.
- Le segment de température affiche « -- ».
- Le symbole de vacances et « -- » resteront éclairés tant que le mode est activé.

Dans ce mode :

- Le réfrigérateur peut être réglé. Lorsque vous annulez le mode vacances, les valeurs de réglage sélectionnées sont utilisées.
- Vous pouvez régler le réfrigérateur. Lorsque vous annulez le mode vacances, les valeurs de réglage sélectionnées sont utilisées.
- Les modes super réfrigération et super congélation peuvent être sélectionnés. Le mode vacances est automatiquement annulé et le mode sélectionné est activé.
- Le mode économie peut être sélectionné après avoir annulé le mode vacances. Le mode sélectionné est alors activé.
- Pour annuler, appuyez simplement sur le bouton de mode.

Mode réfrigération de boissons

Quand l'utiliser ?

Ce mode permet de rafraîchir des boissons dans un délai réglable.

Comment l'utiliser ?

- Appuyez sur le bouton de réglage du congélateur pendant 3 secondes.
- Une animation spéciale se lance sur l'écran de réglage de valeur de congélateur, et 05 clignote sur l'écran de réglage de valeur du réfrigérateur.
- Appuyez sur le bouton de réglage du réfrigérateur pour régler la durée (05 - 10 - 15 - 20 - 25 - 30 minutes).
- Lorsque vous sélectionnez la durée, les nombres clignotent 3 fois sur l'écran, puis un bip est émis.
- La durée est définie si vous n'appuyez sur aucun bouton dans les 2 secondes.
- Le compte à rebours commence minute par minute à partir de la définition de la durée.
- La durée restante clignote sur l'écran.
- Pour quitter ce mode, appuyez sur le bouton de réglage du congélateur pendant 3 secondes.

Mode d'arrêt de l'éclairage

Quand l'utiliser ?

- Si vous souhaitez arrêter l'éclairage du réfrigérateur, vous pouvez sélectionner ce mode.
- Tout en appuyant sur les boutons de mode et du congélateur, ouvrez et fermez la porte du réfrigérateur 3 fois. Le mode est alors activé. L'éclairage ne sera plus activé tant que vous ne quitterez pas ce mode de la même façon.
- Si vous souhaitez quitter ce mode, répétez le même processus. Sinon, le mode sera annulé automatiquement après 24 heures.

Fonction de verrouillage parental

Quand l'utiliser ?

Une fonction de verrouillage parental est disponible dans l'appareil pour empêcher les enfants de jouer avec les boutons et de modifier les réglages effectués.

Activation du verrouillage parental

Appuyez simultanément sur les boutons du réfrigérateur et du congélateur pendant 5 secondes.

Désactivation du verrouillage parental

Appuyez simultanément sur les boutons du réfrigérateur et du congélateur pendant 5 secondes.

Note : Le verrouillage parental sera également désactivé si l'électricité est coupée ou si le réfrigérateur est débranché.

Mode économiseur d'écran

Comment l'utiliser ?

- Ce mode s'active lorsque vous appuyez sur le bouton de mode pendant 5 secondes.
- Si vous n'appuyez sur aucun bouton dans les 5 secondes lorsque ce mode est actif, l'éclairage du panneau de commande est désactivé.
- Si vous appuyez sur un bouton lorsque l'éclairage du panneau de commande est désactivé, les paramètres actuels seront affichés sur l'écran, et vous pourrez effectuer les réglages de votre choix. Si vous n'annulez pas le mode économiseur d'écran et que vous n'appuyez sur aucun bouton dans les 5 secondes, le panneau de commande s'éteint à nouveau.
- Pour quitter le mode économiseur d'écran, appuyez à nouveau sur le bouton de mode pendant 5 secondes.
- Lorsque le mode économiseur d'écran est actif, vous pouvez également activer le verrouillage parental.
- Si vous n'appuyez sur aucun bouton dans les 5 secondes après activation du verrouillage parental, l'éclairage du panneau de commande sera désactivé. Vous pouvez voir le dernier état des paramètres ou modes après avoir appuyé sur un bouton. Lorsque l'éclairage du panneau de commande est activé, vous pouvez annuler le verrouillage parental comme indiqué dans les instructions pour ce mode.

Paramètres de température du réfrigérateur

- La valeur de température initiale pour l'indicateur du paramètre du réfrigérateur est +4 °C.
- Appuyez une fois sur le bouton du réfrigérateur.
- Lorsque vous appuyez sur ce bouton pour la première fois, la dernière valeur s'affiche sur l'indicateur de paramètre du réfrigérateur.
- Lorsque vous appuyez sur ce bouton, une température plus basse sera réglée. (+8 °C, +6 °C, +5 °C, +4 °C, +2 °C, super réfrigération)
- Lorsque vous appuyez sur le bouton de réglage du réfrigérateur jusqu'à ce que le symbole de super réfrigération apparaisse et si vous n'appuyez sur aucun bouton dans la seconde qui suit, l'icône de super réfrigération clignote.
- Si vous continuez à appuyer, la valeur revient à +8 °C.
- La valeur de température sélectionnée avant l'activation du mode vacances, super réfrigération, super congélation ou économie restera la même une fois le mode terminé ou annulé. L'appareil continue à fonctionner avec cette valeur de température.

Paramètres de température du congélateur

- La valeur de température initiale pour l'indicateur du paramètre du congélateur est -18 °C.
- Appuyez une fois sur le bouton de réglage du congélateur.
- Lorsque vous appuyez sur ce bouton pour la première fois, la dernière valeur définie s'affiche sur l'écran.
- Lorsque vous appuyez sur ce bouton, une température plus basse sera réglée (-16 °C, -18 °C, -20 °C, -22 °C, -24 °C, super congélation).
- Lorsque vous appuyez sur le bouton de réglage du congélateur jusqu'à ce que le symbole de super congélation apparaisse et si vous n'appuyez sur aucun bouton dans la seconde qui suit, l'icône de super congélation clignote.
- Si vous continuez à appuyer, la valeur revient à -16 °C.
- La valeur de température sélectionnée avant l'activation du mode vacances, super réfrigération, super congélation ou économie restera la même une fois le mode terminé ou annulé. L'appareil continue à fonctionner avec cette valeur de température.

Avertissements relatifs aux réglages de température

Vos réglages de température ne seront pas effacés en cas de défaillance énergétique.

Il n'est pas conseillé de faire fonctionner votre réfrigérateur dans des températures ambiantes supérieures à 10°C en termes d'efficacité.

Les réglages de température doivent se faire en fonction de la fréquence d'ouverture de porte et de la quantité de denrées conservées à l'intérieur du réfrigérateur.

Évitez de passer à un autre réglage avant la fin du réglage.

Après avoir branché votre réfrigérateur, celui-ci doit fonctionner pendant 24 heures sans interruption, en fonction de la température ambiante, pour que l'appareil soit suffisamment préparé à bien conserver vos denrées. Évitez d'ouvrir la porte du réfrigérateur avec une certaine fréquence et gardez-vous d'y introduire une quantité importante d'aliments au cours de cette période.

Une fonction retardatrice d'environ 5 minutes a été prévue dans votre réfrigérateur éviter que son compresseur ne soit endommagé à cause des branchement-débranchement que vous effectuez de temps à autres et des coupures d'énergie. Votre réfrigérateur commencera à fonctionner normalement après 5 minutes.

Votre réfrigérateur a été fabriqué pour fonctionner à des intervalles de température ambiante précise conformément à la classe climatique figurant sur l'étiquette d'information. Pour un refroidissement efficace, nous vous conseillons de respecter les valeurs de température ci-après.

Remarque : Si la température ambiante est supérieure à 38°C, la température de partition du congélateur ne peut être ajustée entre -22°C et -24°C. Elle ne peut en revanche être ajustée que sur les valeurs -16°C, -18°C, -20°C.

Classe climatique	Température ambiante °C
T	Entre 16 et 43 (°C)
ST	Entre 16 et 38 (°C)
N	Entre 16 et 32 (°C)
SN	Entre 10 et 32 (°C)

Accessoires

Compartiment à glace

- Pour enlever le compartiment à glaces, tirez la clayette de congélateur supérieure autant que possible, puis sortez le compartiment à glaces.
- Remplissez le compartiment à glaçons au ¾ et introduisez-le dans le compartiment congélateur.

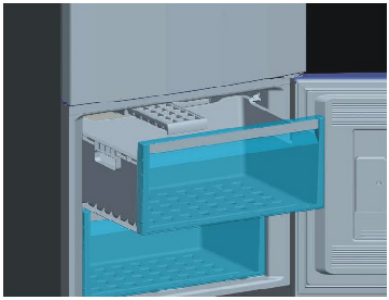

Remarque: *En introduisant le compartiment à glace dans le congélateur, veillez à ce qu'il soit à la position horizontale Sinon, l'eau qui se trouve dans ce compartiment à glace se déversera.*

Clayette de congélateur

La clayette de congélateur permet aux denrées de se conserver plus régulièrement.

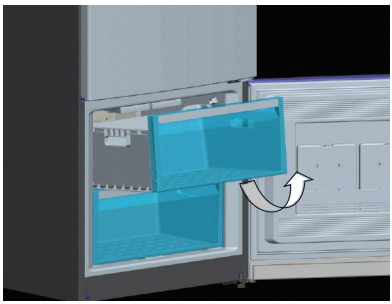

Pour enlever la clayette de congélateur;

- Tirez la clayette vers l'extérieur autant que possible
- Tirez la partie avant de la clayette vers le haut et vers l'extérieur.

! Pour replacer le compartiment coulissant, procédez à l'opération inverse.

Remarque: Veuillez toujours tenir le poignet pendant le retrait.

Filtre à odeur

Le filtre à odeur permet de retenir la mauvaise odeur qui se dégage du compartiment de réfrigération.

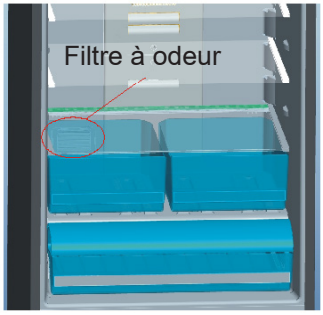

Dispositif de rafraîchissement

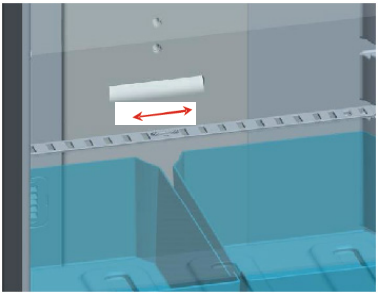

Si le bac à légumes est entièrement plein, ce compartiment qui se trouve devant ce bac à légumes doit être ouvert. Grâce à ce compartiment, l'air contenu dans le bac à légumes et le taux d'humidité seront contrôlés et la durée de vie s'en trouvera prolongée.

Si vous apercevez une certaine condensation sur l'étagère en vitre, vous devez ouvrir ce couvercle derrière l'étagère.

Bac de rangement à roulettes

Ce compartiment peut être réglé et utilisé comme trois compartiments fonctionnels différents.

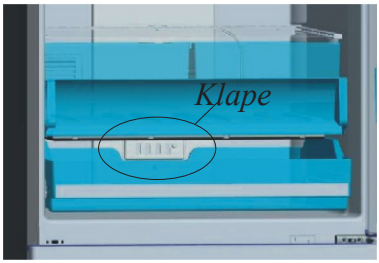

1- Comme compartiment à 0 °C : Pour utiliser ce compartiment comme bac à 0°C, passer la pièce coulissante (couvercle, voir l'image) de la position fermée à la position ouverte et en même temps placer le réglage du réfrigérateur sur 2°C.

2- Comme bac à légumes: Pour utiliser ce compartiment comme bac à légumes, passer la pièce coulissante (couvercle, voir l'image) de la position ouverte à la position fermée.

3- Comme zone froide: Pour utiliser ce compartiment comme zone froide, passer la pièce coulissante (couvercle, voir l'image) de la position fermée à la position ouverte et en même temps placer le réglage du réfrigérateur sur 4 ou 5°C. Ainsi la température de ce compartiment se cale sur 1-2°C de moins que les compartiments du réfrigérateur.

- • Bien qu'il soit possible de conserver les denrées à 0 °C dans ce compartiment, le fait de garder les aliments dans le compartiment Zone fraîche plutôt que dans le compartiment congélateur ou réfrigérateur permet aux aliments de conserver leur fraîcheur et leur saveur pendant longtemps, tout en préservant leur apparence fraîche. Lorsque ce bac devient très sale, enlevez-le et lavez-le à l'eau. (L'eau se congèle à 0°C, mais les aliments contenant du sel ou du sucre le deviennent à une température inférieure à celle-ci). En principe, de nombreux utilisateurs recourent au compartiment Zone fraîche pour conserver du poisson, du riz, etc...
- • Tirez la clayette de rafraîchissement vers vous; le couvercle s'ouvre automatiquement

! Pour obtenir des glaces, évitez de mettre des denrées à congeler ou des bac à glaçons.

Image. 1

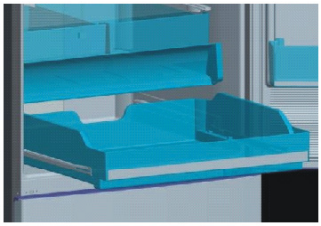

Image. 2

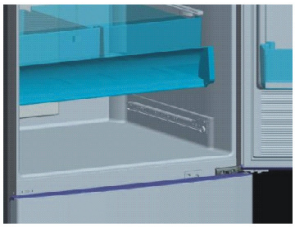

Image. 3

Retrait de la clayette de rafraîchissement;

- Ouvrez entièrement le couvercle. (Image-1)
- Tirez la clayette de rafraîchissement vers vous. (Image-2)
- Tirez les roues de la clayette de rafraîchissement du rail pour enlever. (Image-3)

PARTIE 3. RANGEMENT DES DENREES

Compartiment de réfrigération

- Pour éviter l'humidification et la formation des odeurs, les denrées doivent être conservées dans des récipients couverts ou fermés avant d'être rangées dans le réfrigérateur.
- Les boissons et aliments chauds doivent également être refroidis à la température ambiante avant d'être introduits dans le réfrigérateur.
- Veuillez éviter de heurter l'ampoule et le couvercle du compartiment de refroidissement avec les aliments emballés et les récipients.
- Fruits et légumes: Les fruits et légumes peuvent directement être introduits dans le bac prévu à cet effet sans être au préalable emballés.
- Pour ranger vos denrées dans le compartiment de rafraîchissement, certaines recommandations ont été prévues ci-dessous.

Compartiment surgélateur

- Veuillez utiliser le compartiment surgélateur de votre réfrigérateur pour conserver les aliments congelés pendant longtemps et pour fabriquer des glaces.
- **Si vous comptez utiliser le réfrigérateur avec une capacité de congélation maxi male:**
  - * Mettez les aliments que vous voulez congeler dans le panier supérieur du compartiment congélateur en respectant la capacité de congélation de votre appareil (pour le modèle 466).
  - * Mettez les aliments que vous voulez congeler dans le panier inférieur du compartiment congélateur en respectant la capacité de congélation de votre appareil (pour le modèle 566).
  - * Si vous êtes en mode Congélation rapide, vous devez éviter de ranger une denrée déjà congelée tout près d'un aliment frais que vous voulez congeler.

  Activez à nouveau le mode " Congélation rapide ". Vous pouvez désormais mettre vos denrées à côté des autres lorsque celles-ci auront été congelées (pendant au moins 24 heures après la 2ème activation du mode "Congélation rapide").

- Évitez de mettre les aliments frais à congeler tout près de ceux qui le sont déjà.
- Vous devez congeler les denrées qui doivent l'être (viande, viande émincée, poisson, etc.) en en faisant des portions que vous pouvez consommer en une seule fois.
- Evitez de congeler à nouveau les aliments qui ont déjà été congelés une fois que vous les avez dégivrés. Si vous le faites, vous courez des risques de santé car vous pourrez rencontrer des problèmes comme l'intoxication alimentaire.
- Évitez de mettre les repas chauds dans votre surgélateur avant qu'ils ne deviennent froids. Si vous le faites, les autres denrées qui avaient été introduite avant dans le surgélateur pourriront.
- En achetant une denrée déjà congelée, assurez-vous que la congélation s'est faite dans des conditions adéquates et que son emballage est en bon état.
- Pour conserver les denrées congelées, assurez-vous de respecter les conditions de conservation figurant sur l'emballage. Si le produit n'en fait pas mention, il doit être consommé le plus vite possible.
- Les denrées congelées doivent être manipulées avec le plus grand soin et mis dans le compartiment de congélation rapide le plus rapidement possible. Évitez d'utiliser les étagères de porte à des fins de congélation.
- En cas d'humidification dans le paquet d'aliments congelé, et si celui-ci dégage une certaine odeur, il est possible que l'aliment ait été conservé dans de mauvaises conditions et se soit avarié. N'achetez pas ce type de denrées !
- Les durées de conservation des denrées congelées varient en fonction de la température ambiante, de la fréquence d'ouverture et de fermeture de la porte de l'appareil, du réglage du thermostat, du type de denrée, et du temps écoulé entre son achat et son introduction dans le congélateur. Nous vous recommandons de toujours respecter les consignes figurant sur l'emballage et de ne jamais dépasser la durée de conservation prescrite.
- Si vous laissez la porte du congélateur ouverte pendant longtemps, un givre se formera sur la partie inférieure du congélateur. Ce givre peut obstruer le passage de l'air. Pour résoudre ce problème, débranchez l'appareil et laissez-le dégivrer. Après le dégivrage, vous devez nettoyer le congélateur.
- Pour améliorer le volume de conservation du congélateur, vous pouvez enlever les paniers, couvercles, etc.
- Le volume de l'appareil indiqué sur l'étiquette a été indiqué en tenant compte du fait que vous pouvez l'utiliser sans paniers, couvercles, etc.

SAC À GLAÇONS

- * En cas de coupure d'électricité ou de dysfonctionnement, ce sac à glaçons peut servir à ralentir le processus de dégivrage. Pour une durée de conservation maximale, placer le sac à glaçons directement sur les denrées dans le compartiment supérieur.
- * Pour plus économiser de l'espace, le sac à glaçons peut être conservé dans le compartiment de la porte.
- * Le sac à glaçons peut également être utilisé pour refroidir temporairement les denrées, dans un sac froid par exemple.

PARTIE 4. NETTOYAGE ET ENTRETIEN

- Avant d'entamer les travaux de nettoyage de votre appareil, débranchez-en la fiche de la prise.

- Veuillez éviter de nettoyer votre réfrigérateur en y versant de l'eau.

- Vous pouvez par exemple nettoyer les parties internes et externes de votre appareil en utilisant de l'eau chaude et savonneuse avec un tissu ou une éponge.

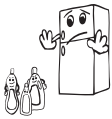

- Veuillez enlever les parties de l'appareil les unes après les autres, et nettoyez-les avec de l'eau savonneuse. Ne les lavez pas dans le lave-vaisselle.

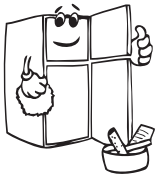

- N'utilisez jamais de produits inflammables, combustibles, ou fondants comme le diluant, l'essence ou l'acide pour nettoyer l'appareil.

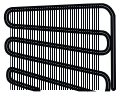

- Vous devez nettoyer le condensateur (partie arrière de l'appareil) avec un balai une fois par an pour une meilleure économie d'énergie et de meilleures performances.

Assurez-vous que l'appareil a été débranché.

Dégivrage

- Le dégivrage complet de votre réfrigérateur se fait automatiquement. L'eau qui se forme au terme du processus de dégivrage passe à travers le point de collecte d'eau, s'écoule à l'intérieur du récipient de vaporisation derrière votre réfrigérateur et s'y évapore seul.

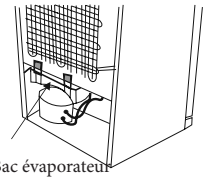

Bac évaporateur

Remplacer l’ampoule

Remplacer le voyant d’éclairage

Remplacer le voyant d’éclairage.

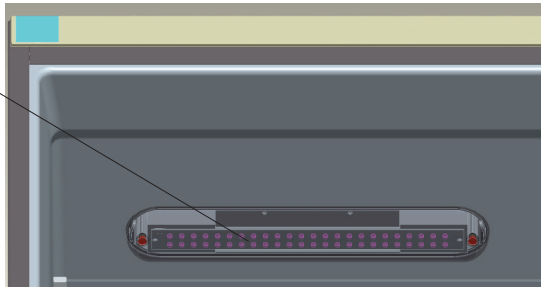

PARTIE 5. LIVRAISON ET REPOSITIONNEMENT

- L’emballage orignal de l’appareil et sa mousse peuvent être conservés pour une utilisation ultérieure (en option).
- Lors du transport de l’appareil, celui-ci doit être attaché à l’aide d’un large ruban ou d’une corde solide. Les règles mentionnées sur l’emballage doivent être respectées à chaque fois que l’appareil est déplacé.
- Avant de transporter ou de changer la position d’installation, tous les objets mobiles (étagères, accessoires, bac à légumes) doivent être retirés du dispositif ou fixés à l’aide de bandes pour ne pas bouger ou être endommagés.

Transportez votre réfrigérateur en position verticale.

Repositionner la porte

- Il n’est pas possible de changer le sens d’ouverture de la porte de votre réfrigérateur, lorsque les poignées sont installées à partir de la surface avant de la porte.
- Toutefois, il est possible de modifier le sens d’ouverture de la porte sur les modèles sans poignée.
- Si le sens d’ouverture de porte de votre réfrigérateur peut être changé, vous devez contacter le service autorisé le plus proche pour les travaux.

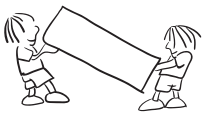

PARTIE 6. AVANT DE NOUS CONTACTER

Lire les avertissements;

Lorsque la température des compartiments réfrigérateur et congélateur atteint des niveaux inappropriés ou en cas de problème survenu dans l'appareil, votre réfrigérateur vous le signale aussitôt. Les codes d'avertissement figurent sur les indicateurs du congélateur et du réfrigérateur.

TYPE D'ERREUR	TYPE D'ERREUR	CAUSE	QUE FAIRE
Sr	"Avertissement Panne"	Une ou plusieurs pièces sont hors service, ou un problème dans le processus de refroidissement est survenu	Contactez le service d'assistance dès que possible.
Sr – La valeur définie clignote sur l'écran de réglage de valeur du congélateur	Compartiment congélateur pas assez froid.	Cet avertissement s'affichera en particulier lors des pannes de courant prolongées	1. Ne recongelez pas les aliments décongelés, et consommez-les rapidement. 2. Réglez la température du congélateur sur des valeurs plus froides ou réglez la super congélation jusqu'à ce que le compartiment retrouve sa température normale. 3. Ne placez pas de nourriture fraîche à l'intérieur tant que la valeur clignote.
Sr – La valeur définie clignote sur l'écran de réglage de valeur du réfrigérateur	"Compartiment réfrigérateur pas assez froid"	La température idéale pour le compartiment réfrigérateur est +4 °C. Si vous voyez cet avertissement, vos aliments risquent de périmer.	1. Réglez la température du réfrigérateur sur des valeurs plus froides ou réglez la super réfrigération jusqu'à ce que le compartiment retrouve sa température normale. 2. Évitez d'ouvrir la porte tant que la valeur clignote.

Sr – La valeur définie clignote sur l'écran de réglage de valeur du congélateur et du réfrigérateur	"Avertissement Pas assez froid"	Cela survient lorsque les deux compartiments ne sont pas assez froids.	Vous verrez cela au démarrage de l'appareil. Le signal se désactivera une fois les compartiments revenus à la température normale
Sr – La valeur définie clignote sur l'écran de réglage de valeur du réfrigérateur	Compartiment réfrigérateur trop froid	La nourriture commence à se congeler en raison d'une température trop froide	1. Vérifiez si le mode super réfrigération est activé 2. Réduisez les valeurs de température du réfrigérateur

Si le réfrigérateur ne fonctionne pas;

- Y a-t-il une coupure de courant ?
- La fiche a -t-elle été bien branchée dans la prise?
- L'un des fusibles a-t-il explosé?
- La prise est-elle endommagée? Pour vérifier, branchez votre réfrigérateur à une prise pour voir si tout fonctionne normalement.

Avertissement des commandes;

Si les températures des compartiments de réfrigération et de congélation ne sont pas définies dans les niveaux appropriés, ou si l'appareil connaît un problème, votre réfrigérateur vous préviendra. Les codes d'avertissement apparaissent sur les écrans de réglage des compartiments congélateur et réfrigérateur.

Si votre réfrigérateur émet des bruits;

Bruits normaux

Bruit de craquement (craquement des glaces):

- Ce bruit se fait entendre pendant le processus de dégivrage automatique.
- Une fois que l'appareil a été refroidi et chauffé (expansions dans le matériel de l'appareil).

Petit bruit de craquement

- Bruit entendu quand le thermostat active ou désactive le compresseur.

Bruit du compresseur

- C'est le bruit normal du moteur. Le bruit signifie quel le compresseur fonctionne normalement. Comme le compresseur commence à peine à fonctionner, il peut dans un premier temps émettre des bruits pendant quelque temps.

Bruits de bouillonnement et de gazouillement :

- Ce bruit se fait entendre lorsque le liquide du réfrigérant s'écoule à travers les tuyaux à l'intérieur du système.

Bruit d'écoulement d'eau:

- Bruit d'écoulement normal de l'eau dans le récipient d'évaporation pendant le processus de dégivrage. Ce son peut être entendu pendant le processus de dégivrage qui se fait à l'intérieur de l'appareil.

Bruit produit par l'eau:

- C'est le bruit normal du ventilateur. Ce bruit peut se faire entendre à cause de la circulation de l'air dans les ventilateurs avec technologie sans givre à mesure que le système fonctionne normalement.

Si les bords de la carrosserie du réfrigérateur contactés par le joint de la porte sont chauds ;

- En été notamment (dans des climats chauds), les surfaces qui sont au contact du joint du réfrigérateur peuvent être chaudes pendant le fonctionnement du compresseur. Ce phénomène est tout à fait normal.

En cas d'humidification dans les parties internes de votre réfrigérateur ;

- L'aliment a-t-il été bien emballé? Les gobelets ont-ils été bien séchés avant leur introduction dans le réfrigérateur?
- Les portes du réfrigérateur sont-elle ouvertes trop souvent? Lorsque vous ouvrez la porte du réfrigérateur, l'humidité de l'air qui se trouve dans la pièce pénètre dans l'appareil. Si le niveau d'humidité de la pièce est particulièrement élevé, plus la porte est ouverte, plus vite l'humidification se produira.
- Il est tout à fait normal que des gouttes se forment sur la paroi arrière suite au processus de dégivrage automatique. (Dans les modèles statiques)

Si les portes ne s'ouvrent et ne se ferment pas bien:

- Les emballages de denrées empêchent-ils les portes de se fermer?
- Les compartiments de porte, les clayettes et les étagères sont-ils bien placés?
- Les joints de porte sont-ils défectueux ou usagés?
- Votre réfrigérateur repose-t-il sur un sol plat?

REMARQUES IMPORTANTES:

- La fonction de protection du compresseur sera activée après une coupure électrique soudaine ou après le débranchement de l'appareil, parce que le gaz contenu dans le système de refroidissement n'est pas encore stabilisé. Votre réfrigérateur démarrera dans 5 minutes, vous n'avez pas à vous inquiéter.
- Débranchez votre réfrigérateur si vous comptez ne pas vous en servir pendant une certaine période (pendant les vacances par exemple). Nettoyez votre réfrigérateur conformément aux consignes données dans la section 4 et laissez la porte ouverte pour éviter l'humidification et la formation de mauvaises odeurs.
- Si vous respectez toutes les consignes ci-dessus et le problème persiste toutefois, veuillez contacter votre service agrée le plus proche.
- Le présent appareil a été conçu pour un usage domestique et ne peut être utilisé qu'à cette fin. Il ne saurait être adapté à des fins commerciales ou autres. Si le client utilise cet appareil d'une manière qui ne respecte pas les consignes indiquées dans ce mode d'emploi, nous insistons pour dire que la responsabilité du revendeur et du fabricant ne saurait être engagée, même pendant la période de garantie, en cas de problème.

Astuces pour économiser de l'énergie

1– Installez l'appareil dans une pièce froide, bien ventilée, à l'abri cependant de la lumière directe du soleil et loin d'une source de chaleur (radiateur, cuisinière, etc.) Dans le cas contraire, utilisez une plaque d'isolation.

2– Laissez les aliments chauds refroidir hors de l'appareil.

3– Pour dégivrer les denrées congelées, introduisez-les dans le compartiment réfrigérateur. La faible température des denrées congelées favorisera le rafraîchissement du compartiment réfrigérateur pendant le dégivrage. Ceci vous permet d'économiser de l'énergie. Si vous mettez les aliments congelés plutôt hors de l'appareil, vous êtes ainsi en train de gaspiller de l'énergie.

4– Veillez à couvrir les boissons et les soupes avant de les disposer dans l'appareil. Sinon, l'humidité à l'intérieur de l'appareil sera encore plus élevée. Ce qui fait que la durée de fonctionnement se prolonge davantage. En couvrant les boissons et les soupes, vous réussissez aussi à conserver l'odeur et le goût de vos aliments.

5– En introduisant les aliments et les boissons dans le réfrigérateur, laissez-en la porte ouverte le moins longtemps possible.

6– Laissez fermés les couvercles des différents compartiments où la température est différente (bac à légume, compartiment zone fraîche, etc.).

7– Le joint de porte doit être propre et pliable. Remplacez les joints s'ils sont usagés.

Informations relatives à la conformité

- Cet appareil est conçu pour être utilisé à une température ambiante comprise entre 16°C et 43°C.

PARTIE 7. LES PARTIES DE L'APPAREIL ET LES COMPARTIMENTS

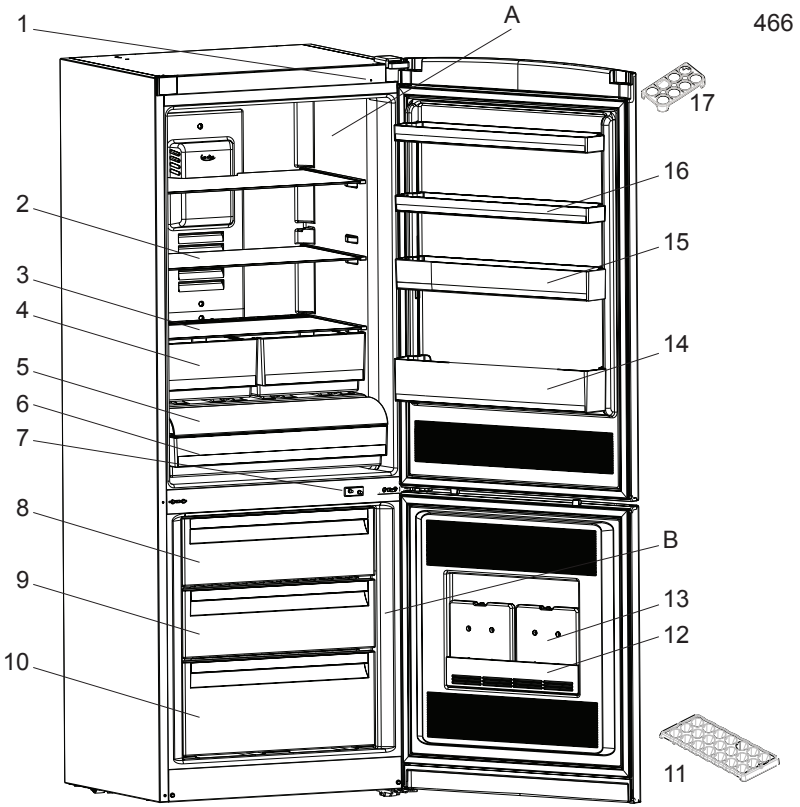

Cette présentation est donnée à titre d'information uniquement et porte sur les différentes parties de l'appareil. En conséquence, certaines parties peuvent varier en fonction des modèles.

A) Réfrigération
B) Congélation
1) Capteur de lumière
2) Clayette du compartiment réfrigérateur
3) Couvercle du bac à légumes
4) Bac à légumes
5) Dispositif de stockage
6) Dispositif de conservation
7) Interrupteur d'ampoule
8) Panier supérieur du congélateur
9) Panier moyén du congélateur
10) Panier Inférieur du congélateur
11) Bac à glaces,
12) Couvercle de la batterie
13) Batterie de refroidissement
14) Étagère à bouteilles
15) Clayette médiane
16) Clayette supérieure
17) Casier oeufs

Kazalo

PRED UPORABO VAŠEGA HLADILNIKA 50
Stari in nedelujoči hladilniki 52
Varnostna opozorila 52
Namestitev in delovanje vašega hladilnika 53
Pred uporabo vašega hladilnika 53
Informacije o No-Frost tehnologiji 54

INFORMACIJE O UPORABI 55
Način super hlajenja 56
Varčni način 57
Način dopusta 57
Način za hladne pijače 58
Delovanje varnostnega zaklepanja 58
Način ohranjevalnika zaslona 58
Dodatki 60
Posoda za led 60
Posoda zamrzovalnika 60
Filter za neprijetne vonjave 61
Predel za shranjevanje na kolescih 61
Osveževalec 62

RAZVRŠČANJE HRANE 62
Predel hlajenja 62
Predel globokega zamrzovanja 63

ČIŠČENJE IN VZDRŽEVANJE 67
Zamenjava LED osvetlitve 68

PREVAŽANJE IN PREMIKANJE 68

PRED KLICANJEM SERVISERJA 69
Nasveti za varčevanje z energijo 71

DELI NAPRAVE IN PREDELI 72

DEL- 1. PRED UPORABO VAŠEGA HLADILNIKA

Splošna opozorila

OPOZORILO: Ventilacijske odprtine v ohišju naprave ali v obdani zaščiti naj bodo brez ovir.

OPOZORILO: Ne uporabljajte mehaničnih naprav ali drugih sredstev za pospeševanje procesa odmrzovanja, razen tega, kar priporoča proizvajalec.

OPOZORILO: Ne uporabljajte električnih naprav v notranjosti delov naprave za shranjevanje živil, razen če so takšne vrste, ki jih priporoča proizvajalec.

OPOZORILO: Ne poškodujte hladilnega sistema.

OPOZORILO: Da bi se izognili nevarnosti zaradi nestabilne naprave, jo morate namestiti v skladu z navodili.

- Če vaša naprava uporablja hladilno sredstvo R600a - te podatke si lahko preberete z etikete na hladilniku - morate biti previdni med prevozom in MONTAŽO, da se hladilni elementi v vašem aparatu ne poškodujejo. Čeprav je R600a okolju prijazen, pa je zemeljski plin. Je eksploziven, in zato v primeru uhajanja plina, ki se je pojavil zaradi poškodb hladilnih elementov, premaknite svoj hladilnik vstran od odprtega ognja ali virov toplote ter za nekaj minut prezračite sobo, kjer se nahaja naprava.
- Med prevažanjem in namestitvijo hladilnika, nikar ne poškoduje hladilnih elementov hladilnika.
- V tej napravi ne hranite eksplozivnih snovi, kot so pločevinke aerosola z vnetljivim pogonskim plinom.
- Ta naprava je namenjena za uporabo v hišah in podobno, kot je:
  - kuhinjska območja za osebje v trgovinah, pisarnah in drugih delovnih okoljih,
  - kmetije in stranke v hotelih in drugih podobnih stanovanjskih okoljih,

- hostlih, motelih,
- menzah in podobnih veleprodajah.

• Če se vtičnica ne ujema z vtičem hladilnika, ga mora zamenjati proizvajalec, serviser ali podobna usposobljena oseba, da ne pride do nevarnosti.

• Na napajalni kabel vašega hladilnika je bil povezan poseben ozemljeni vtič. Ta vtič se mora uporabljati s posebno ozemljeno vtičnico s 16 Amperi. Če v vaši hiši ni takšne vtičnice, naj vam jo namesti usposobljeni električar.

• To napravo lahko uporabljajo otroci, stari 8 let ali več in osebe, ki imajo zmanjšane telesne, čutne ali umske zmožnosti ali so brez izkušenj in znanja, če so pod nadzorom ali so prejele navodila za varno uporabo naprave in razumejo vpletena tveganja. Otroci se ne smejo igrati z napravo. Otroci ne smejo opravljati čiščenja ali vzdrževanja naprave brez nadzora.

• Če je napajalni kabel poškodovan, ga mora zamenjati proizvajalec, serviser ali podobna usposobljena oseba, da bi se izognili tveganjem.

• Ta naprava ni namenjena za uporabo na višini, ki presega 2000 m.

Stari in nedelujoči hladilniki

- Če ima vaš stari hladilnik ključavnico, jo zlomite ali jo odstranite preden ga zavržete, saj se lahko otroci ujamejo vanj, kar lahko povzroči nesrečo.
- Stari hladilniki in zamrzovalniki vsebujejo izolacijski material in hladilno sredstvo s CFCjem. Zato pazite, da ne škodujete okolju, ko se vaši stari hladilniki zavržejo.

- Prosimo, da se posvetujte s svojim občinskim organom o odstranjevanju OEEO za namene ponovne uporabe, recikliranja in predelave.

Opombe:

- Prosimo, skrbno preberite navodila za uporabo pred namestitvijo in uporabo vaše naprave. ***Naše podjetje ne odgovarja za nastalo škodo zaradi napačne uporabe.***
- Sledite vsem navodilom na napravi in navodilom priročnika za uporabo, in ta priročnik hranite na varnem mestu, da rešite težave, ki se lahko pojavijo v prihodnosti.
- Ta naprava je proizvedena za uporabo v domovih in se lahko uporablja le v gospodinjskih okoljih in za določene namene. Ni primerna za poslovno ali skupno uporabo. Takšna nenamenska uporaba prekine jamstvo za napravo in naše podjetje ne odgovarja za možno škodo.
- Ta naprava je proizvedena za uporabo v hišah in je primerna le za hlajenje/shranjevanje hrane. Ni primerna za poslovno ali skupno uporabo in/ali za shranjevanje snovi, razen za hrano. Naše podjetje ne odgovarja za škodo, ki se v nasprotnem primeru lahko zgodi.

Varnostna opozorila

- Ne uporabljajte večdelnih vtičnic ali podaljška.
- Ne uporabljajte vtičev, katerih kabel je poškodovan, strgan ali obrabljen.
- Ne vlecite, zvijajte in ne poškodujte kabla.

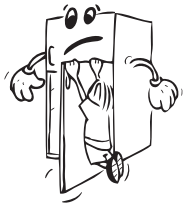

- Ta izdelek je namenjen za uporabo s strani odraslih, prosimo, ne pustite, da se otroci igrajo z napravo in se obešajo z rokami na vrata.
- Vtiča iz vtičnice nikoli ne vlecite z mokrimi rokami, da ne pride do električnega udara!
- Nikoli ne postavljajte pijač v steklenicah in pločevinkah v predel za globoko zamrzovanje vašega hladilnika. Steklenice in pločevinke lahko eksplodirajo.

- Zaradi vaše varnost, prosimo, da ne postavljajte nobenih eksplozivnih in vnetljivih snovi v hladilnik. Pijače z visoko vsebnostjo alkohola postavite v hladilnem predelu naprave tesno zaprte z njihovimi pokrovi in v navpičnem položaju.
- Izogibajte se stiku rok z izvzetim ledom, ki je bil ustvarjen v predelu za globoko zamrzovanje, saj lahko led povzroči opekline in/ali vreznine.

- Ne dotikajte se zamrznjenih živil z golimi rokami! Ne jejte sladoleda in kock ledu takoj za tem, ko ste jih vzeli iz predela za zamrzovanje!

- Ne zamrzujte ponovno prej zamrznjeno hrano, ko se je že stalila. To je lahko nevarno za vaše zdravje, saj lahko povzroči težave, kot je zastrupitev s hrano.
- Ne pokrivajte ohišje in/ali zgornjo stran hladilnika s čipko. To bo negativno vplivalo na delovanje hladilnika.
- Zavarujte dodatke v hladilniku, da bi preprečili njihovo poškodbo, medtem ko ga premikate.

Namestitev in delovanje vašega hladilnika

Pred začetkom uporabe vašega hladilnika, upoštevajte naslednje točke:

- Delovna napetost vašega hladilnika je 220-240 V in 50 Hz.
- Naše podjetje ne odgovarja za škodo, ki lahko nastane zaradi uporabe brez nameščene ozemljitve.
- Postavite svoj hladilnik na primerno mesto, da ne bo izpostavljen neposredni sončni svetlobi.
- Vaša naprava bi morala biti vsaj 50 cm stran od kuhalnikov, plinskih pečic in radiatorjev ter vsaj 5 cm stran od električnih pečic.

- Vaš hladilnik se ne sme uporabljati na prostem in ne sme stati na dež-
- Če je vaš hladilnik v bližini zamrzovalnika, morate pustiti prostor vsaj 2 cm med njima, da bi preprečili kondenzacijo na zunanjih površinah.
- Ne postavljajte težkih predmetov na vaš hladilnik in postavite hladilnik na primerno mesto tako, da bo na vrhu prostora za minimalno 15 cm.
- Ustrezno prilagodite nastavljive sprednje nogice, da zagotovite, da je vaša naprava ravna in stabilna. To lahko zagotovite z obračanjem nogic v smeri urinega kazalca (ali v nasprotni smeri). Ta proces opravite, preden položite živilo v hladilnik.
- Pred uporabo hladilnika, obrišite vse dele s toplo vodo, ki ji dodate eno žličko jedilne sode, nato pa jih sperite s čisto vodo in posušite. Po zaključenem čiščenju, postaviti vse dele nazaj na svoje mesto.

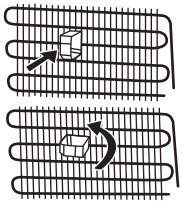

- Da preprečite kondenzatorju (črni element s krilci na zadnji strani), da se dotika stene, namestite plastični distančnik na mesto z rotacijo za 90°, kot prikazuje slika.
- Hladilnik mora biti postavljen ob steno z razdajo največ 75 mm.

Pred uporabo vašega hladilnika

- Med prvim delovanjem ali za zagotovitev učinkovitega delovanja naprave po premeščanju, dovolite vašemu hladilniku, da ostane nedejaven za 3 ure (v navpičnem položaju), nato vstavite vtikač v vtičnico. V nasprotnem primeru lahko poškodujete kompresor.

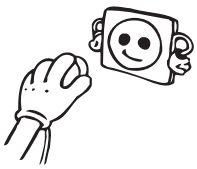

- Prvič, ko deluje vaš hladilnik, lahko vonjate smrad. Ta vonj mora izginiti, ko začne vaš hladilnik hlajenje.

Informacije o No-Frost tehnologiji

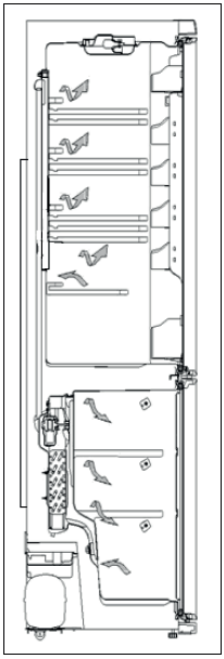

No-frost hladilniki se razlikujejo od drugih statičnih hladilnikov v načinu delovanja.

V običajnih hladilnikih, vlažnost pri vstopu v hladilnik zaradi odprtja vrat in vlaga, ki je del hrane, povzroča nabiranje ledu v zamrzovalnem predelu. Za odmrzovanje nastalega ledu in ledu v predelu zamrzovalnika, se od vas občasno zahteva, da izklopite hladilnik, premestite hrano, ki jo je treba hraniti zamrznjeno, v ločeno ohlajeni prostor in odstranite nabrani led iz zamrzovalnega predela.

Ta situacija je povsem drugačna v no-frost hladilnikih. Suh in hladen zrak se vpihuje v hladilnik in predel zamrzovalnika homogeno in enakomerno z več točk preko ventilatorja. Hladen zrak, ki se razprši homogeno in enakomerno med policami, hladi vso vašo hrano enakomerno, kar preprečuje vlažnost in zamrznitev.

Zato vam no-frost hladilnik omogoča enostavno uporabo, poleg ogromne zmogljivosti in elegantnega videza.

DEL- 2. INFORMACIJE O UPORABI

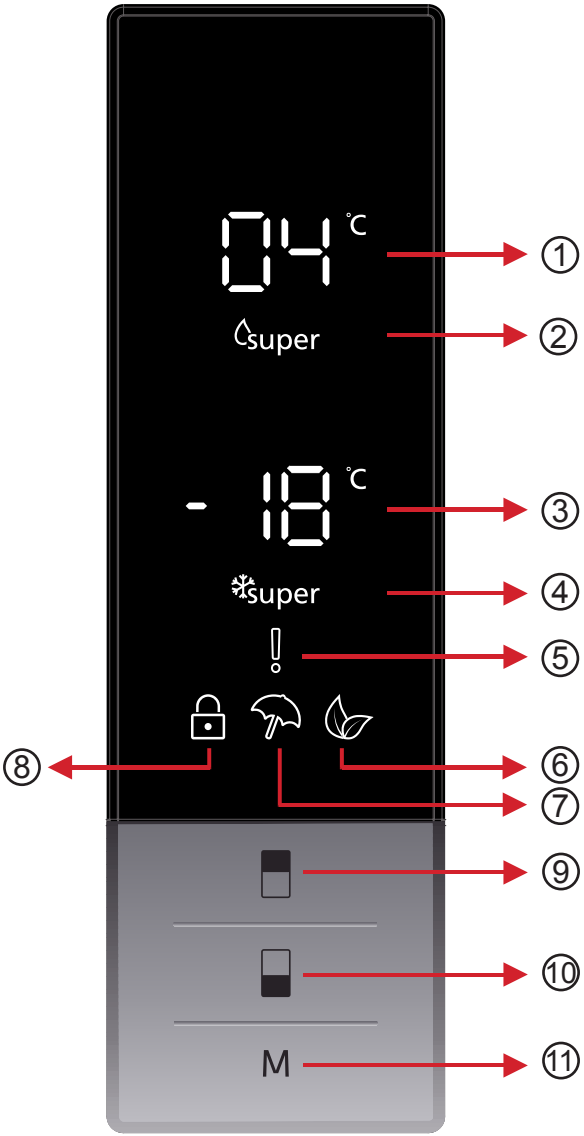

Zaslon in nadzorna plošča

1. Zaslon nastavitve hladilnika.
2. Indikator super hlajenja.
3. Zaslon nastavitve zamrzovalnika.
4. Indikator super zamrzovanja.
5. Simbol alarma.
6. Simbol varčnega načina.
7. Simbol načina dopusta.
8. Simbol varnostnega zaklepanja.
9. Omogoča spremembo nastavitve vrednosti hladilnika in vklop načina super hlajenja. Hladilnik je lahko nastavljen na 8, 6, 5, 4, 2 °C super hladno.
10. Omogoča spremembo nastavitve vrednosti zamrzovalnika in vklop načina super zamrzovanja. Zamrzovalnik lahko nastavite na -16, -18, -20, -22, -24 °C super zamrzovanje.
11. Po želji omogoči vklop načinov (varčni način, način dopusta…).

Uporaba hladilnika

Način super zamrzovanja

Kako se uporablja ta način?

Pritisnite gumb za nastavitev zamrzovalnika, dokler se na zaslonu ne pojavi simbol Super zamrzovanja. Slišati bo zvočno opozorilo. Način bo nastavljen.

Med tem načinom:

- Sedaj lahko prilagodite temperaturo hladilnika in način super hlajenja. V tem primeru način super zamrzovanja nadaljuje z delovanjem.
- Ne morete pa izbrati načina varčnega delovanja in dopusta.
- Način super zamrzovanja lahko prekličete z enakim izbirnim postopkom.

Način super hlajenja

Kako se uporablja ta način?

Pritisnite gumb za nastavitev hladilnika, dokler se na zaslonu ne pojavi simbol super hlajenja. Slišati bo zvočno opozorilo. Način bo nastavljen.

Med tem načinom:

- Sedaj lahko prilagodite temperaturo zamrzovalnika in način super zamrzovanja. V tem primeru način super hlajenja nadaljuje z delovanjem.
- Ne morete pa izbrati načina varčnega delovanja in dopusta.
- Način super hlajenja lahko prekličete z enakim izbirnim postopkom.

Varčni način

Kako se uporablja ta način?

- Pritisnite "gumb za način", dokler se ne prikaže simbol eco.
- Če v 1 sekundi niste pritisnili gumba. Način bo nastavljen. Simbol eco bo 3-krat utripnil. Ko je način nastavljen, bo slišati zvočno opozorilo.
- Temperatura zamrzovalnika in hladilnika bo prikazovala "E".
- Simbol za varčno delovanje in E bosta svetila do konca načina.

Med tem načinom:

- Lahko prilagodite zamrzovalnik. Ko je način varčnega delovanja prekinjen, se bodo izbrane vrednosti nastavitev nadaljevale.
- Lahko prilagodite hladilnik. Ko je način varčnega delovanja prekinjen, se bodo izbrane vrednosti nastavitev nadaljevale.
- Lahko izberete načina super hlajenja in super zamrzovanja. Način varčnega delovanja je samodejno preklican in vključen je izbran način.
- Način dopusta lahko izberete, ko prekinite način varčnega delovanja. Nato je aktiviran izbrani način.
- Za prekinitev samo pritisnite gumb za način.

Način dopusta

Kako se uporablja ta način?

- Pritisnite "gumb za način", dokler se ne prikaže simbol načina dopusta.
- Če v 1 sekundi niste pritisnili gumba. Način bo nastavljen. Simbol načina dopusta bo 3-krat utripnil. Ko je način nastavljen, bo slišati zvočno opozorilo.
- Temperatura hladilnika bo prikazana kot "--".
- Simbol načina dopusta in "--" bosta svetila do konca načina.

Med tem načinom:

- Lahko prilagodite zamrzovalnik. Ko je način dopusta prekinjen, se bodo izbrane vrednosti nastavitev nadaljevale.
- Lahko prilagodite hladilnik. Ko je način dopusta prekinjen, se bodo izbrane vrednosti nastavitev nadaljevale.
- Lahko izberete načina super hlajenja in super zamrzovanja. Način dopusta je samodejno preklican in vključen je izbrani način.
- Način varčnega delovanja lahko izberete, ko prekinite način dopusta. Nato je aktiviran izbrani način.
- Za prekinitev samo pritisnite gumb za način.

Način za hladne pijače

Kdaj se uporablja ta način?

S tem načinom lahko v prilagodljivem času ohladite pijače.

Kako se uporablja ta način?

Pritisnite gumb za nastavitev zamrzovalnika za 3 sekunde.

Na zaslonu zamrzovalnika se bo zagnala posebna animacija in na zaslonu hladilnika bo utripalo 05.

Pritisnite gumb hladilnika za prilagoditev časa (05 - 10 - 15 - 20 - 25 - 30 minut).

Ko izberete čas, bodo številke 3-krat utripnile na zaslonu in slišen bo zvočni signal.

Če v 2 sekundah niste pritisnili gumba, bo čas nastavljen.

Odštevanje se bo začelo od nastavljenega časa minuta za minuto.

Preostali čas bo utripal na zaslonu.

Za prekinitev tega načina pritisnite gumb za nastavitev zamrzovalnika za 3 sekunde.

Delovanje varnostnega zaklepanja

Kdaj se uporablja ta način?

Varnostno zaklepanje vključite, če želite preprečiti, da bi se otroci igrali z gumbi in spreminjali nastavitve.

Vklop varnostnega zaklepanja

Istočasno pritisnite na gumb hladilnika in zamrzovalnika za 5 sekund.

Izklop varnostnega zaklepanja

Istočasno pritisnite na gumb hladilnika in zamrzovalnika za 5 sekund.

Opomba: Varnostno zaklepanje bo izključeno tudi, če pride do izpada električne energije ali izklopa hladilnika.

Način ohranjevalnika zaslona

Kako ga uporabljam?

- Ta način bo aktiviran, ko pritisnete gumb načina za 5 sekund.
- Če v 5 sekundah, ko je način aktiven, ne pritisnete nobenega gumba, se bodo lučke nadzorne plošče izključile.
- Če pritisnete kateri koli gumb, ko so lučke nadzorne plošče izključene, bodo sledeče nastavitve vidne na zaslonu in nato lahko opravite želene prilagoditve. Če ne prekinete načina ohranjevalnika zaslona ali pritisnete drugega gumba v 5 sekundah, se bo nadzorna plošča znova izključila.
- Za prekinitev načina ohranjevalnika zaslona znova pritisnite gumb načina za 5 sekund.
- Ko je način ohranjevalnika zaslona aktiven, lahko vključite varnostno zaklepanje.

• Če v 5 sekundah, ko aktivirate način varnostnega zaklepanja, ne pritisnete nobenega gumba, se bodo lučke nadzorne plošče izključile. Zadnje stanje nastavitev ali načinov lahko vidite, ko pritisnite kateri koli gumb. Ko je lučka nadzorne plošče vključena, lahko varnostno zaklepanje prekličete, kot je opisano v navodilih za ta način.

Temperaturne nastavitve hladilnika

• Začetna vrednost indikatorja temperature hladilnika je +4 °C.

• Enkrat pritisnite gumb hladilnika.

• Ko prvič pritisnete ta gumb, bo zadnja nastavljena vrednost utripala na indikatorju hladilnika.

• Ko pritisnete na ta gumb, bo nastavljena nižja temperatura. (+8 °C, +6 °C, +5 °C, +4 °C, +2 °C, super hlajenje)

• Ko pritisnete gumb za nastavitev hladilnika, dokler se ne pojavi simbol super hlajenja, in če ne pritisnete nobenega gumba v 1 sekundi, bo utripal simbol super hlajenja.

• Če še naprej držite gumb, bo temperatura skočila na +8°C.

• Temperaturna vrednost, izbrana in aktivirana pred načinom dopusta, super zamrzovanja, super hlajenja in varčnega delovanja, bo ostala enaka, dokler način ni končan ali preklican. Naprava še naprej deluje pri tej temperaturni vrednosti.

Temperaturne nastavitve zamrzovalnika

• Začetna vrednost indikatorja temperature hladilnika je -18 °C.

• Enkrat pritisnite gumb za nastavitev zamrzovalnika.

• Ko prvič pritisnete ta gumb, bo zadnja nastavljena vrednost utripala na zaslonu.

• Ko pritisnete ta gumb, bo nastavljena nižja temperatura (-16 °C, -18 °C, -20 °C, -22 °C, -24 °C super zamrzovanje).

• Ko pritisnete gumb za nastavitev zamrzovalnika, dokler se ne pojavi simbol super zamrzovanja, in če ne pritisnete nobenega gumba v 1 sekundi, bo utripal simbol super zamrzovanja.

• Če še naprej držite gumb, bo temperatura skočila na -16 °C.

• Temperaturna vrednost, izbrana in aktivirana pred načinom dopusta, super zamrzovanja, super hlajenja in varčnega delovanja, bo ostala enaka, dokler način ni končan ali preklican. Naprava še naprej deluje pri tej temperaturni vrednosti.

Opozorila o temperaturnih nastavitvah

- Vaše temperaturne nastavitve ne bodo izbrisane, če pride do izpada el. energije.
- Delovanje hladilnika v okoljih s temperaturo, nižjo od 10 °C, ni priporočeno.
- Nastavitve temperature opravite glede na pogostnost odpiranja vrat, količine hranjene hrane v hladilniku in okoljska temperatura ter postavitev hladilnika.
- Hladilnik naj deluje neprekinjeno do 24 ur glede na okoljsko temperaturo po vklopu v napajanje, da se popolnoma ohladi. V tem času ne odpirajte vrat in vstavljajte hrane.
- Hladilnik ima vgrajeno funkcijo 5-minutnega zamika, ki preprečuje poškodbe kompresorja, ko izključite napajanje in ga ponovno vključite po izpadu el. energije. Ko hladilnik priključite v napajanje, bo po 5 minutah deloval normalno.
- Vaš hladilnik je zasnovan za delovanje v okoljskih temperaturnih intervalih, navedenih med standardi, glede na klimatski razred na nalepki s podatki. Ne priporočamo uporabe hladilnika izven navedenih meja temperaturnih vrednosti, saj to vpliva na učinkovitost hlajenja.
- Ta oprema je zasnovana za uporabo pri sobni temperaturi razpona med 16°C - 43°C.

Razred podnebja	Okolje
T	16 do 43 °C
ST	16 do 38 °C
N	16 do 32 °C
SN	10 do 32 °C

Dodatki

Posoda za led

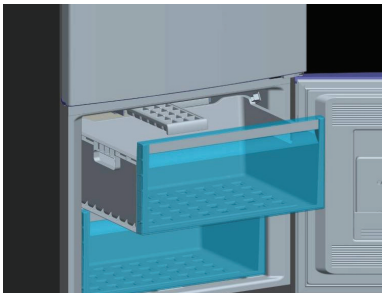

- Če želite odstraniti posodo za led, izvlecite zgornjo posodo zamrzovalnika kolikor se da in nato izvlecite posodo za led.
- Posodo za led napolnite do 3/4 in jo postavite v zamrzovalnik.

Opomba: *Posodo za led postavite v zamrzovalnik v vodoravnem položaju. V nasprotnem primeru se lahko voda v posodi za led razlije.*

Posoda zamrzovalnika

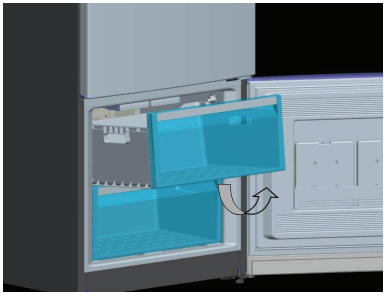

Posoda zamrzovalnika omogoča rednejše vzdrževanje živil.

Odstranjevanje posode zamrzovalnika

- Posodo izvlecite kolikor se da.
- Povlecite sprednji del posode navzgor in jo izvlecite.

! Za ponovno namestitev drsnega predela izvedite postopek v obratnem vrstnem redu.

Opomba: Med odstranjevanjem posode vedno držite njen ročaj.

Filter za neprijetne vonjave

Filter na tem območju preprečuje neprijetne vonjave v predelu hladilnika.

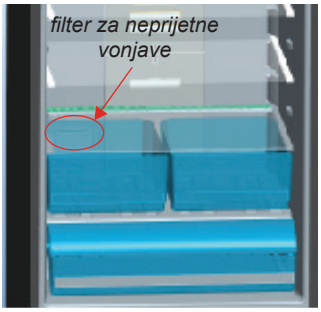

Predel za shranjevanje na kolescih

Ta predel lahko nastavite in uporabite kot dva različna funkcionalna predela.

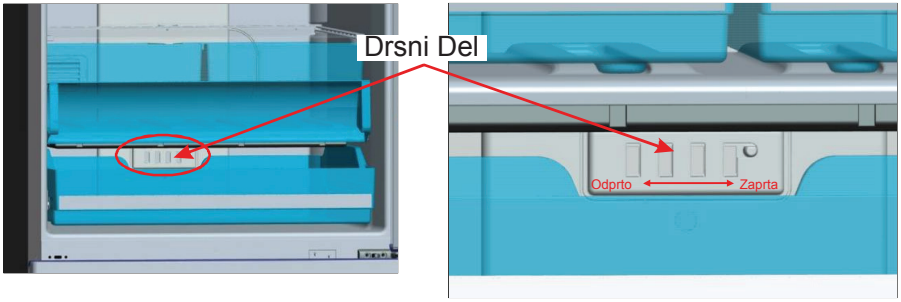

1 – Kot predel NIČTEGA OBMOČJA: Če želite predel uporabljati kot območje pri 0 °C, morate drsni del (pokrov, prikazan na sliki) prestaviti iz zaprtega v odprti položaj.

2 – Kot predel osveževalca: Če želite predel uporabljati kot osveževalec, morate drsni del (pokrov, prikazan na sliki) prestaviti iz odprtega v zaprti položaj.

- Ko se predel uporablja kot ničto območje, shranjevanje hrane v hladilnem predelu namesto v predalu zamrzovalnika ali hladilnika omogoča, da hrana ohrani svežino in okus dlje ter hkrati ohrani svoj svež videz. Ko postane hladilni pladenj umazan, ga odstranite in sperite z vodo. (Voda zmrzne pri 0 °C, živila, ki vsebujejo sol ali sladkor, pa zmrznejo pri še nižji temperaturi). Uporabniki običajno uporabljajo hladilni predel za surove ribe, vložena živila, riž itd.
- Povlecite hladilno polico navzven proti sebi. Pokrov se bo samodejno odprl.

! Ne napolnite s hrano, ki bi jo radi zamrznili, ali s pladnji za izdelavo ledu.

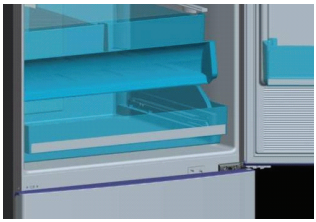

Slika 1

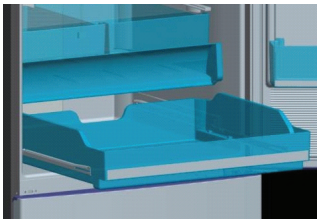

Slika 2

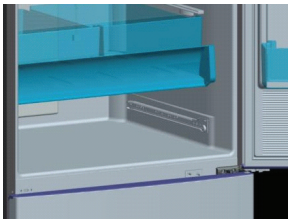

Slika 3

Odstranjevanje hladilne police

- Povsem odprite pokrov. (Slika 1)
- Povlecite hladilno polico navzven proti sebi. (Slika 2)
- Povlecite kolesca hladilne police navzgor iz držal in polico odstranite. (Slika 3)

Osveževalec

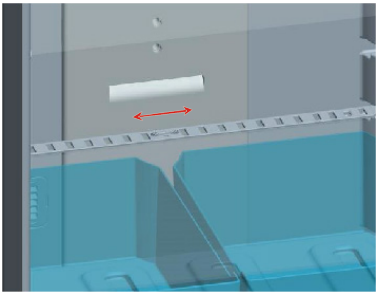

Če je osvežilnik povsem poln, mora biti osveževalec, ki se nahaja pred osvežilnikom, odprt. S pomočjo tega nadzorujete zrak v osvežilniku in stopnjo vlažnosti ter podaljšate življenjsko dobo.

Če opazite kondenzacijo na stekleni polici, je treba ta del, ki se nahaja za polico, odpreti.

DEL- 3 RAZVRŠČANJE HRANE

Predel hlajenja

- Če želite nastaviti predel hladilnika na 2 do 3, bo grafična vrstica zadostovala za običajne pogoje.
- Če želite zmanjšati vlažnost in posledično nabiranje ledu, v hladilnik nikoli ne postavljajte tekočin v nezaprtih posodah.
- V hladilnik nikoli ne postavljajte tople hrane. Topla hrana se mora najprej ohladiti na sobno temperaturo.
- Vanj postavite meso in očiščene ribe (zavite v embalažo ali plastičen material), ki jih boste uporabili v 1–2 dneh.
- Sadje in zelenjavo lahko postavite v osvežilnik brez embalaže.

Živila	Čas shranjevanja	Kam v predel hladilnika jih postaviti
Zelenjava in sadje	1 teden	V osvežilnik (brez zavijanja)
Meso in ribe	2 do 3 dni	Pokrito s plastično folijo in v vrečkah ali v prostor za meso (na stekleni polici)
Sveži sir	3 do 4 dni	Na posebno polico na vratih
Maslo in margarina	1 teden	Na posebno polico na vratih
Ustekleničeni izdelki, mleko in jogurt	Do izteka roka, ki ga priporoča proizvajalec	Na posebno polico na vratih
Jajca	1 mesec	V predal za jajca
Kuhana hrana		Vse police

OPOMBA: Krompirja, čebule in česna ne hranite v hladilniku.

Predel globokega zamrzovanja

- Predel globokega zamrzovanja hladilnika se uporablja za shranjevanje zamrznjenih živil za dolgo obdobje in izdelavo kock ledu.
- **Če boste uporabili hladilnik z največjo zmogljivostjo zamrzovanja:** Premaknite zamrznjena živila iz zgornje košare v spodnje košare in nato uporabite način za hitro zamrzovanje. Po 24 urah hladilnik samodejno izključi način za hitro zamrzovanje.
  * Živila, ki jih želite zamrzniti, položite v zgornjo košaro predela zamrzovalnika, brez da bi presegli zmogljivost zamrzovanja vašega hladilnika.
  * Ko uporabljate način hitrega zamrzovanja, ne smete shraniti že zamrznjene hrane v bližino sveže hrane, ki jo želite zamrzniti.

  Nato znova vklopite način za hitro zamrzovanje. Hrano lahko postavite zraven drugih zamrznjenih živil, ko je že zamrznjena (po najmanj 24 urah po drugem vklopu načina za hitro zamrzovanje).
- Ne postavljajte živil, ki jih želite na novo zamrzniti, zraven že zamrznjenih živil.
- Živila, ki jih želite zamrzniti (meso, mleto meso, ribe itd.), razdelite v porcije, ki jih je mogoče porabiti naenkrat.
- Ponovno zamrzovanje že odmrznjene hrane se ne priporoča. To je lahko nevarno za vaše zdravje, saj lahko povzroči težave, kot je zastrupitev s hrano.
- V predel za globoko zamrzovanje ne postavljajte vročih obrokov, dokler se ne ohladijo. S tem se lahko druga predhodno zamrznjena živila v predelu za globoko zamrzovanje pokvarijo.
- Ko kupujete zamrznjeno hrano, preverite, ali je bila zamrznjena v ustreznih pogojih in ali embalaža ni poškodovana.
- Pri shranjevanju zamrznjene hrane je treba upoštevati pogoje za shranjevanje na embalaži. Če ni nič navedeno, je treba živila zaužiti v čim krajšem času.
- Zamrznjena živila prenesite, ne da bi se ta pokvarila, in jih čim hitreje položite na polico za hitro zamrzovanje. Polic na vratih ne uporabljajte za zamrzovanje.
- Če se je na embalaži zamrznjene hrane nakopičila vlaga ali ima čuden vonj, je morda bila shranjena v neprimernih pogojih ali pa se je pokvarila. Te vrste živil ne kupujte!
- Čas hranjenja zamrznjenih živil se spreminja glede na temperaturo okolja, pogostost odpiranja in zapiranja vrat, nastavitve termostata, vrsto živila in čas, ki je pretekel od nakupa hrane do njene postavitve v zamrzovalnik. Vedno upoštevajte navodila na embalaži in naveden rok uporabe.
- Če dalj časa pustite odprta vrata zamrzovalnika ali jih pozabite zapreti, bo na spodnji strani zamrzovalnika nastal led. To lahko preprečuje kroženje zraka. Za odpravo te težave napravo najprej odklopite in počakajte, da se odtali. Ko se led odtali, morate zamrzovalnik očistiti.
- Za povečanje prostornine zamrzovalnika lahko odstranite košare, pokrov itd.
- Prostornina, navedena na etiketi, je prostornina zamrzovalnika brez košar, pokrovov itd.

HLADILNI ELEMENT

- Če pride do izpada električne energije ali okvare, lahko za upočasnitev odtajevanja uporabite ta hladilni element. Najdaljši čas shranjevanja dosežete, če hladilni element postavite neposredno na živila v zgornjem predelu.

- Da prihranite prostor, lahko hladilni element shranite v vratih predela.
- Hladilni element lahko prav tako uporabite za začasno hlajenje živil, na primer v hladilni vrečki.
- Nekatera priporočila za razvrščanje in hranjenje hrane v predelu za globoko zamrzovanje so navedena na straneh 16, 17 in 18.

Meso in ribe	**Priprava**	**Čas shranjevanja (meseci)**	**Pri sobni temperaturi Čas odtajanja - ura -**
Zrezek	Zaviti v folijo	**6–10**	**1–2**
Jagnjetina	Zaviti v folijo	6–8	1–2
Telečja pečenka	Zaviti v folijo	6–10	1–2
Kocke teletine	V majhnih koščkih	6–10	1–2
Kocke jagnjetine	V koščkih	4–8	2–3
Mleto meso	V paketkih brez uporabe začimb	1–3	2–3
Drobovina (koščki)	V koščkih	1–3	1–2
Pariška salama/suha salama	Treba zapakirati, tudi če ima ovoj		Dokler ni odtajano
Piščanec in puran	Zaviti v folijo	7–8	10–12
Goska in raca	Zaviti v folijo	4–8	10
Srnjad, zajec, merjasec	V 2,5 kg porcijah in kot fileji	9–12	10–12
Sladkovodne ribe (postrv, krap, ščuka, pravi som)	Ko odstranite drobovino in luske, ribo umite in posušite; če potrebno, odrežite rep in glavo.	2	Dokler ni popolnoma odtajano
Pusta riba, morski brancin, robec, morski list		4–8	Dokler ni popolnoma odtajano
Mastne ribe (tuna, skuša, modra riba, sardoni)		2-4	Dokler ni popolnoma odtajano
Školjke	Očiščeno in v vrečkah	4–6	Dokler ni popolnoma odtajano
Kaviar	V lastni embalaži, znotraj aluminijaste ali plastične posode	2–3	Dokler ni popolnoma odtajano
Polži	V slani vodi, znotraj aluminijaste ali plastične posode	3	Dokler ni popolnoma odtajano

Opomba: *Odmrznjeno hrano je treba skuhati tako kot svežo hrano. Če je po odmrzovanju niste skuhali, je NIKOLI ne smete ponovno zamrzniti.*

Zelenjava in sadje	Priprava	Čas shranjevanja (meseci)	Pri sobni temperaturi Čas odtajanja - ura -
Cvetača	Odstranite liste, prerežite sredico na koščke in jih nekaj časa pustite v vodi, ki ste ji dodali malo limoninega soka	10–12	Lahko se uporablja zamrznjena
Mladi fižol in fižol	Operemo in narežemo na majhne koščke	10–13	Lahko se uporablja zamrznjena
Fižol	Oluščimo in operemo	12	Lahko se uporablja zamrznjena
Gobe in beluši	Operemo in narežemo na majhne koščke	6–9	Lahko se uporablja zamrznjena
Zelje	Očiščeno	6–8	2
Jajčevec	Narezan na 2 cm kose, potem ko ste ga sprali	10–12	Ločite jih med seboj
Koruza	Operite in spakirajte s steblom ali kot sladko koruzo	12	Lahko se uporablja zamrznjena
Korenček	Očistite in narežite na rezine.	12	Lahko se uporablja zamrznjena
Paprika	Odstranite steblo, razdelite jo na dvoje in odstranite sredico	8–10	Lahko se uporablja zamrznjena
Špinača	Oprana	6–9	2
Jabolka in hruške	Olupite in narežite	8–10	(v hladilniku) 5
Marelice in breskve	Razdelite na dvoje in odstranite koščico	4–6	(v hladilniku) 4
Jagode in robide	Operite in odstranite pecelj	8–12	2
Kuhano sadje	V posodo dodamo 10 % sladkorja	12	4
Slive, češnje, višnje	Operite in odstranite peclje	8–12	5–7

Mlečni izdelki in fina peciva		Priprava	Čas shranjevanja (meseci)	Pogoji shranjevanja	
Pakirano (homogenizirano) mleko		V lastni embalaži	2–3	Čisto mleko – v lastni embalaži	
Sir – razen belega sira		V rezinah	6–8	Lahko pustimo v lastni originalni embalaži za kratek čas shranjevanja. Za dolgotrajno shranjevanje je treba hraniti v plastični vrečki	
Maslo, margarina		V lastni embalaži	6		
* Jajca	Beljak		10–12	30 g je enakovredno enem rumenjaku.	V zaprti posodi
	Jajčna zmes (beljak in rumenjak)	Dodamo nekaj soli ali sladkorja, da se ne zgosti.	10	50 g je enakovredno enem rumenjaku.	
	Rumenjak	Dodamo nekaj soli ali sladkorja, da se ne zgosti.	8–10	20 g je enakovredno enemu rumenjaku.	

* Ne smete zamrzniti z lupino. Beljak in rumenjak je treba zamrzniti ločeno ali pa ju dobro premešati.

	Čas shranjevanja (meseci)	*Čas odmrzovanja pri sobni temperaturi (ure)*	*Čas odmrzovanja v pečici (min.)*
Kruh	4–6	2–3	4–5 (220–225 °C)
Keksi	3–6	1–1,5	5–8 (190–200 °C)
Fino pecivo	1–3	2–3	5–10 (200–225 °C)
Pita	1–1,5	3–4	5–8 (190–200 °C)
Listnato testo	2–3	1–1,5	5–8 (190–200 °C)
Pica	2–3	2–4	15–20 (200 °C)

Okus nekaterih začimb, ki jih najdemo v kuhanih jedeh (janež, bazilika, vodna kreša, kis, mešane začimbe, ingver, česen, čebula, gorčica, timijan, majaron, poper itd.) se spremeni in pridobi močan okus, če so začimbe shranjene dlje časa. Zatododajte zamrznjeni hrani malo začimb ali pa želene začimbe dodajte odmrznjeni hrani.

Obdobje shranjevanja hrane je odvisno od uporabljenega olja. Primerna olja so margarina, telečja maščoba, olivno olje in maslo, neprimerna olja pa so arašidovo olje in svinjska mast.

Hrano v tekoči obliki je treba zamrzniti v plastičnih skodelicah, druga živila pa v plastični foliji ali vrečkah.

DEL- 4. ČIŠČENJE IN VZDRŽEVANJE

• Odklopite hladilnik iz napajanja pred samim čiščenjem.

• Ne čistite naprave z vlivanjem vode.

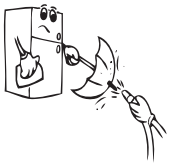

• Notranje in zunanje strani vaše naprave lahko obrišete z mehko krpo ali gobico in toplo milnico.

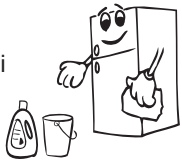

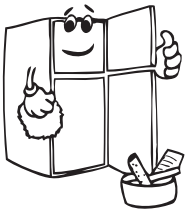

• Posamezno odstranite dele in jih očistite z milnico. Ne perite v pomivalnem stroju.

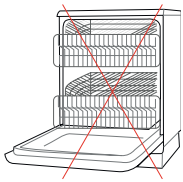

• Za čiščenje nikoli ne uporabljajte vnetljivih, eksplozivnih ali korozivnih snovi, kot so razredčilo, plin, kislina.

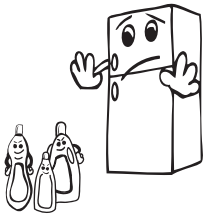

• Kondenzator očistite z metlo vsaj enkrat na leto, saj boste tako prihranili z energijo in izboljšali delovanje.

Prepričajte se, da je vaš hladilnik med čiščenjem izključen iz napajanja.

Odtaljevanje

Vaš hladilnik se popolnoma samodejno odtaja. Voda, ki se tvori kot posledica odtajanja, gre skozi izliv za zbiranje vode, steče v hlapilno posodo za vašim hladilnikom in samodejno izhlapi.

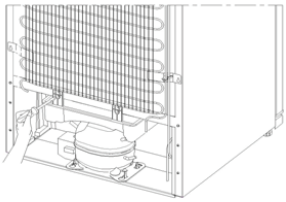

Zamenjava LED osvetlitve

Če ima Vaš hladilnik LED osvetlitev, se obrnite na pomoč, saj jo lahko zamenja le pooblaščeno osebje.

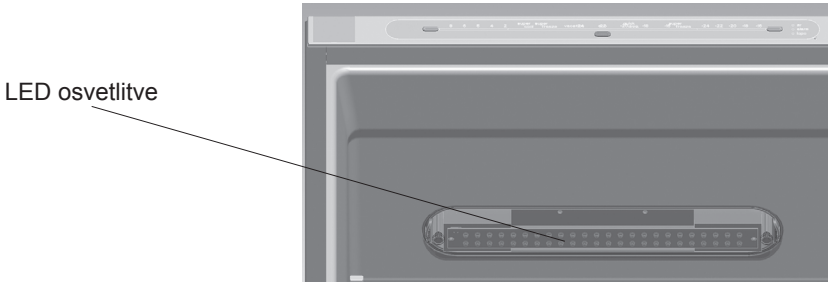

DEL- 5. PREVAŽANJE IN PREMIKANJE

- Originalno embalažo in peno je dobro shraniti za ponovni prevoz (opcijsko).
- Pritrdite vaš hladilnik z debelo embalažo, pasovi ali močnih vrvmi in sledite navodilom za prevoz v embalaži za ponovni prevoz.
- Odstranite premične dele (police, dodatke, posode za zelenjavo itd.) ali pa jih zavarujte v hladilniku pred udarci z uporabo trakov pri ponovnem premikanju in prevozu.

Vaš hladilnik nosite v pokončnem položaju.

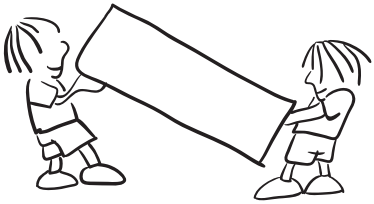

Premestitev vrat

- Smer odpiranja vrat vašega hladilnika ni mogoče spreminjati, če so ročaji vrat na vašem hladilniku nameščeni na sprednji površini vrat.
- Smer odpiranja vrat je mogoče spremeniti pri modelih brez ročajev.
- Če se smer odpiranja vrat vašega hladilnika lahko spremeni, kontaktirajte najbližji servis, da vam spremeni smer odpiranja vrat.

DEL- 6. PRED KLICANJEM SERVISERJA

Preverite opozorila

Vaš hladilnik vas opozori, če so temperature hladilnika in zamrzovalnika neprimerne ali če pride do težav v napravi. Na indikatorjih zamrzovalnika in hladilnika se prikažejo opozorilne kode.

VRSTA NAPAKE	VRSTA NAPAKE	RAZLOG	UKREPI
Sr	"Opozorilo okvare"	Nekateri deli/del ne delujejo, prišlo je do napake pri hlajenju	Takoj stopite v stik s službo za pomoč uporabnikom.
Sr – nastavitev vrednosti utripanja na zaslonu nastavitve zamrzovalnika	Računalnik zamrzovalnika. Ni dovolj hladno	To sporočilo lahko vidite predvsem po daljšem času ali izpadu energije	1. Ne zamrzujte odtajane hrane in porabite v kratkem času. 2. Nastavite temperature zamrzovalnika na nižje vrednosti ali nastavite super zamrzovanje, dokler se predel ne shladi na normalne temperature. 3. Dokler okvara ni odpravljena, ne vstavljajte sveže hrane.
Sr – nastavitev vrednosti utripanja na zaslonu nastavitve hladilnika	"Računalnik hladilnika. Ni dovolj hladno"	Idealna temperatura za predel hladilnika je +4 °C. Če zagledate to opozorilo, se lahko vaša hrana pokvari.	1. Nastavite temperature hladilnika na nižje vrednosti ali nastavite super hlajenje, dokler se predel ne shladi na normalne temperature. 2. Dokler okvara ni odpravljena, ne odpirajte vrat.
Sr – nastavitev vrednosti utripanja na zaslonu nastavitve zamrzovalnika in hladilnika	"Opozorilo - ni dovolj hladno"	Kombinacija napake "ni dovolj hladno" za oba predela.	To napako lahko vidite pri prvem zagonu naprave. Ko se predeli spet vrnejo v normalno temp. območje, se bo izključila.
Sr – nastavitev vrednosti utripanja na zaslonu nastavitve hladilnika	Računalnik hladilnika, prehladno	Hrana je začela zmrzovati, ker je temperatura prenizka	1. Preverite, če je vključen način “super hlajenja” 2. Zmanjšajte temperaturne vrednosti hladilnika
“--”	"Opozorilo nizke napetosti"	Ko napetost pade pod 170 V, naprava preide v stabilen položaj.	To ni okvara. S tem se preprečijo poškodbe kompresorja. To opozorilo bo izginilo, ko se napetost spet dvigne na normalno raven.

Če hladilnik ne deluje:

- Ali je prišlo do izpada elektrike?
- Ali je vtič pravilno vklopljen v vtičnico?
- Ali je pregorela varovalka za vtičnico, v katero je priključen vtič, ali pa je pregorela glavna varovalka?

• Ali je vtičnica okvarjena? Če želite preveriti, vklopite vtič hladilnika v vtičnico, za katero ste prepričani, da deluje.

Kontrolna opozorila:

Če temperatura predelov hlajenja in zamrzovanja ni primerna ali obstaja težava z napravo, vas bo hladilnik na to opozoril. Opozorilne kode se prikažejo na zaslonu za nastavitev predela zamrzovanja in hlajenja.

Če vaš hladilnik deluje glasno:
Običajni zvoki

Zvok prasketanja (pokanje ledu):

• Sliši se med postopkom samodejnega odtaljanja.

• Ko se naprava ohladi ali segreje (raztegovanje in krčenje materiala naprave).

Kratek hrup pokanja:

• Sliši se, ko termostat vklopi/izklopi kompresor.

Hrup kompresorja:

• To je običajen zvok motorja. Ta hrup pomeni, da kompresor normalno deluje.

• Ko se kompresor vklaplja, lahko kratek čas deluje malo glasneje.

Žuborenje in brbotanje:

• Ta hrup nastaja, ko hladilna tekočina teče skozi cevi sistema.

Zvok pretakanja vode:

• To je običajen zvok vode, ki teče v posodo za izparjevanje med postopkom odtajanja. Ta zvok lahko slišite med postopkom odtajanja, ki se izvaja v napravi.

Zvok pihanja vode:

• To je običajen zvok ventilatorja. Ta zvok se lahko sliši zaradi kroženja zraka v hladilnikih No Frost med normalnim delovanjem sistema.

Če so robovi ohišja hladilnika, kjer vrata tesnijo, vroči:

• Še posebej v poletnih mesecih (v vročem vremenu) se lahko površine, ki so v stiku s tesnilom hladilnika, segrejejo, ko deluje kompresor. Gre za običajen pojav.

Če je v notranjih delih hladilnika vlaga:

• Ali je bila hrana ustrezno zapakirana? Ste posode dobro osušili, preden ste jih postavili v hladilnik?

• Ali zelo pogosto odpirate vrata hladilnika? Ko odprete vrata, vlaga, ki se nahaja v zraku v sobi, vstopi v hladilnik. Pogosteje odpirate vrata, hitreje se nabira vlaga, še posebej če je stopnja vlažnosti v prostoru previsoka.

• Nabiranje vodnih kapljic na zadnji steni po postopku samodejnega odtajanja je normalno. (pri statičnih modelih)

Če se vrata ne dajo pravilno odpreti in zapreti:

• Ali embalaža hrane preprečujejo zapiranje vrat?

• So bili predeli na vratih, police in predali pravilno nameščeni?

• So tesnila vrat okvarjena ali raztrgana?

• Ali hladilnik stoji na ravni podlagi?

POMEMBNE OPOMBE:

• Funkcija zaščite kompresorja bo aktivirana po nenadnem izpadu napajanja ali izklopu naprave, saj plin v hladilnem sistemu še ni stabiliziran. Nič ne skrbite, saj bo vaš hladilnik začel delovati po 5 minutah.

• Če dlje časa ne boste uporabljali hladilnika (npr. poletne počitnice), ga izklopite iz napajanja. Očistite hladilnik v skladu s 4. delom in pustite vrata odprta, da preprečite nabiranje vlage in neprijetnega vonja.

• Če težava ni odpravljena, potem ko ste sledili vsem zgornjim navodilom, se obrnite na najbližji pooblaščeni servis.

• Naprava, ki ste jo kupili, je namenjena samo za domačo uporabo in za navedene namene. Ni primerna za poslovno ali skupno uporabo. Če potrošnik uporablja napravo na način, ki ni v skladu s temi funkcijami, poudarjamo, da proizvajalec in trgovec ne bosta odgovorna za popravila in okvare v garancijskem obdobju.

Nasveti za varčevanje z energijo

1- Namestite napravo v hladno, dobro prezračevano sobo, vendar ne pod neposredno sončno svetlobo in ne v bližino virov toplote (radiator, štedilnik itd.). V nasprotnem primeru uporabite izolirno ploščo.

2- Dovolite, da se obdelana hrana in pijača ohladi zunaj naprave.

3- Ko odtajate zamrznjeno hrano, jo postavite v predal hladilnika. Nizke temperature zamrznjenih živil bodo pomagale hladiti predel v hladilniku, ko se bodo odtajale. S tem zmanjšate energetske zahteve.

4- Če dajete noter pijače in tekočine, jih zaprite. V nasprotnem primeru se v napravi poveča vlaga. Zato se delovni čas ohlajevanja podaljša. Pokritost pijač in tekočin pomaga preprečiti vonjave in spremembe okusov.

5- Ko vnašate hrano in pijačo, odprite vrata za najkrajši možni čas.

6- Vse pokrove za različne temperaturne predele naprave imejte zaprta (osveževalnik, hladilni predel itd.).

7- Tesnilo vrat mora biti čisto in prožnost. Zamenjajte tesnilo, če je to obrabljeno.

DEL- 7. DELI NAPRAVE IN PREDELI

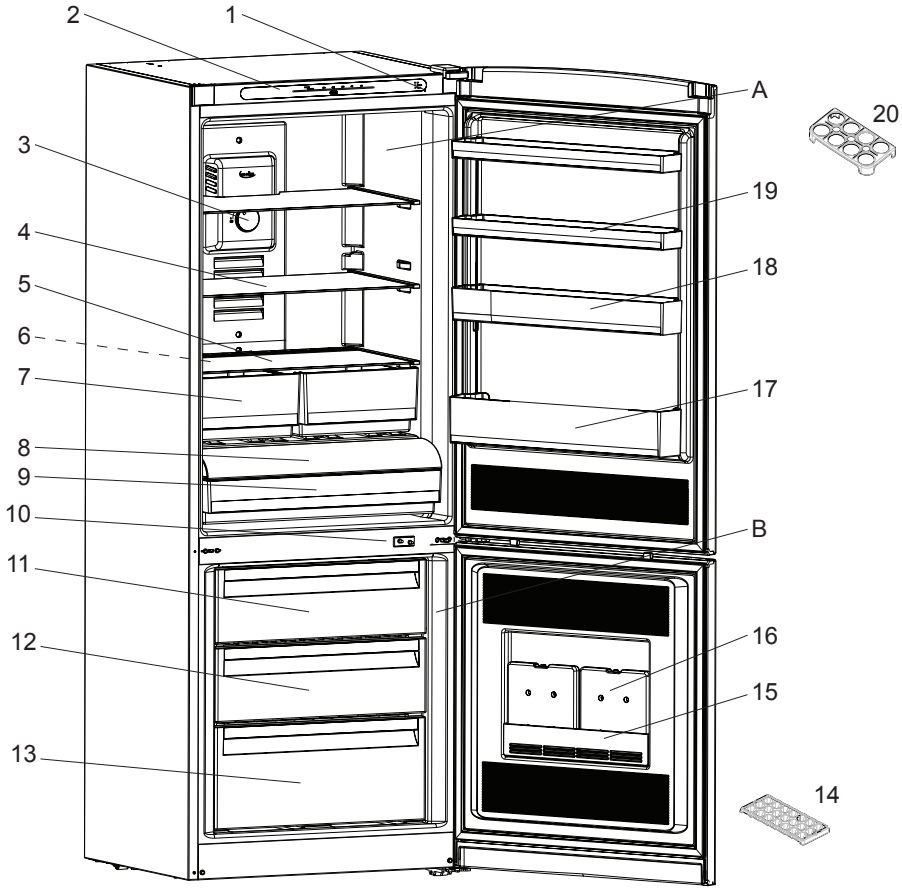

Ta slika delov in dodatkov naprave je le informativne narave. Deli se lahko razlikujejo glede na model vaše naprave.

A) Predel hlajenja
B) Predel za zamrzovanje

1) Panelna plošča
2) Tipalo za luč
3) Gumb termostata
4) Steklena polica
5) Pokrov predala
6) Filter za neprijetne vonjave
7) Predal za zelenjavo
8) Pokrov predela za shranjevanje na kolescih
9) Predel za shranjevanje na kolescih
10) Stikalo za luč
11) Zgornja košara zamrzovalnika
12) Srednja košara zamrzovalnika
13) Spodnja košara zamrzovalnika
14) Posoda za led
15) Pokrov baterije hlajenja
16) Baterija hlajenja *
17) Polica za steklenice
18) Srednja vratna polica
19) Zgornje vratne police
20) Predal za jajca

Содержание

ДО НАЧАЛА ЭКСПЛУАТАЦИИ ХОЛОДИЛЬНИКА 74
Предупреждения общего характера 74
Правила техники безопасности 77
Рекомендации 77
УСТАНОВКА И ВКЛЮЧЕНИЕ 78
Перед началом работы холодильника 79
Информация о технологии No-Frost 79
ИНФОРМАЦИЯ ОБ ИСПОЛЬЗОВАНИИ 80
Дисплей и панель управления 80
Эксплуатация холодильника 81
Режим интенсивной заморозки 81
Режим интенсивного охлаждения 81
Экономичный режим 81
Режим «Отпуск» 82
Аксессуары 86
Ящик для льда 86
Ящик для замораживания 86
Фильтр запаха 86
Ящик на колесиках 86
Отверстие для доступа воздуха 87
Пакет со льдом 87
РАЗМЕЩЕНИЕ ПРОДУКТОВ 88
Холодильное отделение 88
Камера глубокой заморозки 88
ОЧИСТКА И ТЕХНИЧЕСКОЕ ОБСЛУЖИВАНИЕ 93
Размораживание 93
ДОСТАВКА И ИЗМЕНИЕ МЕСТА УСТАНОВКИ 94
Перевешивание дверцы 94
ПРЕЖДЕ ЧЕМ ЗВОНИТЬ В СЕРВИСНУЮ СЛУЖБУ 95
Указания по энергосбережению 99
ДЕТАЛИ И ОТДЕЛЕНИЯ ПРИБОРА 100

ГЛАВА - 1. ДО НАЧАЛА ЭКСПЛУАТАЦИИ ХОЛОДИЛЬНИКА

Предупреждения общего характера

ПРЕДУПРЕЖДЕНИЕ: Содержать вентиляционные отверстия устройства или структуры, куда происходит его встраивание, свободными от засорения.

ПРЕДУПРЕЖДЕНИЕ: Не использовать механические устройства или другие искусственные средства для ускорения процесса размораживания, не рекомендованные производителем.

ПРЕДУПРЕЖДЕНИЕ: Не используйте электроприборы внутри отсеков для хранения продуктов, если они не относятся к типу, рекомендованному производителем.

ПРЕДУПРЕЖДЕНИЕ: не повредите систему циркуляции хладагента.

ПРЕДУПРЕЖДЕНИЕ: Во избежание опасности, связанной с неустойчивостью устройства, оно должно быть зафиксировано в соответствии с инструкциями.

- Если в устройстве в качестве хладагента используется R600a, то соответствующая информация указана на табличке, имеющейся на охладителе. При транспортировке и монтаже необходимо соблюдать осторожность, чтобы не повредить охладитель. Хотя R600a – это природный газ, безвредный для окружающей среды, не держите холодильник вблизи открытого пламени или источника тепла и проветрите помещение, в котором он находится, в течение нескольких минут, поскольку газ взрывоопасен в случае его утечки, вызванной повреждением элементов охладителя.
- Во время транспортировки и установки холодильника не допускать повреждения газовой схемы охладителя.

- В данном устройстве не допускается хранение взрывоопасных веществ, таких, как аэрозольные баллоны с легковоспламеняющимся пропеллентом.
- Устройство предназначено для использования в домашнем хозяйстве и аналогичного применения, например:
  - поварским персоналом в магазинах, офисах и в других рабочих средах
  - в жилых домах на ферме и клиентами в отелях, мотелях, а также в других средах, где проживают люди.
  - в гостиницах типа «ночлег и завтрак»;
  - в местах общественного питания и похожих заведениях, не связанных с розничной торговлей
- Если напряжение в розетке не соответствует штепсельной вилке холодильника, необходимо обратиться к производителю, сервисному агенту или другим квалифицированным специалистам для ее замены во избежание опасности.
- Данное устройство не предназначено для использования лицами (включая детей) с ограниченными физическими, сенсорными или умственными возможностями, или с отсутствием опыта и знаний при отсутствии надзора или инструкций по использованию устройства со стороны лица, ответственного за их безопасность. Дети должны находиться под присмотром, чтобы они не могли играть с устройством.
- К шнуру питания холодильника прикреплена штепсельная вилка со специальным заземлением. Данный штепсель должен использоваться со специальной заземленной розеткой минимум на 16 ампер. При отсутствии такой розетки обратитесь к квалифицированному электрику для ее установки.

- Данное устройство может использоваться детьми в возрасте 8 лет и старше, а также лицами с ограниченными физическими, сенсорными или умственными возможностями или с отсутствием опыта и знаний под надзором или в случае инструктирования их по использованию устройства безопасным способом и понимания таких лиц существующей опасности. Дети не должны играть с устройством. Чистка и обслуживание не должны производиться детьми без надзора.
- В случае повреждения шнура питания необходимо обратиться к производителю, сервисному агенту или другим квалифицированным специалистам для ее замены во избежание опасности.
- Этот прибор не предназначен для использования на высоте более 2000 м над уровнем моря.

Правила техники безопасности

- Внимание: Место установки электроприбора должно хорошо вентилироваться, чистите его и устраняйте препятствия для вентиляции.
- Не используйте механические приспособления или другие искусственные методы для ускорения процесса размораживания.
- Не используйте электроприборы внутри холодильного и морозильного отделения холодильника.
- Если целью приобретения данного холодильника является замена старой модели холодильника с замком, сломайте или снимите замок в качестве меры предосторожности перед его утилизацией для того, чтобы предотвратить запирание детей внутри холодильника.
- Старые модели холодильников и морозильных камер содержат изолирующие газы, а также хладагент, которые должны утилизироваться соответствующим образом. Если Вы решили, что холодильник больше не годится для эксплуатации, сделайте его непригодным для использования: отключите от сети, обрежьте питающий кабель, снимите потенциально опасные части (это особенно важно для безопасности детей, которые могут играть с этими предметами). Пожалуйста, убедитесь, что рабочая трубка вашего устройства не повреждена, прежде чем сдавать его службе вывоза отходов.

Символ на изделии или его упаковке указывает, что оно не подлежит утилизации в качестве бытовых отходов. Изделие следует сдать в соответствующий пункт приема электронного и электрооборудования для последующей утилизации. Соблюдая правила утилизации изделия, вы поможете предотвратить причинение ущерба окружающей среде и здоровью людей, который возможен вследствие неподобающего обращения с подобными отходами. За более подробной информацией об утилизации изделия просьба обращаться к местным властям, в службу по вывозу и утилизации отходов или в магазин, в котором вы приобрели изделие.

ВАЖНОЕ ПРИМЕЧАНИЕ:

Пожалуйста, прочтите данное руководство по эксплуатации перед установкой и включением холодильника. Производитель не несет ответственности за неправильную установку и эксплуатацию холодильника вопреки правилам, приведенным в данном руководстве по эксплуатации.

Рекомендации

- Не применяйте адаптеры или тройники, которые могут вызвать перегрев и возгорание.
- Не подключайте старые поврежденные шнуры.
- Не перекручивайте и не сгибайте шнуры.

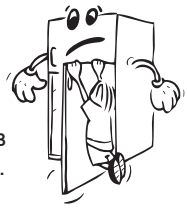

- Не позволяйте детям играть с прибором. Дети не должны ни в коем случае сидеть на выдвижных ящиках или виснуть на двери.

- Не используйте острых металлических предметов для удаления льда из морозильной камеры; они могут проткнуть оболочку холодильника и вызвать не подлежащие ремонту повреждения. Используйте прилагаемый пластиковый скребок.

- Не включайте прибор в сеть мокрыми руками.
- Не помещайте в морозилку контейнеры (стеклянные бутылки или жестяные контейнеры) с жидкостями, особенно газированные жидкости так как они могут вызвать разбиение контейнера в процессе заморозки.

- Бутылки, с большим содержанием алкоголя должны быть хорошо закрыты и помещены в холодильник в вертикальном положении.

- Не прикасайтесь к охлаждающим поверхностям, особенно мокрыми руками так как вы можете обжечься или пораниться.
- Не ешьте лед только что извлеченный из морозильника.

УСТАНОВКА И ВКЛЮЧЕНИЕ

- Рабочее напряжение холодильника составляет 220-240 В и 50 Гц.
- Производитель не несет ответственности за ущерб, который может быть причинен в результате установки без заземления.
- Поместите холодильник в подходящем месте, где на него не будут падать прямые солнечные лучи.
- Хородильник должен находиться на расстоянии минимум 50 см от источников тепла таких, как газовые печи, плиты и радиаторы и на расстоянии минимум 5 см от электрических печей.
- Холодильник не длжен использоваться на открытом воздухе и не должен оставаться под дождем.
- Если холодильник располагается рядом с камерой глубокой заморозки, между ними необходимо оставить расстояние минимум 2 см для предотвращения конденсации на наружной поверхности.

- Не помещайте какие-либо тяжелые предметы на холдильник и поместите холодильник в подходящем месте, чтобы сверху имелось свободное пространство минимум 15 см.
- Если Вы собираетесь разместить холодильник возле предметов кухонной мебели, то необходимо оставить расстояние минимум 2 см между холдильником и мебелью.
- Необходимо установить на место пластиковую направляющую с поворотом на 90°, чтобы предотвратить касание стены конденсатором (черная деталь с лопастями сзади).

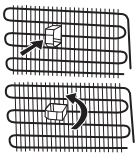

- Для обеспечения ровной работы и отсутствия вибрации, необходимо установить передние регулируемые опоры на нужную высоту и взаимно уравновесить. Это можно сделать поворачивая регулируемые опоры по часовой стрелке (или против часовой стрелке). Это необходимо сделать до помещения продуктов в холодильник.
- Перед началом использования холодильника протрите все его части теплой водой с добавлением чайной ложки соды, затем сполосните чистой водой и вытрите насухо. После окончания очистки установите все части на место.

Перед началом работы холодильника

- Во время первого включения или для обеспечения эффективной работы после перестановки, дайте холодильнику постоять без подключения в течение 3 часов (в вертикальном положении), затем вставьте штепсель в розетку. В противном случае, Вы можете повредить компрессор.
- При первом включении холодильника может ощущаться запах. Этот запах пропадет после того, как холодильник начнет охлаждение.

Информация о технологии No-Frost

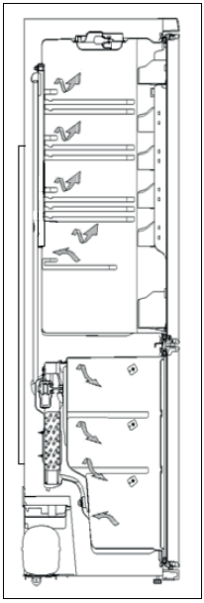

Холодильники с автоматическим оттаиванием отличаются от остальных холодильников принципом работы.

В обычных холодильниках влага, попадающая в холодильник через дверцу и от продуктов, вызывает обмерзание морозильной камеры. Чтобы разморозить снег и лед, образовавшиеся в морозильной камере, вам придется периодически отключать холодильник и перекладывать мороженые продукты из холодильника в специально охлаждаемый контейнер, и удалять лед, скопившийся в морозильном отделении.

С холодильником системы No-frost ситуация будет совершенно другой. С помощью вентилятора сухой и холодный воздух равномерно вдувается в холодильную и морозильную камеры из нескольких точек. Холодный воздух равномерно распределяется даже между полками, равномерно охлаждая ваши продукты и предотвращая появление влажности и обмерзание.

Таким образом, холодильник с автоматическим оттаиванием облегчит вашу жизнь, не говоря о его огромной вместительности и стильном внешнем виде.

ГЛАВА - 2. ИНФОРМАЦИЯ ОБ ИСПОЛЬЗОВАНИИ

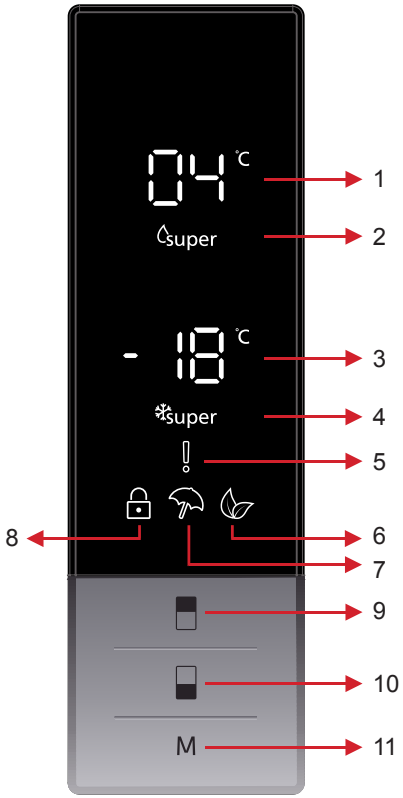

Дисплей и панель управления

1. Экран установки значений настроек холодильного отделения.
2. Индикатор режима интенсивного охлаждения.
3. Экран установки значений настроек морозильной камеры.
4. Индикатор режима интенсивной заморозки.
5. Символ звуковой сигнализации.
6. Символ экономичного режима.
7. Символ режима «Отпуск».
8. Символ режима защиты от детей.
9. Позволяет изменять настройки холодильного отделения и установить режим интенсивного охлаждения. В холодильном отделении можно установить температуру 8, 6, 5, 4, 2 °C, а также режим интенсивного охлаждения.
10. Позволяет изменять настройки морозильной камеры и установить режим интенсивной заморозки. В морозильной камере можно установить температуру -16, -18, -20, -22, -24 °C, а также режим интенсивной заморозки.
11. Кнопка активации режимов «Экономичный», «Отпуск»...

Эксплуатация холодильника

Режим интенсивной заморозки

Как он применяется?

Нажмите и удерживайте кнопку режима морозильной камеры, пока не увидите на дисплее символ интенсивной заморозки. Будет подан звуковой сигнал. Режим будет включен.

Во время этого режима:

- Можно настроить температуру холодильного отделения и установить режим интенсивного охлаждения. В этом случае режим интенсивной заморозки будет продолжен.
- Установить режимы «Экономичный» и «Отпуск» нельзя.
- Для отключения режима интенсивной заморозки повторите операцию включения этого режима.

Режим интенсивного охлаждения

Как он применяется?

Нажмите и удерживайте кнопку режима холодильного отделения, пока на дисплее не появится символ интенсивного охлаждения. Будет подан звуковой сигнал. Режим будет включен.

Во время этого режима:

- Можно настроить температуру морозильного отделения и установить режим интенсивной заморозки. В этом случае работа в режиме интенсивного охлаждения будет продолжена.
- Установить режимы «Экономичный» и «Отпуск» нельзя.
- Для отключения режима интенсивного охлаждения повторите операцию включения этого режима.

Экономичный режим

Как он применяется?

- Нажмите и удерживайте кнопку «Режим», пока не появится символ режима «Экономичный».
- Если в течение 1 секунды не будет нажата какая-либо кнопка. Режим будет включен. Символ режима «Экономичный» загорится 3 раза. После активации режима будет подан звуковой сигнал.
- В этом режиме на индикаторе холодильной и морозильной камер будут отображаться символы «E».
- Символ режима «Экономичный» и символ «E» будут гореть, пока этот режим будет включен.

Во время этого режима:

- Можно настроить морозильную камеру. После отключения экономичного режима начнут работать выбранные настройки.

- Можно настроить режим работы холодильного отделения. После отключения экономичного режима начнут работать выбранные настройки.
- Можно выбрать режимы интенсивного охлаждения и заморозки. Экономичный режим автоматически отключится, и будет активирован выбранный режим.
- Режим «Отпуск» может быть выбран после отключения экономичного режима. Затем выбранный режим будет активирован.
- Чтобы отменить настройки, нажмите кнопку «Режим».

Режим «Отпуск»

Как он применяется?

- Нажмите и удерживайте кнопку «Режим», пока не появится символ режима «Отпуск».
- Если в течение 1 секунды не будет нажата какая-либо кнопка. Режим будет включен. Символ режима «Отпуск» загорится 3 раза. После активации режима будет подан звуковой сигнал.
- В этом режиме индикатор холодильного отделения будет отображать символы «--».
- Символ режима «Отпуск» и символ «--» будут гореть, пока этот режим будет включен.

Во время этого режима:

- Можно настроить морозильную камеру. После отключения режима «Отпуск» начнут работать выбранные настройки.
- Можно настроить режим работы холодильного отделения. После отключения режима «Отпуск» начнут работать выбранные настройки.
- Можно выбрать режимы интенсивного охлаждения и заморозки. Режим «Отпуск» автоматически отключится, и будет активирован выбранный режим.
- После отключения режима «Отпуск» может быть выбран экономичный режим. Затем выбранный режим будет активирован.
- Чтобы отменить настройки, нажмите кнопку «Режим».

Режим охлаждения напитков

Когда он применяется?

Этот режим применяется для охлаждения напитков в течение настраиваемого времени.

Как он применяется?

- Нажмите и удерживайте в течение 3 секунд кнопку режима морозильной камеры.
- На экране установки значений настроек морозильной камеры запустится специальная анимация, а на экране установки значений настроек холодильного отделения будет вспыхивать «05».
- Нажмите кнопку холодильного отделения, чтобы настроить время охлаждения (05 – 10 – 15 – 20 – 25 – 30 минут).

- Когда вы выберите время, цифры на экране загорятся 3 раза и будет подан звуковой сигнал.
- Если в течение 2 секунд не будет нажата какая-либо кнопка, время будет установлено.
- Обратный отсчет времени начнется от настроенного времени, поминутно.
- Индикация оставшегося времени будет отображаться на экране.
- Чтобы отменить этот режим, нажмите и удерживайте в течение 3 секунд кнопку режима морозильной камеры.

Функции режима защиты от детей

Когда он применяется?

Режим защиты от детей нужен для того, чтобы дети не играли с кнопками и не меняли установленные настройки.

Включение режима защиты от детей

Нажмите и удерживайте одновременно кнопки холодильного отделения и морозильной камеры в течение 5 секунд.

Отключение режима защиты от детей

Нажмите и удерживайте одновременно кнопки холодильного отделения и морозильной камеры в течение 5 секунд.

Примечание: Режим защиты от детей также отключится при перебоях напряжения либо если холодильник будет отключен от питания.

Режим заставки

Как им пользоваться?

- Для включения этого режима нажмите и удерживайте кнопку «Режим» в течение 5 секунд.
- При активированном режиме заставки панель управления погаснет, если в течение 5 секунд не нажимать кнопки.
- Если вы нажмете любую кнопку, когда панель управления погаснет, на экране появятся текущие настройки, и вы сможете выполнить корректировки. Если в течение 5 секунд не нажимать на кнопки и не отменять режим заставки, панель управления погаснет снова.
- Для отмены режима заставки снова нажмите и удерживайте кнопку «Режим» в течение 5 секунд.
- Когда активирован режим заставки, можно также активировать режим защиты от детей.
- При активированном режиме защиты от детей панель управления погаснет, если в течение 5 секунд не нажимать кнопки. Если нажать любую кнопку, можно увидеть последнее состояние настроек и режимов. Пока панель управления горит, режим защиты от детей можно отключить по соответствующей инструкции этого режима.

Настройки температуры холодильной камеры

- Исходная температура на индикаторе настроек холодильной камеры: +4 °C.
- Нажмите кнопку настройки холодильной камеры один раз.
- При первом нажатии этой кнопки на индикаторе настроек холодильной камеры отобразится последнее заданное значение.
- При каждом последующем нажатии этой кнопки заданная температура будет понижаться (+8 °C, +6 °C, +5 °C, +4 °C, +2 °C, интенсивное охлаждение).
- Если вы продолжите нажимать кнопку настройки холодильной камеры до тех пор, пока не появится символ интенсивного охлаждения, и если в течение 1 секунды не нажимать кнопок, индикатор режима интенсивного охлаждения начнет мигать.
- Если вы продолжите нажимать кнопку, параметр температуры снова начнет меняться, начиная с +8 °C.
- Температурный режим, заданный перед включением режимов «Отпуск», «Интенсивная заморозка», «Интенсивное охлаждение» и экономичного режима, возобновится после их сброса или отключения. Прибор продолжит работу в заданном температурном режиме.

Настройки температуры морозильной камеры

- Исходная температура на индикаторе настроек морозильной камеры: -18 °C.
- Нажмите кнопку параметров морозильной камеры один раз.
- При первом нажатии этой кнопки на экране отобразится последнее заданное значение.
- При каждом последующем нажатии этой кнопки заданная температура будет понижаться (-16 °C, -18 °C, -20 °C, -22 °C, -24 °C, интенсивная заморозка).
- Если вы продолжите нажимать кнопку параметров морозильной камеры до тех пор, пока не появится символ интенсивной заморозки, и если в течение 1 секунды не нажимать кнопок, индикатор режима интенсивной заморозки начнет мигать.
- Если вы продолжите нажимать кнопку, параметр температуры снова начнет меняться, начиная с -16 °C.
- Температурный режим, заданный перед включением режимов «Отпуск», «Интенсивная заморозка», «Интенсивное охлаждение» и экономичного режима, возобновится после их сброса или отключения. Прибор продолжит работу в заданном температурном режиме.

Предупреждения по поводу настройки температуры

- Настройки температуры не сбрасываются в случае перебоев электропитания.
- В целях эффективности не рекомендуется использовать холодильник при температуре окружающей среды ниже 10 °C.
- Настройку температуры производят в зависимости от частоты открывания дверцы и количества хранимых внутри продуктов.
- Не начинайте выполнение следующей настройки, пока не завершите уже начатую.
- Чтобы полностью охладиться после подключения к электросети, холодильник должен без перерыва проработать около 24 часов (в зависимости от температуры окружающей среды). В этот период как можно реже открывайте дверцы холодильника и не загружайте в него слишком много продуктов.
- Чтобы предотвратить повреждение компрессора холодильника при отключении и повторном включении или при перебоях электропитания, используется функция 5-минутной задержки. Холодильник начинает работать в нормальном режиме через 5 минут.
- Холодильник предназначен для эксплуатации в диапазоне температур окружающей среды, указанном в стандартах, согласно климатическому классу на этикетке. В целях эффективности охлаждения использование холодильника за пределами указанного диапазона не рекомендуется.
- Данное изделие предназначено для использования при температуре окружающей среды от 10°C до 43°C.

Класс климатических условий	Температура наружного воздуха °C
T	Между 16 и 43 (°C)
ST	Между 16 и 38 (°C)
N	Между 16 и 32 (°C)
SN	Между 10 и 32 (°C)

Аксессуары

Ящик для льда

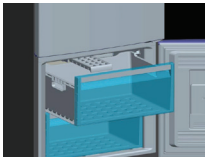

- Для того, чтобы снять ящик для льда, вытяните верхний ящик морозильной камеры как можно дальше, а затем вытяните ящик для льда.
- Наполните ящик для льда водой на 1/2 и поместите в морозильную камеру.

Примечание: Ящик для льда необходимо помещать в морозильную камеру в горизонтальном положении. В противном случае вода из ящика для льда может разлиться.

Ящик для замораживания

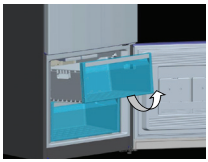

Ящик для замораживания позволяет более упорядоченно размещать продукты в морозильной камере.

Извлечение ящика для замораживания

- Вытяните ящик как можно дальше.
- Потяните переднюю сторону ящика вверх к наружи.

! Выполняйте те же жействия в обратном порядке, чтобы установить на место выдвижную часть.

Примечание: При извлечении ящика всегда держитесь за ручку ящика.

Фильтр запаха

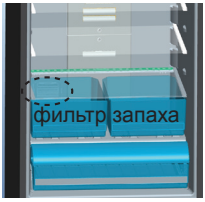

Фильтр блокирует неприятные запахи внутри холодильной камеры.

Ящик на колесиках

Это отделение можно отрегулировать и испульзовать как 2 функциональных отделения.

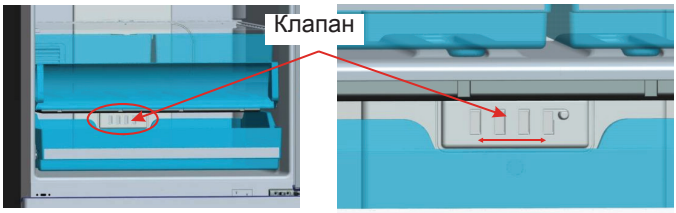

1- Использование в качестве отделения с температурой 0 °C Если Вы хотите использовать этот ящик в качестве отделения с температурой 0 °C, то необходимо, то открыть выдвижную крышку (указанную на рисунке).

2- Использование в качестве ящика для фруктов и овощей Если Вы хотите использовать этот ящик в качестве ящика для фруктов и овощей, то необходимо, то закрыть выдвижную крышку (указанную на рисунке).

- Когда этот ящик используется в качестве отделения с температурой 0 °C, хранение продуктов в холодном отделении вместо морозильной камере

позволит сохранить свежесть и аромат продукт в течение более длительного времени. Если лоток холодного отделения запачкался, снимите его и промойте водой. (Вода замерзает при 0°C, однако продукты, содержащие соль и сахар, замерзают при более низкой температуре). Обычно холодное отделение используется для хранения свежей рыбы, легких маринадов, риса и т.д.

- Вытяниет полочку холодного отделения на себя.

! Не помещайте туда продукты, которые хотите заморозить, а также лотки для приготовления льда.

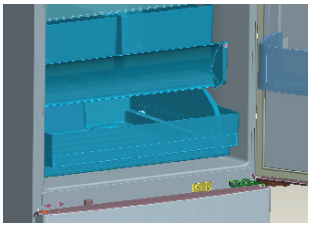
Рисунок 1

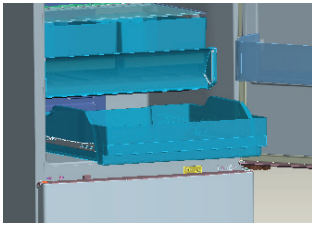
Рисунок 2

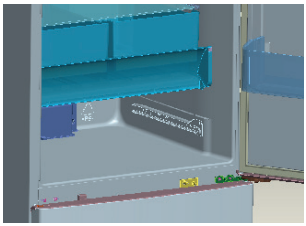
Рисунок 3

Извлечение полки холодного отделения

- Полностью откройте крышку. (Рисунок 1)
- Вытяниет полочку холодного отделения на себя. (Рисунок 2)
- Потяните вверх колесики полки холодного отделения, чтобы снять их с рельсов. (Рисунок 3)

Отверстие для доступа воздуха

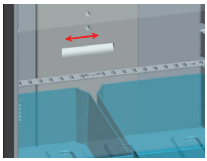

Если ящик для фруктов и овощей полностью заполнен, необходимо открыть отверстие для доступа воздуха, находящееся спереди ящика для фруктов и овощей. Благодаря этому будет контролироваться уровень влажности и доступ воздуха в ящик для фруктов и овощей, что продлит срок их хранения.

Если Вы заметили конденсат на стеклянной полочке, необходимо открыть клапан, расположенный с задней стороны полочки.

Пакет со льдом

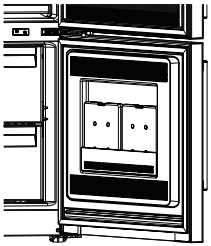

- В случае отключения электроэнергии пакет со льдом можно использовать для замедления процесса растаивания. Максимальная длительность хранения достигается при помещении пакета со льдом вверху камеры холодильника.
- В целях экономии места пакет со льдом можно хранить на дверце.
- Пакет со льдом также можно использовать для временного охлаждения продуктов, например в термопакете.

ГЛАВА - 3. РАЗМЕЩЕНИЕ ПРОДУКТОВ

Холодильное отделение

- При нормальных условиях эксплуатации установка значения температуры холодильного отделения холодильника 4°/ +6°C будет достаточной.
- Никогда не помещайте в холдильник жидкости в незакрытых емкостях, чтобы снизить влажность и усилить охлаждение.
- Никогда не помещайте в холодильник теплые продукты. Теплвм продуктам необходимо дать остыть при комнатной температуре.
- Мясо и очищенную рыбу, которые будут употребляться в ближайшие 1-2 дня, помещайте завернутыми в пластиковые пакеты или пленку.
- Вы можете положить фрукты и овощи в в ящик для фруктов и овощей без упаковки.

Продукты	Максимальный срок хранения	Куда поместить в холодильной камере
Овощи и фрукты	1 неделя	Контейнер для овощей
Мясо и рыба	2 - 3 дня	В упаковке из полиэтиленовой пленки или в пакете или в контейнере для мяса (на стеклянной полке)
Свежий сыр	3 - 4 дня	На специальной полочке на дверце
Масло и маргарин	1 неделя	На специальной полочке на дверце
Продукты в бутылках **Молоко и йогурт**	До истечения срока хранения, указанного производителем	На специальной полочке на дверце
Яйца	1 месяц	На полке-контейнере для яиц
Готовые блюда		На всех полках

ПРИМЕЧАНИЕ: *Картофель, лук и чеснок не следует хранить в холодильнике.*

Камера глубокой заморозки

- При нормальных условиях эксплуатации установка значения температуры морозильного отделения холодильника -18°/ -20°C будет достаточной.
- Используйте камеру глубокой заморозки холодильника для длительного хранения мороженых продуктов и производства льда.
- Если Вы собираетесь использовать холодильник с максимальным охлаждением морозильной камеры:

  Пользуйтесь режимом быстрой заморозки после перемещения мороженых продуктов из верхней корзины в другие корзины. Через 24 часа холодильник автоматически выйдет из режима быстрой заморозки.

  * Поместите продукты, которые необходимо заморозить, в верхнюю корзину морозильной камеры не превышая замораживающую способность холодильника (для модели 466).

* Поместите продукты, которые необходимо заморозить, в нижнюю корзину морозильной камеры не превышая замораживающую способность холодильника (для модели 566).
* При использовании режима быстрой заморозки не кладите уже замороженные продукты рядом со свежими продуктами, которые необходимо заморозить.

Снова включите режим быстрой заморозки. Можно положить продукты рядом с другими замороженными продуктами после их замораживания (минимальное время замораживания – 24 часа после второй активации режима быстрой заморозки).

- Пожалуйста, не помещайте продукты, которые вы хотите заморозить, рядом с уже замороженными продуктами.
- Замораживать продукты (мясо, мясной фарш, рыбу, и т.д.) следует, деля их на части, так чтобы каждая часть могла бы использоваться за один раз.
- Не замораживайте повторно продукты после того как они оттают. Это может быть опасно для здоровья, так как может вызвать пищевое отравление.
- Не подвергайте горячие продукты глубокой заморозке – сначала их необходимо остудить. Это может испортить другие продукты, замороженные ранее в глубокой заморозке.
- При покупке замороженных продуктов убедитесь, что они были заморожены при надлежащих условиях и что пакет не повреждён.
- При хранении замороженных продуктов соблюдайте условия указанные на их упаковке. При отсутствии указаний продукт необходимо употребить в пищу в максимально короткий срок.
- Мороженые продукты необходимо доставить не повредив и как можно скорее поместить на полку быстрой заморозки. Не используйте полочки на дверце для замораживания.
- Если бы упаковка замороженного продукта влажная, и продукт имеет неприятный запах, то он, возможно, ранее хранился при неподходящих условиях и является непригодным. Не покупайте такие продукты.
- Продолжительность хранения замороженных продуктов изменяется в зависимости от температуры окружающего воздуха, частоты открытия и закрытия дверц, параметров настройки термостата, типа продуктов и продолжительности периода, который протек со времени, когда продукты были куплены и до помещения их в морозильную камеру. Всегда придерживайтесь инструкций на упаковке и никогда не превышайте срока хранения продукта.
- Если дверца морозильной камеры долгое время была открытой, или ее забыли закрыть, на основании морозильной камеры появится иней. Это может создать препятствие для циркуляции воздуха. Чтобы этого избежать, отключите холодильник из розетки и подождите, пока иней растает. После оттаивания очистите морозильную камеру.
- Для увеличения вместительности морозильной камеры можно снять корзины, крышку и т.д.
- Заявленная на табличке вместительность соответствует использованию холодильника без корзин, крышек и т.д.

Мясо и рыба	Подготовка	Максимальный срок хранения (месяцев)
Стейк	Обертка из фольги	6 - 8
Баранина	Обертка из фольги	6 - 8
Жареная телятина	Обертка из фольги	6 - 8
Кубики телятины	В маленьких кусочках	6 - 8
Кубики баранины	В кусочках	4 - 8
Фарш	В упаковке без специй	1 - 3
Потроха (в кусочках)	В кусочках	1 - 3
Болонская колбаса/салями	Должна находиться в упакове даже при наличии мембраны	
Курица или индейка	Обертка из фольги	4 - 6
Гусь и утка	Обертка из фольги	4 - 6
Оленина, крольчатина, дикий кабан	Порциями по 2,5 кг в виде филе	6 - 8
Пресноводная рыба (лосось, карп, сом)	После удаления из рыбы потрохов и чешуи следует ее промыть и высушить; в случае необходимости отрезать хвост и голову.	2
Тощая рыба, окунь, палтус, камбала		4
Жирная рыба (тунец, макрель, луфарь, анчоусы)		2 - 4
Моллюски	В очищенном виде и в пакетах	4 - 6
Икра	В собственной упаковке, алюминиевом или пластиковом контейнере	2 - 3
Улитки	В упаковке, алюминиевых или пластиковых контейнерах	3

Примечание: После размораживания замороженного мяса его следует готовить как свежее мясо. Если после размораживания мяса оно не будет приготовлено, его нельзя замораживать снова.

Овощи и фрукты	Подготовка	Максимальный срок хранения (месяцев)
Стручковая фасоль и бобы	Промыть и порезать на мелкие кусочки, прокипятить в воде	10 - 13
Бобы	Очистить, промыть и прокипятить в воде	12
Капуста	Очистить и прокипятить в воде	6 - 8
Морковь	Очистить, порезать на дольки, прокипятить в воде	12
Перец	Отрежьте стебель, разрежьте на две половинки, удалите сердцевину и прокипятите в воде	8 - 10
Шпинат	Промыть и прокипятить в воде	6 - 9
Цветная капуста	Отделите листья, разрежьте сердцевину на кусочки и положите в воду с добавлением небольшого количества лимонного сока.	10 - 12
Баклажан	После промывки разрежьте на кусочки по 2 см.	10 - 12
Кукуруза	Очистите и упакуйте вместе со стеблем или в виде сладкой кукурузы	12
Яблоко и груша	Очистить от кожуры и порезтаь на куски	8 - 10
Абрикос и персик	Удалите косточку и разрежьте на кусочки	4 - 6
Клубника и черника	Промойте и очистите от шелухи	8 - 12
Приготовленные фрукты	Добавьте в контейнер 10% сахара	12
Слива, вишня, клюква	Промойте и очистите от стеблей	8 - 12

Молочные продукты	Подготовка	Максимальный срок хранения (месяцев)	Условия хранения
Пакетированное (гомогенизированное) молоко	В собственной упаковке	2 - 3	Цельное молоко - в собственной упаковке
Сыр, кроме белого сыра	Ломтиками	6 - 8	В течение срока хранения можно использовать фабричную упаковку При более длительном хранении необходимо завернуть в фольгу
Масло, маргарин	В собственной упаковке	6	

	Максимальный срок хранения (месяцев)	Время разморозки при комнатной температуре (часы)	Время оттаивания в печи (минут)
Хлеб	4 - 6	2 - 3	4-5 (220-225 °C)
Печенье	3 - 6	1 - 1,5	5-8 (190-200 °C)
Мучные изделия	1 - 3	2 - 3	5-10 (200-225 °C)
Пирог	1 - 1,5	3 - 4	5-8 (190-200 °C)
Тесто	2 - 3	1 - 1,5	5-8 (190-200 °C)
Пицца	2 - 3	2 - 4	15-20 (200 °C)

ГЛАВА - 4. ОЧИСТКА И ТЕХНИЧЕСКОЕ ОБСЛУЖИВАНИЕ

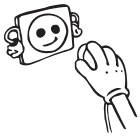

- Перед началом очистки холодильника убедитесь в том, что отключили его из розетки.

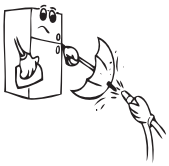

- Не лейте на холодильник воду с целью его очистки.

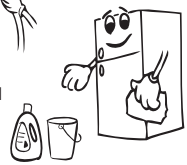

- Внутренние и наружные части можно протереть теплой мыльной водой с помощью мягкой ткани или губки.

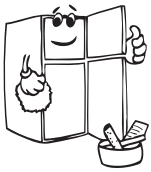

- Снимите части одну за другой и очистите их мыльной водой. Не мойте их в посудомоечной машине.

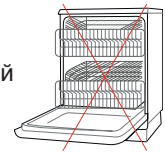

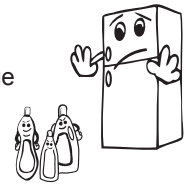

- Ни в коем случае не используйте для очистки горючие или плавкие материалы, такие как растворитель, бензин или кислоту.

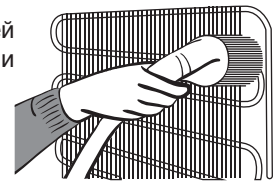

- Один раз в год необходимо очищать конденсатор (на задней стороне холодильника) с помощью щетки для экономии энергии и повышения эффективности его работы.

Убедитесь в том, что холодильник отключен из розетки.

Размораживание

У вашего холодильника есть функция полного автоматического размораживания. Вода, образовавшаяся в результате размораживания, проходит через трубки для сбора воды в испарительный контейнер за холодильником и там испаряется.

Замена светодиодной подсветки

Если ваш холодильник оснащен светодиодной подсветкой, обратитесь в техническую службу, т.к. она может быть заменена только уполномоченным специалистом.

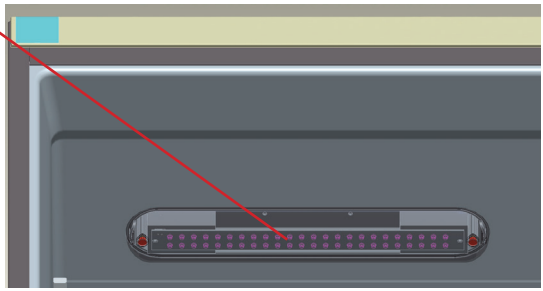

ГЛАВА - 5. ДОСТАВКА И ИЗМЕНИЕ МЕСТА УСТАНОВКИ

Транспортировка и изменение позиции установки

- Оригинальная упаковка – это пенополистирен при необходимости может быть убрана.
- При транспортировке прибор следует связать широкой лентой или крепкой веревкой. При транспортировке следует соблюдать правила на коробке.
- Перед транспортивовкой или изменением старой позиции установки, все подвижные части (пр. полки, ящик…) должны быть изъяты или зафиксированы лентами во избежание тряски.

Переносите холодильник в вертикальном положении.

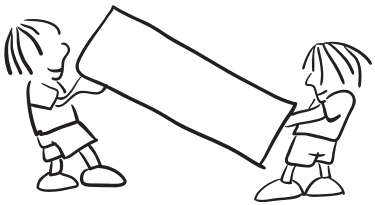

Перевешивание дверцы

- Если ручки дверцы Вашего холодильника установлены на передней поверхности дверцы, то изменение направления открывания дверцы холодильника не возможно.
- При отсутствии ручек изменение направления открывания дверцы не возможно.
- Если направление открывания дверцы холодильника может быть изменено, для этого необходимо обратиться в ближайшую авторизованную сервисную службу.

ГЛАВА - 6. ПРЕЖДЕ ЧЕМ ЗВОНИТЬ В СЕРВИСНУЮ СЛУЖБУ

Проверить предупреждения;

Если температура для холодильной и морозильной камеры будет находиться на ненадлежащем уровне, либо в случае возникновения неисправностей устройства сработает предупреждающий сигнал. Данные сигналы предупреждения можно увидеть на индикаторном дисплее.

КОД НЕИСПРАВНОСТИ	КОД НЕИСПРАВНОСТИ	ПРИЧИНА	РЕШЕНИЕ
Sr	«Предупреждение о неисправности»	Один или несколько компонентов вышли из строя, либо возникла неполадка в процессе охлаждения	Немедленно обратитесь в службу технической поддержки.
Sr — на экране установки значений настроек морозильной камеры вспыхивает заданное значение	Нижний ящик Недостаточное охлаждение	Такое предупреждение может появиться после длительного отключения электроэнергии.	1. Не замораживайте оттаявшие продукты и употребите их в течение короткого времени. 2. Установите более низкую температуру в морозильной камере или включите режим интенсивного замораживания, пока не восстановится нормальный режим работы. 3. До устранения проблемы не помещайте в отделение свежие продукты.

Sr — на экране установки значений настроек холодильного отделения вспыхивает заданное значение	«Холодильное отделение недостаточное охлаждение»	Оптимальная температура для холодильной камеры составляет +4 °C. Если появилось такое сообщение, продукты могут испортиться.	1. Установите более низкую температуру в холодильной камере или включите режим интенсивного охлаждения, пока не восстановится нормальный режим работы. 2. До устранения проблемы старайтесь не открывать дверцу.
Sr — на экране установки значений настроек холодильного отделения и морозильной камеры загорается заданное значение	Предупреждение «Недостаточное охлаждение»	Ошибка «недостаточное охлаждение» появляется для обоих отделений.	Эти коды отображаются при первом включении холодильника. Когда установится нормальный температурный режим в обоих отделениях, это сообщение исчезнет.
Sr — на экране установки значений настроек холодильного отделения вспыхивает заданное значение	Слишком сильное охлаждение в холодильном отделении	Продукты начинают замерзать из-за слишком низкой температуры	1. Проверьте, не включен ли режим «Интенсивное охлаждение». 2. Уменьшите значение настройки температуры
«--»	Предупреждение «Сигнал пониженного напряжения».	Если напряжение в сети опускается ниже 170 В, холодильник переходит в режим обеспечения стабильной работы.	Это не является неисправностью. Такой режим предотвращает повреждение компрессора. Когда напряжение достигнет нужного уровня, это сообщение исчезнет.

Если холодильник не работает

- Имеет ли место отключение электроэнергии?
- Правильно ли штепсель включен в розетку?
- Не сработал ли предохранитель розетки, в которую включен штепсель?
- Исправна ли розетка? Для проверки включите холодильник в розетку, которая точно работает.

Предупреждения системы управления

Если температура в холодильной и морозильной камере не соответствует требованиям, или имеется неисправность, холодильник предупредит Вас об этом. Коды предупреждений появятся на дисплеях настройки морозильной и холодильной камеры.

Если холодильник работает шумно

Нормальные звуки

Потрескивание (звук трескающегося льда):

- Слышен в процессе автоматического размораживания.
- Если холодильник остыл или нагрелся (расширение материалов).

Короткое потрескивание: Слышно, когда термостат включает/выключает компрессор.

Звук компрессора: Нормальный звук работы мотора. Этот звук означает, что компрессор работает нормально. Сразу после установки компрессора он может работать несколько более шумно в течение короткого промежутка времени.

Бульканье и булькающий звук: Этот звук издает охлаждающая жидкость при течении по трубкам системы.

Звук течения воды: Это нормальный звук, издаваемый водой, стекающей в испарительный контейнер в процессе автоматического размораживания. Этот звук может быть слышен в процессе автоматического размораживания, выполняемого холодильником.

Звук продувания воды: Нормальный звук работы вентилятора. Этот звук может быть слышен в системе из-за циркуляции воздуха при нормальной работе системы в холодильниках с системой No Frost.

Если края корпуса холодильника, с которыми контактирует уплотнение двецы, горячие

Особенно в летние месяцы (при жаркой погоде) поверхность, контактирующая с уплотнением дверцы, может нагреваться при работе компрессора, и это совершенно нормально.

Если отсыревают внутренние части холодильника

- Упакованы ли продукты должным образом? Были ли предметы должным образом вытерты перед помещением в холодильник?
- Не открывались ли дверцы холодильника слишком часто? Когда дверца открыта, влага, находящаяся в воздухе помещения, попадает в холодильник. Чем выше влажность в помещении и чем чаще открывается дверца, тем быстрее будет накапливаться влага.
- Наличие водяных капель на задней стенке холодильника является нормальным следствием процесса автоматического размораживания (в статических моделях).

Если дверцы не открываются и не закрываются должным образом:

- Не мешают ли закрытию дверцы упаковки с продуктами?
- Правильно ли установлены дверные отсеки, полки и ящички?
- Нет ли дефектов или разрывов на уплотнении дверцы?
- На ровной ли поверхности стоит холодильник?

О диспенсере для воды

Если вода течет не нормально

Проверьте:

- Хорошо ли установлена емкость?
- Хорошо ли собрано уплотнение емкости?

Если из него капает вода

Проверьте:

- Хорошо ли собран кран?
- Хорошо ли собрано уплотнение крана?

ВАЖНЫЕ ЗАМЕЧАНИЯ:

- Функция защиты компрессора включится после внезапного отключения электроэнергии или после отключения холодильника из розетки, чтобы дать газу в системе охлаждения время для стабилизации. Холодильник включится через 5 минут – волноваться не о чем.
- Если Вы не собираетесь использовать холодильник в течение длительного времени (например, на время отпуска), отключите его из розетки. Очистите холодильник согласно Части 4 и оставьте дверцу открытой для предотвращения скопления влаги и появления запаха.
- Если после выполнения всех изложенных выше инструкций проблема сохраняется, проконсультируйтесь с ближайшей сервисной службой.
- Данный холодильник предназначен для бытового использования и может использоваться только в домашних условиях и только для указанных целей. Он не предназначен для коммерческого или общего пользования. Мы обращаем Ваше внимание, что если потребитель использует данное устройство не в соответствии с данными характеристиками, производитель и дилер не несут ответственности за ремонт и отказ во время гарантийного срока.

Указания по энергосбережению

1 – Установите прибор в прохладном, хорошо вентилируемом помещении, куда не попадают прямые солнечные лучи, вдали от источников тепла (батарей отопления, плиты и т.д.). В противном случае необходимо использовать изоляционную панель.

2 – Дайте приготовленным блюдам остыть за пределами холодильника.

3 – Для оттаивания мороженых продуктов помещайте их в холодильную камеру. Низкая температура мороженых продуктов при оттаивании поможет охладить холодильную камеру. В результате – экономия электроэнергии. Оттаивание мороженых продуктов вне холодильника приведет к бессмысленному расходу энергии.

4 – При помещении в холодильник напитков и жидких блюд их необходимо накрывать. В противном случае увеличится влажность внутри холодильника, сокращая срок его эксплуатации. Также, накрывание напитков и жидких блюд поможет сохранить их запах и вкус.

5 – При помещении продуктов и напитков старайтесь как можно скорее закрыть дверцу холодильника.

6 – Держите закрытыми крышки любых камер холодильника, отличающихся по температуре (отделение для овощей и фруктов, чиллер и т.д.).

7 – Прокладка дверцы должна оставать.

ГЛАВА - 7. ДЕТАЛИ И ОТДЕЛЕНИЯ ПРИБОРА

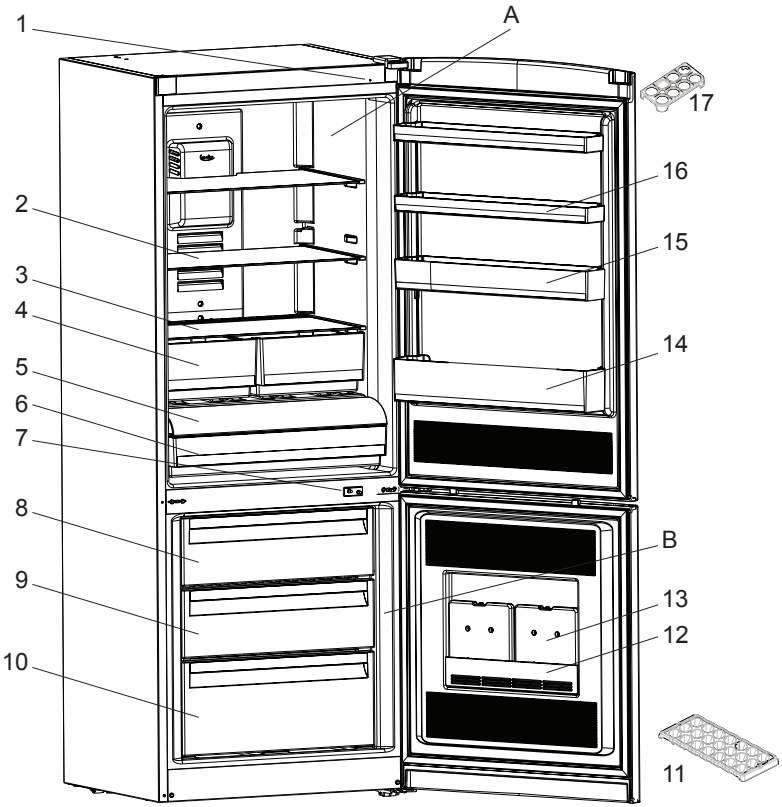

Данный рисунок приведен для целей информации о частях и аксессуарах холодильника. Детали могут отличаться в зависимости от модели.

A) Холодильная камера
B) Морозильная камера

1) Световой датчик
2) Стеклянная полочка холодильной камеры
3) Крышка ящика для фруктов и овощей
4) Ящик для фруктов и овощей
5) Ящик на колесиках
6) Ящик на колесиках
7) Выключатель лампы
8) Верхняя корзина морозильной камеры
9) Средняя корзина морозильной камеры
10) Нижняя корзина морозильной камеры
11) Форма для льда
12) Крышка батареи
13) Холодильная батарея
14) Полочка для бутылок
15) Средняя полка
16) Верхняя полка
17) Полка-контейнер для яиц

* В некоторых моделях

Indeks

PRE KORIŠĆENJA VAŠEG FRIŽIDERA 103
Opšta upozorenja 103
Stari i pokvareni frižideri 105
Bezbednosna upozorenja 105
Instalacija i rukovanje frižiderom 106
Pre korišćenja vašeg frižidera 106
Informacije o tehnologiji bez mraza 107
INFORMACIJE O KORIŠĆENJU 108
Kontrolna tabla 108
Rukovanje frižiderom 109
Režim za super zamrzavanje 109
Režim super hlađenja 109
Režim uštede energije 109
Režim za odmor 110
Režim hlađenja pića 110
Režim čuvara ekrana 111
Funkcija zaključavanja zbog dece 111
Podešavanja temperature frižidera 111
Podešavanja temperature zamrzivača 112
Upozorenja u vezi sa podešavanjima temperature 112
Pribor 113
Kutija za led 113
Kutija zamrzivača 113
Filter za neprijatne mirise 113
Otvor za ventilaciju 113
Kutija za skladištenje valjka 114
STAVLJANJE HRANE 115
Odeljak frižidera 115
Odeljak zamrzivača 115
ČIŠĆENJE I ODRŽAVANJE 120
Odmrzavanje 121
TRANSPORT I PROMENA POLOŽAJA 121
Promena položaja vrata 121

PRE POZIVANJA SERVISA 122
Saveti za uštedu energije 125
DELOVI UREĐAJA I ODELJCI 126

DEO- 1. PRE KORIŠĆENJA VAŠEG FRIŽIDERA

Opšta upozorenja

UPOZORENJE: Nemojte da blokirate otvore za ventilaciju na kućištu ili strukturi uređaja.

UPOZORENJE: Nemojte koristiti mehaničke uređaje ili druga sredstva za ubrzavanje odmrzavanja, osim onih koje preporučuje proizvođač.

UPOZORENJE: Nemojte koristiti električne aparate unutar prostora za smeštaj hrane, osim ako se ne radi o aparatima čiju upotrebu preporučuje proizvođač.

UPOZORENJE: Nemojte da oštetite kruženje sredstva za hlađenje.

UPOZORENJE: Da biste izbegli opasnost usled nestabilnosti uređaja, on se mora fiksirati u skladu sa uputstvima.

- Ako vaš uređaj koristi R600a kao gas za hlađenje – ovu informaciju možete da saznate sa etikete na hladnjaku - treba da budete obazrivi za vreme prenosa i montaže da biste sprečili oštećenje elemenata hladnjaka na vašem uređaju. Iako je R600a jedan ekološki prihvatljiv i prirodan gas. Pošto je eksplozivan, u slučaju curenja usled oštećenja na elementima hladnjaka, premestite vaš frižider dalje od otvorenog plamena ili izvora toplote i provetrite prostoriju gde je uređaj smešten na nekoliko minuta.
- Dok prenosite i smeštate frižider, nemojte oštetiti kruženje gasa za hlađenje.
- Nemojte da skladištite eksplozivne supstance kao što su konzerve aerosola sa zapaljivim gorivom u ovaj uređaj.
- Ovaj uređaj je namenjen za korišćenje u domaćinstvu i za slične primene kao što su:
  - kuhinje u radnjama, kancelarijama i drugom radnom okruženju

- farme i goste u hotelima, motelima i drugim rezidencijalnim objektima;
- u pansionima za noćenje sa doručkom;
- za ketering i slične primene koje nisu povezane sa maloprodajom

• Ako se utičnica ne poklapa sa utikačem frižidera, proizvođač, servisno osoblje ili slično kvalifikovane osobe treba da zamene utikač da bi se izbegla opasnost.

• Posebni uzemljeni utikač je povezan sa kablom za napajanje vašeg frižidera. Ovaj utikač treba da se koristi sa posebno uzemljenom utičnicom snage 16 ampera. Ako nema takve utičnice u vašem stanu, angažujte kvalifikovanog tehničara da je instalira.

• Ovaj uređaj mogu da koriste deca starosti 8 godina i više kao i osobe sa smanjenim fizičkim, senzornim ili mentalnim sposobnostima ili nedostatkom iskustva ili znanja ako su pod nadzorom ili su poučene po pitanju korišćenja uređaja na bezbedan način i razumeju opasnost. Deca ne smeju da se igraju ovim uređajem. Čišćenje i održavanje ne smeju da sprovode deca bez nadzora.

• Ako je kabl za napajanje oštećen, proizvođač, servisno osoblje ili slično kvalifikovane osobe treba da ga zamene da bi se izbegla opasnost.

• Ovaj uređaj nije namenjen za upotrebu na nadmorskim visinama većim od 2000 m.

Stari i pokvareni frižideri

- Ako vaš stari frižider ima bravu, slomite je ili je uklonite pre odlaganja jer se deca mogu zaglaviti unutra i može doći do nesreće.
- Stari frižideri i zamrzivači sadrže izolacioni materijal i gas za hlađenje sa CFC-om. Stoga, budite obazrivi da ne naškodite životnoj sredini prilikom odlaganja starih frižidera.

Raspitajte se kod lokalnih vlasti u vezi sa odlaganjem WEEE za ponovnu upotrebu, reciklažu i obnavljanje.

Napomene:

- Pročitajte priručnik sa uputstvima pažljivo pre instalacije i upotrebe uređaja. ***Mi nismo odgovorni za oštećenje koje se desi usled pogrešnog korišćenja.***
- Pratite sva uputstva na uređaji i iz priručnika za upotrebu i čuvajte ovaj priručnik na bezbednom mestu da biste rešili probleme do kojih može doći u budućnosti.
- Ovaj uređaj je proizveden da se koristi u domaćinstvima i može se koristiti samo u kućnim okruženjima i za navedene namene. Nije prikladan za komercijalnu ili uobičajenu upotrebu. Takva upotreba će dovesti do kršenja garancije na uređaj i naša kompanija neće biti odgovorna za nastale gubitke.
- Ovaj uređaj je proizveden za upotrebu u kućama/stanovima i prikladan je za hlađenje / čuvanje hrane. Nije prikladan za komercijalnu ili zajedničku upotrebu i/ili skladištenje drugih supstanca osim hrane. Naša kompanija nije odgovorna za gubitke koji nastaju nepravilnom upotrebom.

Bezbednosna upozorenja

- Nemojte da koristite višestruke utičnice ili produžni kabl.
- Nemojte da uključujete oštećeni, pokidani ili stari utikač.
- Nemojte da povlačite, savijate ili oštećujete kabl.

- Ovaj uređaj je projektovan za korišćenje od strane odraslih osoba, nemojte da dozvolite deci da se igraju sa uređajem ili da im dozvolite da se kače za vrata.
- Nemojte da priključujete ili isključujete utikač iz utičnice vlažnim rukama da biste sprečili strujni udar!
- Nemojte da stavljate staklene flaše ili konzerve piva u odeljak zamrzivača. Flaše ili konzerve mogu eksplodirati.
- Nemojte da stavljate eksplozivni ili zapaljivi materijal u frižider zbog bezbednosti. Pića sa većim procentom alkohola stavljajte vertikalno i čvrsto zatvorite flaše u odeljku frižidera.
- Prilikom uzimanja leda iz odeljka zamrzivača, nemojte da ga dodirujete, led može izazvati ledene opekotine i/ili posekotine.

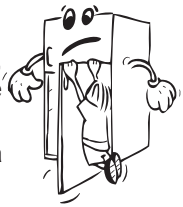

- Nemojte da dodirujete zamrznutu hranu vlažnim rukama! Nemojte da jedete sladoled i kocke leda odmah nakon što ih izvadite iz odeljka zamrzivača!

- Nemojte ponovo zamrzavati smrznutu hranu nakon što je otopljena. To može da izazove zdravstvene probleme kao što je trovanje hranom.
- Nemojte da prekrivate telo ili vrh frižidera. To može da utiče na performanse frižidera.
- Pričvrstite dodatke u frižideru tokom transporta za biste sprečili oštećenje dodataka.

Instalacija i rukovanje frižiderom

Pre početka upotrebe frižidera, treba da obratite pažnju na sledeće tačke:

- Radni napon vašeg frižidera je 220 - 240 V na 50 Hz.
- Ne preuzimamo odgovornost za oštećenja koja nastanu usled upotrebe bez uzemljenja.
- Stavite frižider na mesto na koje neće biti izložen sunčevoj svetlosti.

- Vaš uređaj treba da se nalazi najmanje 50 cm od štednjaka, pećnica na gas i grejača i najmanje 5 cm od električnih šporeta.
- Frižider nikada ne treba koristiti na otvorenom prostoru ili ostaviti na kiši.
- Kada se vaš frižider postavi pored zamrzivača, treba da ima najmanje 2 cm prostora između njih da bi se sprečilo formiranje vlage na spoljašnjoj površini.
- Nemojte da stavljate ništa na svoj frižider, instalirajte frižider na prikladno mesto tako da se nalazi najmanje 15 cm od plafona.
- Podesive prednje noge bi trebale biti podešene da se osigura da je vaš uređaj ravan i stabilan. Nožice možete da podesite okretanjem u smeru kretanja kazaljki na satu (ili u suprotnom smeru). To treba učiniti pre stavljanja hrane u frižider.
- Pre korišćenja frižidera, obrišite sve delove toplom vodom sa dodatom kašičicom sode bikarbone, zatim isperite čistom vodom i osušite. Postavite sve delove nakon čišćenja.

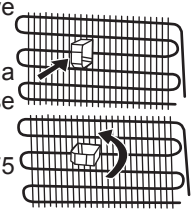

- Montirajte plastični vodič za rastojanje (deo s crnim lopaticama na zadnjoj strani) okretanjem za 90° kao što je prikazano na slici da bi se sprečilo da kondenzator dodiruje zid.
- Frižider treba da se postavi uz zid na razdaljini koja ne premašuje 75 mm.

Pre korišćenja vašeg frižidera

- Kada se koristi po prvi put ili nakon transporta, držite frižider u uspravnom položaju 3 sata i uključite ga da biste omogućili efikasan rad. U suprotnom, možete da oštetite kompresor.

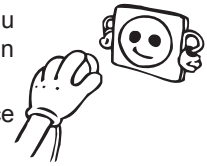

- Vaš frižider može imati neprijatan miris po prvom uključivanju; miris će nestati kada vaš frižider počne da hladi.

Informacije o tehnologiji bez mraza

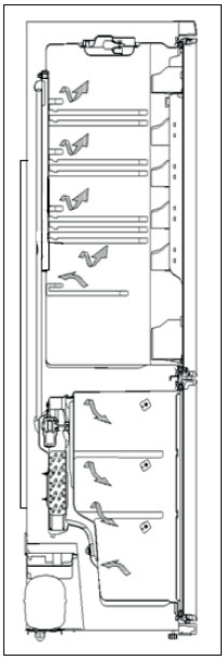

Frižideri bez mraza se razlikuju od ostalih statičkih frižidera po svom principu rada.

U normalnim frižiderima, vlaga ulazi u frižider zbog otvaranja vrata i vlažnost koja je svojstvena hrani uzrokuju zamrzavanje u odeljku zamrzivača. Da bi se odledio mraz i led u odeljku zamrzivača, trebate periodično isključiti frižider, smestiti hranu koja treba da se održi zamrznutom u posebno ohlađenom kontejneru, te ukloniti led skupljen u odeljku zamrzivača.

Situacija je potpuno drugačija u frižiderima bez mraza. Suv i hladan vazduh se ubacuje u odeljke frižidera i zamrzivača homogeno i ravnomerno iz nekoliko tačaka pomoću ventilatora. Hladan vazduh koji se raspršuje homogeno i ravnomerno između polica hladi vašu hranu jednako i ravnomerno, čime se sprečava vlažnost i zamrzavanje.

Stoga vam vaš frižider bez mraza omogućava jednostavnu upotrebu, pored svog ogromnog kapaciteta i elegantnog izgleda.

DEO – 2. INFORMACIJE O KORIŠĆENJU

Kontrolna tabla

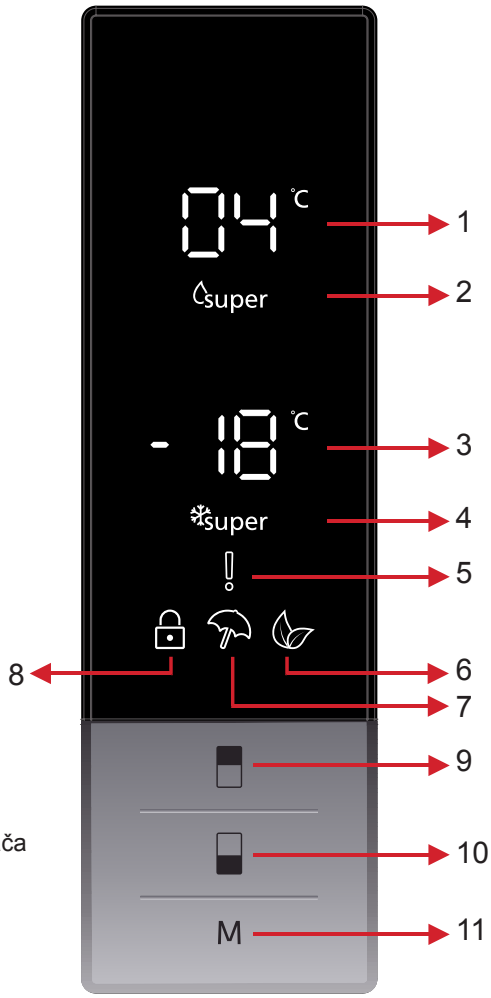

Upotreba kontrolne table

1. Ekran za podešavanje vrednosti frižidera
2. Indikator super hlađenja
3. Ekran za podešavanje vrednosti zamrzivača
4. Indikator super zamrzavanja
5. Simbol alarma
6. Simbol režima za uštedu energije
7. Simbol režima rada na odmoru
8. Simbol za zaključavanje zbog dece

9. Omogućava izmenu vrednosti podešavanja frižidera i aktiviranje režima super hlađenja po želji. Frižider se može podesiti na 8, 6, 5, 4, 2 °C, super hlađenje.

10. Omogućava izmenu vrednosti podešavanja zamrzivača i aktiviranje režima super zamrzavanja po želji. Zamrzivač se može podesiti na -16, -18, -20, -22, -24 °C super zamrzavanje.

11. Omogućava aktiviranje režima (ekonomični, odmor...) po želji.

Rukovanje frižiderom

Režim za super zamrzavanje

Kako ga treba koristiti?

- Pritisnite dugme za podešavanje zamrzivača dok se oznaka za super zamrzavanje ne pojavi na ekranu. Zvučni signal će se aktivirati. Režim će biti podešen.

U toku ovog režima:

- Možete da podešavate temperaturu režima hlađenja i super hlađenja. U tom slučaju režim super zamrzavanja se nastavlja.
- Režim uštede i režim za odmor se ne mogu izabrati.
- Režim super zamrzavanja se može otkazati istim postupkom kao i kod biranja.

Režim super hlađenja

Kako ga treba koristiti?

- Pritisnite dugme za podešavanje frižidera dok se oznaka za super hlađenje ne pojavi na ekranu. Zvučni signal će se aktivirati. Režim će biti podešen.

U toku ovog režima:

- Možete da podešavate temperaturu režima zamrzavanja i super zamrzavanja. U tom slučaju režim super hlađenja se nastavlja.
- Režim uštede i režim za odmor se ne mogu izabrati.
- Režim super hlađenja se može otkazati istim postupkom kao i kod biranja.

Režim uštede energije

Kako ga treba koristiti?

- Pritisnite „dugme za režim" dok se simbol režima za uštedu energije ne pojavi.
- Ako ne pritisnete nijedno dugme za 1 sekundu. Režim će biti podešen. Simbol za režim uštede energije će treptati 3 puta. Kada je režim podešen, zvučni signal će se aktivirati.
- Segmenti za temperature zamrzivača i frižidera će prikazati „E".
- Simbol za uštedu energije i simbol E će svetleti dok je režim aktivan.

U toku ovog režima:

- Zamrzivač se može podešavati. Kada režim uštede energije treba otkazati, aktiviraće se izabrane vrednosti podešavanja.
- Frižider se može podešavati. Kada režim uštede energije treba otkazati, aktiviraće se izabrane vrednosti podešavanja.
- Režimi super hlađenja i super zamrzavanja se mogu izabrati. Režim uštede energije se automatski otkazuje i izabrani režim se aktivira.

- Režim za odmor se može izabrati nakon otkazivanja režima za uštedu energije. Zatim se aktivira izabrani režim.
- Za otkazivanje, potrebno je da pritisnete dugme za režim.

Režim za odmor

Kako ga treba koristiti?

- Pritisnite „dugme za režim" dok se simbol režima za odmor ne pojavi.
- Ako ne pritisnete nijedno dugme za 1 sekundu. Režim će biti podešen. Simbol za režim odmora će treptati 3 puta. Kada je režim podešen, zvučni signal će se aktivirati.
- Segment za temperaturu frižidera će prikazati „--".
- Simbol režima za odmor i simbol „--" će svetleti dok je režim aktivan.

U toku ovog režima:

- Zamrzivač se može podešavati. Kada režim za odmor treba otkazati, aktiviraće se izabrane vrednosti podešavanja.
- Frižider se može podešavati. Kada režim za odmor treba otkazati, aktiviraće se izabrane vrednosti podešavanja.
- Režimi super hlađenja i super zamrzavanja se mogu izabrati. Režim za odmor se automatski otkazuje i izabrani režim se aktivira.
- Režim za uštedu energije se može izabrati nakon otkazivanja režima za odmor. Zatim se aktivira izabrani režim.
- Za otkazivanje, potrebno je da pritisnete dugme za režim.

Režim hlađenja pića

Kada ga treba koristiti?

Ovaj režim se koristi za hlađenje pića tokom podesivog perioda.

Kako ga treba koristiti?

- Pritisnite dugme za podešavanje zamrzivača 5 sekunde.
- Specijalna animacija će početi da se prikazuje na ekranu za podešavanje vrednosti zamrzivača i oznaka 05 će treptati na ekranu za podešavanje vrednosti zamrzivača.
- Pritisnite dugme za frižider da biste podesili vreme (05 - 10 - 15 - 20 - 25 - 30 minuta).
- Kada izaberete vreme, brojevi će treptati 3 puta na ekranu i aktiviraće se zvučni signal.
- Ako ne pritisnete dugme za 2 sekunde, vreme će biti podešeno.
- Odbrojavanje počinje od podešenog perioda minut za minut.
- Preostalo vreme će treptati na ekranu.
- Za otkazivanje ovog režima pritisnite dugme za podešavanje zamrzivača 3 sekunde.

Režim čuvara ekrana

Kako koristiti?

- Ovaj režim se aktivira kada pritisnete dugme za režim 5 sekundi.
- Ako se ne pritisne dugme 5 sekundi dok je režim aktivan, svetlo kontrolne table se isključuje.
- Ako pritisnete dugme kada je svetlo kontrolne table isključeno, trenutna podešavanja će se prikazati na ekranu, i onda možete da unesete podešavanja koja želite. Ako ne otkažete režim čuvara ekrana i ne pritisnete bilo koje dugme u roku od 5 sekundi, kontrolna tabla će se opet isključiti.
- Za otkazivanje režima čuvara ekrana, pritisnite i držite dugme za režim 5 sekunde.
- Kada je režim čuvara ekrana aktivan, takođe možete da aktivirate zaključavanje zbog dece.
- Ako se ne pritisne dugme 5 sekundi nakon što se aktivira zaključavanje zbog dece, svetlo kontrolne table se isključuje. Možete da vidite prikaz najskorijeg statusa podešavanja ili režima nakon što pritisnete bilo koje dugme. Dok je svetlo kontrolne table uključeno, možete da otkažete zaključavanje zbog dece kao što je opisano u uputstvu za ovaj režim.

Funkcija zaključavanja zbog dece

Kada ga treba koristiti?

Za sprečavanje dece da se igraju dugmadima i menjaju vaša podešavanja, dostupan je režim zaključavanja zbog dece na vašem uređaju.

Aktiviranje zaključavanja zbog dece

Pritisnite i držite dugmad za zamrzivač i frižider istovremeno tokom 5 sekundi.

Deaktiviranje zaključavanja zbog dece

Pritisnite i držite dugmad za zamrzivač i frižider istovremeno tokom 5 sekundi.

Napomena: Zaključavanje zbog dece se takođe može deaktivirati ako se dovod napajanja prekine ili se frižider isključi iz struje.

Podešavanja temperature frižidera

- Početna vrednost temperature za indikator podešavanja frižidera je +4 °C.
- Pritisnite dugme za frižider jednom.
- Kada prvi put pritisnete ovo dugme, poslednja vrednost se prikazuje na indikatoru podešavanja za frižider.
- Kada god pritisnete ovo dugme, biće podešena niža temperatura. (+8 °C, +6 °C, +5 °C, +4 °C, +2 °C, super hlađenje)
- Kada pritisnete dugme za podešavanje frižidera dok se simbol super hlađenja ne pojavi, i ako ne pritisnete bilo koje dugme u roku od 1 sekunde, super hlađenje će treptati.
- Ako nastavite sa pritiskanjem, restartovaće se od +8 °C.
- Vrednost temperature izabrana pre režima odmora, režima super zamrzavanja, režima super hlađenja ili režima uštede energije će ostati ista kada se režim završi ili otkaže. Uređaj nastavlja da radi prema ovoj vrednosti temperature.

Podešavanja temperature zamrzivača

- Početna vrednost temperature za indikator podešavanja zamrzivača je -18 °C.
- Pritisnite dugme za podešavanje zamrzivača jednom.
- Kada prvi put pritisnete ovo dugme, poslednje podešena vrednost će treptati na ekranu.
- Kada god pritisnete ovo dugme, biće podešena niža temperatura (-16 °C, -18 °C, -20 °C, -22 °C, -24 °C , super zamrzavanje).
- Kada pritisnete dugme za podešavanje zamrzivača dok se simbol super zamrzavanja ne pojavi, i ako ne pritisnete bilo koje dugme u roku od 1 sekunde, super zamrzavanje će treptati.
- Ako nastavite sa pritiskanjem restartovaće se od -16 °C.
- Vrednost temperature izabrana pre režima odmora, režima super zamrzavanja, režima super hlađenja ili režima uštede energije će ostati ista kada se režim završi ili otkaže. Uređaj nastavlja da radi prema ovoj vrednosti temperature.

Upozorenja u vezi sa podešavanjima temperature

- Podešavanja temperature treba obaviti u skladu sa učestalošću otvaranja vrata i količinom hrane u frižideru.
- Nemojte da prelazite na druga podešavanja pre nego što završite sa ovim.
- Vaš frižider treba da radi 24 sata u skladu sa sobnom temperaturom bez prekida nakon što se priključi da bi se u potpunosti ohladio. Nemojte da otvarate vrata frižidera često i nemojte da stavljate previše hrane u ovom periodu.
- Funkcija odlaganja na 5 minuta se primenjuje da bi se sprečilo oštećenje kompresora frižidera, kada izvučete utikač i ponovo ga priključite ili kada dođe do nestanka struje. Vaš frižider će početi sa normalnim radom nakon 5 minuta.
- Vaš frižider je projektovan da radi na intervalima sobnih temperatura navedenih u standardima, u skladu sa klasom navedenom na etiketi sa informacijama. Ne preporučujemo da koristite frižider izvan navedenih temperatura u smislu efikasnosti hlađenja.
- Ovaj uređaj je projektovan za upotrebu na sobnoj temperaturi u opsegu 10 °C – 43 °C.

Klasa klime	***Ambijentalna temperatura***
T	16 do 43 °C
ST	16 do 38 °C
N	16 do 32 °C
SN	10 do 32 °C

Pribor

Kutija za led

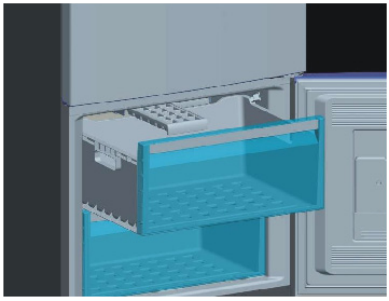

- Da uklonite kutiju za led, povucite gornju kutiju zamrzivača prema van koliko god je to moguće, a zatim izvucite kutiju za led.
- Napunite 3/4 kutije za led vodom u zamrzivaču.

Napomena: Dok stavljate kutiju za led u zamrzivač, stavite je u horizontalni položaj. U suprotnom, voda iz kutije za led se može prosuti.

Kutija zamrzivača

Kutija zamrzivača omogućava jednostavniji pristup hrani.

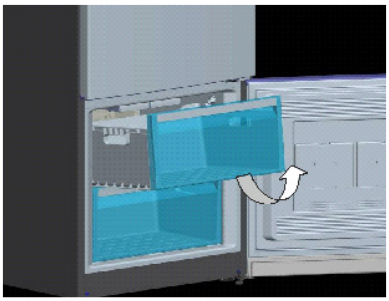

Uklanjanje kutije zamrzivača:

- Povucite kutiju prema van koliko god je to moguće
- Povucite prednji deo kutije prema gore i prema van.
- Obavite suprotnu radnju kada ponovo postavljate klizeći odeljak.

Napomena: Uvek držite ručicu kutije dok uklanjate kutiju.

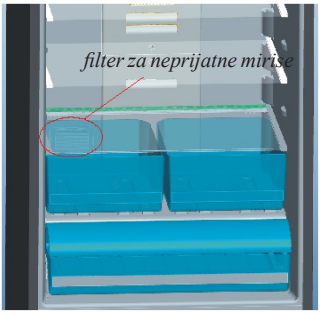

Filter za neprijatne mirise

Filter u ovoj zoni blokira neželjeni miris u odeljku za hlađenje.

Otvor za ventilaciju

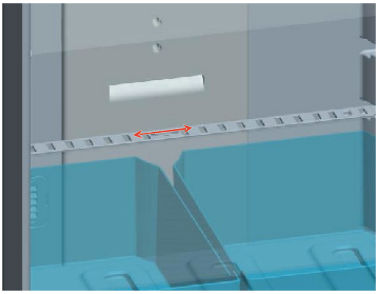

U slučaju da je odeljak za voće i povrće u potpunosti pun, potrebno je otvoriti otvore za ventilaciju koji se nalaze sa prednje strane odeljka za voće i povrće.. To omogućava kontrolu vazduha i stope vlažnosti u odeljku za voće i povrće, čime se produžava trajanje hrane.

Ako uočite kondenzaciju na staklenoj polici, morate da otvorite ovaj otvor koji se nalazi iza police.

Kutija za skladištenje valjka

Možete da podešavate i koristite ovaj odeljak u vidu odeljka sa 3 različite funkcije.

Napomena: Vaš frižider vam se dostavlja tako da je poklopac prikazan u otvorenom položaju. Navedena potrošnja energije i kapacitet definisani su u skladu sa opcijom hlađenja proizvoda.

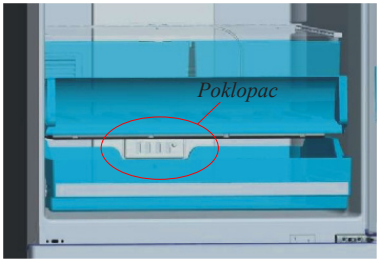

1. **Za korišćenje odeljka pri 0 °C:** Ako želite da koristite ovaj odeljak kao kutiju sa temperaturom 0 °C, morate da pomerite klizeći poklopac (koji je naznačen na slici) iz zatvorenog položaja u otvoreni položaj.
2. **Za korišćenje odeljka za voće i povrće:** Ako želite da koristite ovaj odeljak kao odeljak za voće i povrće, morate da pomerite klizeći poklopac (koji je naznačen na slici) iz otvorenog položaja u zatvoreni položaj.

- Dok se ovaj odeljak koristi kao odeljak sa temperaturom 0 °C, držanje hrane u rashladnom odeljku umesto u odeljku zamrzivača ili frižidera omogućava hrani da duže zadrži svežinu i aromu, čuvajući svoj svež izgled. Kada rashladni poslužavnik postane prljav, uklonite ga i operite vodom. Voda se zamrzava na 0 °C, ali hrana koja sadrži soli ili šećer zamrzava se na nižoj temperaturi. Obično ljudi koriste rashladni odeljak za sirovu ribu, lagano ukiseljenu hranu, pirinač itd...
- Povucite rashladnu policu ka sebi. Tako će se poklopac automatski otvoriti.

Nemojte stavljati hranu koju želite zamrznuti ili poslužavnik za led (da biste pravili led) u ovom odeljku

Slika. 1

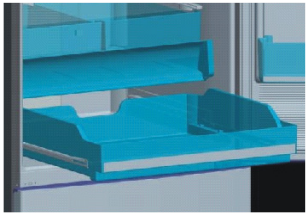

Slika. 2

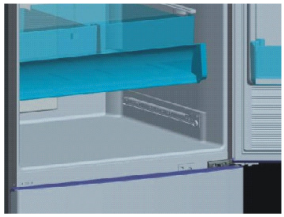

Slika. 3

Uklanjanje rashladne police:

- U potpunosti otvorite poklopac (slika-1)
- Povucite rashladnu policu ka sebi (slika-2)
- Povucite točkiće rashladne police nagore sa šina da biste je uklonili (slika-3)

Vizuelni i tekstualni opisi na odeljku za pribor mogu se razlikovati u zavisnosti od modela vašeg uređaja.

DEO- 3. STAVLJANJE HRANE

Odeljak frižidera

- Da bi se smanjila vlažnost i posledično povećanje leda, u frižider nikada ne stavljajte tečnosti u nezatvorenim posudama. Led se stvara u najhladnijim delovima tečnosti koja isparava i vremenom će biti neophodno češće odmrzavanje.
- Nikada ne stavljajte toplu hranu u frižider. Toplu hranu treba da ostavite da se ohladi na sobnoj temperaturi i treba da se složi tako da se omogući potrebna cirkulacija vazduha u odeljku frižidera.
- Ništa ne sme da dođe u dodir sa zadnjim zidom uređaja jer će to izazvati stvaranje leda i pakovanja će se zalepiti za zadnji zid. Nemojte da otvarate vrata frižidera prečesto.
- Postavite meso i očišćenu ribu (umotanu u pakovanja ili plastificirani papir) koje ćete koristiti za 1–2 dana na donji deo odeljka frižidera (koji se nalazi iznad odeljka za sveže voće i povrće) jer je to najhladniji deo i obezbeđuje najbolje uslove za skladištenje.
- Skladištite voće i povrće neupakovane u odeljku za voće i povrće.
- Neke preporuke su navedene u nastavku za smeštanje i čuvanje vaše hrane u odeljku za hlađenje.

Hrana	Vreme trajanja skladištenja	Lokacije gde će biti postavljeno u odeljku za hlađenje
Voće i povrće	1 sedmica	U držač za povrće (bez zasebnog umotavanja)
Riba i meso	2-3 dana	Umotano u plastičnu foliju ili kesu ili u kutiji za meso (na staklenoj polici)
Sveži sir	3-4 dana	U posebnoj polici u vratima
Puter, margarin	1 sedmica	U posebnoj polici u vratima
Flaširani proizvodi, mleko i jogurt	Period koji preporučuje proizvođač	U posebnoj polici u vratima
Jaja	1 mesec	Na polici u držaču za jaja
Kuvana hrana		Na bilo kojoj polici

BELEŠKA: Krompir, crni luk i beli luk ne bi trebalo čuvati u frižideru. Meso nikada ne treba ponovo zamrzavati nakon odmrzavanja ako nije kuvano pre ponovnog zamrzavanja.

Odeljak zamrzivača

- Koristite zamrzivač za držanje duboko smrznute ili smrznute hrane na duže vreme i za izradu kockica leda.
- Ako želite da koristite frižider sa maksimalnim kapacitetom zamrzavanja:
- Nakon što smestite zamrznutu hranu u gornju korpu, a ne u ostale korpe, pokrenite režim super zamrzavanja. On će se automatski zaustaviti 24 časa nakon što se pokrene.
- Smestite hranu koju želite da zamrznete u gornju korpu odeljka zamrzivača tako da pritom ne premašite kapacitet zamrzavanja svog frižidera (za model 466).
- Smestite hranu koju želite da zamrznete u donju korpu odeljka zamrzivača tako da pritom ne premašite kapacitet zamrzavanja svog frižidera (za model 566).

- Kada koristite režim super zamrzavanja, ne treba da stavljate već zamrznutu hranu do sveže hrane koju želite da zamrznete.
- Nakon što smestite svežu hranu odvojeno od zamrznute, ponovo pokrenite režim super zamrzavanja. Nakon što se hrana zamrzne, možete da je postavite pored druge zamrznute hrane (najmanje 24 časa nakon druge aktivacije režima super zamrzavanja).
- Nemojte da skladištite svežu hranu pored zamrznute hrane jer zamrznuta hrana može da se otopi.
- Kad zamrzavate svežu hranu (npr. meso, ribu i mleveno meso), podelite ih u delove koje ćete da koristite odjednom.
- Nikada nemojte da ponovo zamrzavate prethodno odmrznutu hranu. To može da bude opasno po vaše zdravlje i može da dovede do trovanja hranom.
- Nikada ne stavljajte toplu hranu u odeljak zamrzivača jer će to nepoželjno uticati na zamrznutu hranu.
- Kada kupujete zamrznutu hranu, proverite da li je zamrznuta pod odgovarajućim uslovima i da pakovanje nije oštećeno.
- Za čuvanje zamrznute hrane uvek treba pažljivo da se pridržavate uputstava prikazanih na pakovanjima, a ako na pakovanju hrane nema informacija, treba je konzumirati u najkraćem mogućem roku.
- Zamrznutu hranu treba transportovati u odgovarajućim pakovanjima i smestiti je u zamrzivač u najkraćem mogućem roku. Nemojte da koristite police u vratima za zamrzavanje.
- Ako pakovanje smrznute hrane pokazuje znakove vlage i neuobičajeno je nateklo, verovatno je pre bilo skladišteno na neodgovarajućim temperaturama i sadržaj se pokvario. Nemojte da kupujete takvu hranu.
- Vreme skladištenja zamrznute hrane se može razlikovati u zavisnosti od ambijentalne temperature, učestalosti otvaranje vrata, podešavanja temperature, vrste hrane i vremena između kupovanja hrane i stavljanja hrane u frižider. Uvek poštujte uputstva na pakovanju i nemojte da prekoračite period skladištenja.
- Ako su vrata zamrzivača ostavljena otvorena tokom dužeg perioda, led se može formirati u zamrzivaču, što može da ometa cirkulisanje vazduha. Da biste to izbegli, izvucite utikač uređaja iz utičnice i sačekajte da se led otopi pre nego što očistite zamrzivač.
- Možete da izvadite korpe, poklopce itd. da biste povećali kapacitet skladištenja zamrzivača.
- Kapacitet naznačen na oznaci na proizvodu prikazuje vrednost bez korpi, poklopaca itd.

Kutija za led

- Ako dođe do prekida dotoka energije ili do kvara, kutija za led može poslužiti za usporavanje procesa otapanja. Najduže vreme skladištenja postiže se smeštanjem kutije za led direktno na hranu u gornjem odeljku.
- Radi uštede prostora kutija za led se može skladištiti u odeljku u vratima.
- Kutija za led se takođe može koristiti privremeno, na primer u rashladnoj torbi.

MESO I RIBA	Priprema	Trajanje skladištenja (meseci)	Period odmrzavanja na sobnoj temperaturi (časova)
Biftek	Umotano u foliju	6-10	1-2
Jagnjeće meso	Umotano u foliju	6-8	1-2
Teleće pečenje	Umotano u foliju	6-10	1-2
Teleće kockice	Mali komadići	6-10	1-2
Ovčije kockice	Na komadiće	4-8	2-3
Mleveno meso	U obliku spljoštenih pakovanja bez začina	1-3	2-3
Iznutrice (komad)	Na komadiće	1-3	1-2
Kobasica/salama	Mora biti pakovano čak i ako je obloženo folijom	1-2	Dok se dobro ne otopi
Piletina i ćurka	Umotano u foliju	7-8	10-12
Guska / patka	Umotano u foliju	4-8	10
Divljač, divlja svinja, zec	Porcije od 2,5 kg i bez kosti	9-12	10-12
Slatkovodna riba, pastrmka, šaran, tuna, som	Trebalo bi biti oprano i osušeno nakon što se dobro očisti iznutra i izvaga, rep i glava bi trebali biti odsečeni gde je to potrebno.	2	Dok se dobro ne otopi
Posna riba; brancin, raža, riba list		4-8	Dok se dobro ne otopi
Masna riba; prugasti tunj, skuša, plava riba, inćuni		2-4	Dok se dobro ne otopi
Rakovi	Očišćeni i stavljeni u kese	4-6	Dok se dobro ne otopi
Kavijar	U svom pakovanju, u aluminijskoj ili plastičnoj posudi	2-3	Dok se dobro ne otopi
Puž	U slanoj vodi, u aluminijskoj ili plastičnoj posudi	3	Dok se dobro ne otopi

Napomena: *Zamrznuta hrana, kada se otopi, trebala bi biti skuvana isto kao i sveža hrana. Ako se ne skuva nakon što se otopi, NIKADA se ne smije ponovo zamrznuti.*

VOĆE I POVRĆE	Priprema	Trajanje skladištenja (meseci)	Period odmrzavanja na sobnoj temperaturi (časova)
Karfiol	Uklonite lišće, podelite plod na dva dela i ostavite u vodi sa malom količinom limuna.	10-12	Može se koristiti bez da čekate da se otopi
Boranija	Isperite ih i isecite na male delove	10-13	Može se koristiti bez da čekate da se otopi
Pasulj	Oljuštite i operite	12	Može se koristiti bez da čekate da se otopi
Pečurke i asparagus	Isperite ih i isecite na male delove	6-9	Može se koristiti bez da čekate da se otopi
Kupus	Na čist način	6-8	2-Na sobnoj temperaturi
Plavi patlidžan	Isecite na delove od 2 cm nakon pranja	10-12	Može se koristiti bez da čekate da se otopi
Kukuruz	Očistite i upakujte u klipu ili zrnu	12	Može se koristiti bez da čekate da se otopi
Šargarepa	Očistite i isecite na kriške	12	Može se koristiti bez da čekate da se otopi
Paprika	Uklonite stabljiku, podelite na dva dela i izdvojite seme	8-10	Može se koristiti bez da čekate da se otopi
Spanać	Isprano	6-9	2-Na sobnoj temperaturi
Jabuka i kruška	Isecite na kriške ljušteći kožicu	8-10	5-U frižideru
Kajsija, breskva	Podelite na polovine i izvadite seme	4-6	4-U frižideru
Jagoda, malina	Isperite i očistite	8-12	2-Na sobnoj temperaturi
Kuvano voće	U posudi sa dodatnom 10% šećera	12	4-Na sobnoj temperaturi
Šljiva, trešnja, višnja	Isperite i uklonite stabljike	8-12	5-7 - Na sobnoj temperaturi

Mlečni proizvodi i kolači		Priprema	Trajanje skladištenja (meseci)	Uslovi čuvanja	
Pakovano (homogenizovano) mleko		U svom pakovanju	2-3	Samo homogeni	
Sir (osim belog sira)		U obliku kriški	6-8	Mogu se ostaviti u originalnim pakovanjima za kratko vreme skladištenja. Treba obaviti u plastičnu foliju za dugotrajno skladištenje.	
Puter, margarin		U svom pakovanju	6		
Jaje*	Belance		10-12	30 gr toga jednako jedno žumance.	U zatvorenoj posudi
	Smeša od jaja (belance - žumance)	Dobro se promeša, doda se prstohvat soli ili šećera da bi se sprečilo da postane previše gusto.	10	50 gr toga jednako jedno žumance.	
	Žumance	Dobro se promeša, doda se prstohvat soli ili šećera da bi se sprečilo da postane previše gusto.	8-10	2 gr toga jednako jedno žumance.	

** Ne bi se smelo zamrzavati u svojim ljuskama. Belance i žumance jajeta bi trebalo zamrznuti odvojeno ili da je dobro umućeno.*

	Trajanje skladištenja (meseci)	Period odmrzavanja na sobnoj temperaturi (časova)	Trajanje odmrzavanja u rerni (minuta)
Hleb	4 - 6	2 - 3	4-5 (220-225 °C)
Biskviti	3 - 6	1 - 1,5	5-8 (190-200 °C)
Pita	1 - 3	2 - 3	5-10 (200-225 °C)
Kolač za voćem	1 - 1,5	3 - 4	5-8 (190-200 °C)
Lisnato testo	2 - 3	1 - 1,5	5-8 (190-200 °C)
Pica	2 - 3	2 - 4	15-20 (200 °C)

Ukus nekih začina koji se nalaze u kuvanim jelima (anis, bosiljak, potočarke, sirće, razni začini, đumbir, beli luk, crveni luk, senf, majčina dušica, majoran, crni biber itd.) menjaju i pretpostavljaju jak ukus kada se čuvaju na duži vremenski period. Zato, zamrznutoj hrani bi se trebala dodati mala količina začina ili bi željeni začin trebalo dodati nakon što se hrana otopi.

Period čuvanja hrane zavisi od masnoće koja je korišćena. Odgovarajuće masnoće su margarin, teleća mast, maslinovo ulje i maslac, a neodgovarajuće masnoće su masti kikirikija i svinjska mast.

Hranu u tečnom obliku bi trebalo zamrznuti u plastičnim posudama, a drugu hranu bi trebalo zamrznuti u plastičnim folijama ili kesama.

DEO- 4. ČIŠĆENJE I ODRŽAVANJE

- Postarajte se da izvadite utikač frižidera pre početka čišćenja.

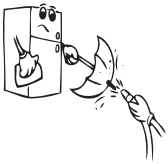

- Nemojte da perete frižider prosipanjem vode.

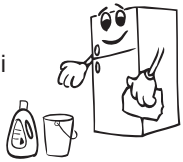

- Možete da obrišete unutrašnje i spoljašnje strane mekom krpom ili sunđerom koristeći toplu i sapunjavu vodu.

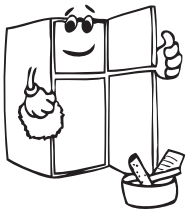

- Uklonite pojedinačne delove i očistite sapunjavom vodom. Nemojte da perete u mašini za pranje suđa.

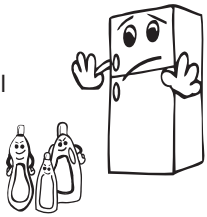

- Nikada nemojte da koristite zapaljiv, eksplozivni ili korozivni materijal kao što je razblaživač, gas ili kiselina za čišćenje.

- Kondenzator treba da čistite četkom najmanje jednom godišnje da biste omogućili uštedu energije i povećali produktivnost.

Postarajte se da utikač vašeg frižidera bude isključen tokom čišćenja.

Odmrzavanje

Vaš frižider obavlja automatsko odrmzavanje. Voda koja se formira kao rezultat odmrzavanja prolazi kroz otvor za prikupljanje vode, protiče u posudu za isparavanje ispod kondenzatora i tamo isparava.

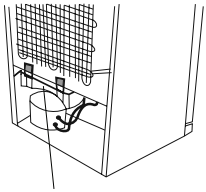

Posuda za isparavanje

Zamena LED sijalice

Pozovite servisera.

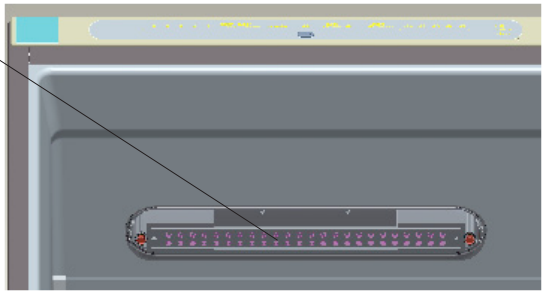

DEO- 5. TRANSPORT I PROMENA POLOŽAJA

- Originalno pakovanje i pena se mogu zadržati zbog ponovnog transporta (opciono).
- Treba da pričvrstite svoj frižider sa debelim pakovanjem, trakom ili snažnim kablovima i pratite uputstva za transport na pakovanju.
- Uklonite pokretne delove (police, dodatke, posude za povrće itd.) ili ih pričvrstite u frižideru zbog udaraca koristeći trake tokom premeštanja i transporta.

Frižider nosite u uspravnom položaju.

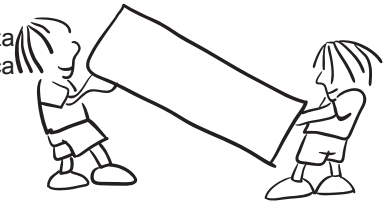

Promena položaja vrata

- Nije moguće promeniti smer otvaranja vrata frižidera ako su ručke na vratima postavljene na prednjoj površini vrata.
- Moguće je promeniti smer otvaranja vrata na modelima bez drške.
- Ako se smer otvaranja vrata na vašem frižideru može promeniti, treba da kontaktirate najbliži ovlašćeni servis da biste promenili smer otvaranja vrata.

DEO- 6. PRE POZIVANJA SERVISA

Proverite upozorenja;

Vaš frižider vas upozorava kada su temperature za frižider i zamrzivač neodgovarajuće ili kada dođe do problema sa uređajem. Šifre upozorenja su prikazane na indikatorima zamrzivača i frižidera.

VRSTA GREŠKE	ZNAČENJE	ZAŠTO	ŠTA URADITI
SR	„Kvar Upozorenje”	Postoji/e deo/delovi u kvaru ili došlo je do kvara u procesu hlađenja	Pozovite servis što je pre moguće.
SR – Podešena vrednost treperi na ekranu za podešavanje vrednosti zamrzivača	Odeljak zamrzivača Nije dovoljno hladan	Ovo upozorenje se prikazuje naročito nakon dužeg odsustva napajanja	1. Nemojte da zamrzavate hranu koja je odmrznuta i iskoristite je brzo. 2. Podesite temperaturu zamrzivača na niže vrednosti ili podesite super zamrzavanje dok se odeljak ne vrati na normalnu temperaturu. 3. Nemojte da stavljate svežu hranu u toku ovog upozorenja.
SR – Podešena vrednost treperi na ekranu za podešavanje vrednosti frižidera	„Odeljak frižidera nije dovoljno hladan”	Idealna temperatura odeljka frižidera je +4 °C. Ako vidite ovo upozorenje, postoji rizik da dođe do kvarenja hrane.	1. Podesite temperaturu frižidera na niže vrednosti ili podesite režim super hlađenja dok se odeljak ne vrati na normalnu temperaturu. 2. Nemojte da otvarate vrata često dok se ovo upozorenje ne isključi.
SR – Podešena vrednost treperi na ekranu za podešavanje vrednosti zamrzivača i frižidera	„Upozorenje jer nije dovoljno hladno”	To je kombinacija greške „nije dovoljno hladno” za oba odeljka.	Ovu grešku ćete videti prilikom prvog pokretanja uređaja. Nestaće kada odeljci dostignu normalnu temperaturu.
SR – Podešena vrednost treperi na ekranu za podešavanje vrednosti frižidera	Odeljak frižidera previše hladan	Hrana počinje da se zamrzava jer je temperatura previše niska	1. Proverite da li je uključen režim super hlađenja 2. Smanjite vrednosti temperature frižidera

„--”	Upozorenje zbog niskog napona	Kada napon padne ispod 170 V, uređaj ulazi u stabilni položaj.	Ovo nije greška. Na taj način se sprečava oštećenje kompresora. Ovo upozorenje nestaje nakon povratka napona na potrebni nivo

Ako vaš frižider ne radi;

- Da li je došlo do nestanka napajanja?
- Da li je vaš uređaj uključen?
- Da li je pregoreo osigurač utičnice ili glavni osigurač?
- Da li je došlo do kvara na utičnici? Utvrdite to priključivanjem frižidera na utičnicu za koju ste sigurni da radi.

Ako vaš frižider radi previše bučno:

U cilju održavanja nivoa hlađenja, kompresor se može aktivirati s vremena na vreme. Buka iz vašeg frižidera u to vreme je normalna i razlog je njegov rad. Kada se potrebni nivo hlađenja postigne, buka će se automatski smanjiti Ako buka i dalje traje:

- Da li je vaš uređaj stabilan? Da li su nožice podešene?
- Da li ima nečega iza vašeg frižidera?
- Da li police ili sudovi na policama vibriraju? Promenite položaj polica i/ili sudova u tom slučaju.
- Da li predmeti na vašem frižideru vibriraju?

Normalna buka

Zvuk pucketanja (pucketanje leda):

- Tokom automatskog odmrzavanja.
- Kada se uređaj hladi ili zagreva (usled širenja materijala uređaja).

Kratko pucketanje: Čuje se kada termostat uključuje ili isključuje kompresor.

Buka kompresora (normalna buka motora): Buka znači da kompresor radi normalno. Kompresor može da izazove više buke tokom kraćeg perioda kada se aktivira.

Buka slična mehurićima i prskanju: Ovu buku izaziva protok gasa za hlađenje u cevima sistema.

Buka slična toku vode: Normalna buka protoka vode do odeljka za isparavanje tokom odmrzavanja. Ova buka se može čuti tokom odmrzavanja.

Buka usled protoka vazduha (normalna buka ventilatora): Ova buka se može čuti u frižideru sa tehnologijom No-Frost tokom normalnog rada sistema usled cirkulacije vazduha.

Ako su ivice frižidera sa kojima vrata dolaze u kontakt tople:

Kada je toplo vreme površine spoja se mogu zagrejati usled rada kompresora. To je normalno.

Ako se vlažnost nagomila u frižideru;

- Da li je hrana zapakovana ispravno? Da li su posude bile suve pre ubacivanja u frižider?

- Da li se vrata frižidera otvaraju često? Vlažnost iz prostorije ulazi u frižider kada se vrata otvore. Nagomilavanje vlažnosti biće brže ako češće otvarate vrata, naročito ako je vlažnost u prostoriji visoka.

Ako se vrata ne otvaraju i zatvaraju pravilno:

- Da li pakovanja hrane sprečavaju zatvaranje vrata?
- Da li su odeljci u vratima, police i fioke postavljeni pravilno?
- Da li su zaptivači vrata polomljeni ili pokidani?
- Da li se vaš frižider nalazi na ravnoj površini?

Ako vaš frižider ne hladi dovoljno:

- Pogledajte stranu 16 (upozorenje u vezi sa podešavanjem temperature).

VAŽNE NAPOMENE:

- Termalni osigurač za zaštitu kompresora će se isključiti nakon iznenadnog nestanka struje ili nakon isključivanja uređaja iz utičnice, zbog toga što gas u sistemu hlađenja još nije stabilizovan. To je normalno i vaš frižider će ponovo početi sa radom nakon 4 ili 5 minuta.
- Jedinica za hlađenje vašeg frižidera je skrivena u zadnjem zidu. Stoga, kapljice vode ili mraz se mogu javiti na zadnjoj površini frižidera usled rada kompresora u određenim intervalima. To je normalno. Nema potrebe za obavljanjem radnje odleđivanja osim ako postoji prekomerna količina leda.
- Ako nećete koristiti svoj frižider tokom dužeg vremena (npr. za vreme letnjih praznika) isključite ga i očistite nakon odmrzavanja (pogledajte ODELJAK 4). Ostavite vrata otvorena da sprečite vlažnost i miris.
- Ako problem i dalje postoji nakon što ste sledili sva gore navedena uputstva, molimo posavetujte se sa najbližim ovlašćenim centrom za servisiranje.
- Uređaj koji ste kupili je dizajniran za kućnu upotrebu i može biti korišćen samo u kući i za navedene svrhe. Nije prikladan za komercijalnu ili zajedničku upotrebu. Ako potrošač koristi uređaj na način koji nije u skladu sa ovim karakteristikama, naglašavamo da proizvođač i trgovac neće biti odgovorni za bilo kakvu popravku i kvar u garantnom roku.
- Životni vek vašeg uređaja je naveden i deklarisan od strane odeljenja za industriju. Period tokom kojeg će se držati delovi potrebni za pravilno funkcionisanje uređaja je 10 godina.

Saveti za uštedu energije

1. Instalirajte uređaj u hladnoj, dobro provetrenoj prostoriji a li ne na direktnoj sunčevoj svetlosti ili u blizini izvora toplote (radijator, šporet itd.) U suprotnom, koristite ploču za izolaciju.
2. Dozvolite hrani i piću da se ohladi van uređaja.
3. Prilikom odmrzavanja zaleđene hrane, stavite je u odeljak frižidera. Niska temperatura zamrznute hrane će pomoći kod hlađenja odeljka frižidera dok se otapa. Time se smanjuje potrošnja energije.
4. Prilikom smeštanja, pića i pomije moraju biti pokriveni. U suprotnom, povećava se vlažnost u uređaju. Stoga radno vreme postaje duže. Takođe pokrivanje pića i pomija pomaže u otklanjanju neprijatnog mirisa i ukusa.
5. Kada stavljate hranu i piće, vrata uređaja otvarajte što je moguće kraće.
6. Zatvorite poklopce odeljaka sa različitom temperaturom u uređaju (odeljak za sveže voće i povrće, za brzo hlađenje itd).
7. Zaptivač na vratima mora da bude čist i gibak. Zamenite zaptivače ako se pohabaju.

DEO- 7. DELOVI UREĐAJA I ODELJCI

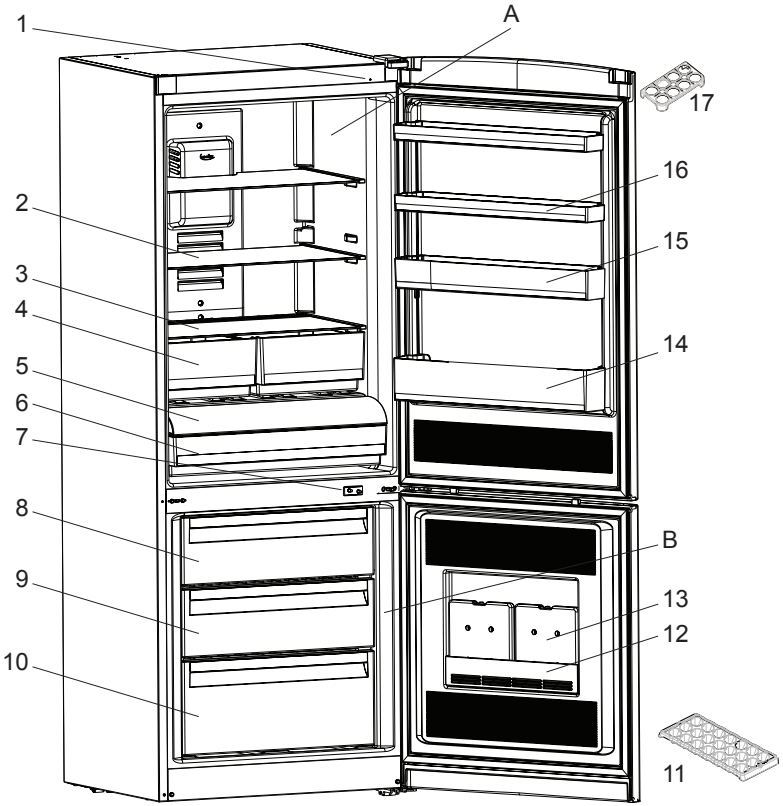

Ova prezentacija je samo za informaciju o delovima aparata.
Delovi mogu da budu različiti zavisno od modela aparata.

A) Odeljak frižidera
B) Odeljak zamrzivača

1) Svetlosni senzor
2) Dugme na termostatu frižidera
3) Poklopac odeljka za voće i povrće
4) Odeljak za sveže voće i povrće
5)Poklopac odeljka za skladištenje sa šinama
6)Odeljak za skladištenje sa šinama
7) Taster za svetlo
8)Gornja korpa zamrzivača
9)Srednja korpa zamrzivača
10) Donja korpa zamrzivača
11) Korpa za led
12) Otvor za prikupljanje
13) Spremnik za hlađenje
14) Polica za flaše
15) Srednja polica
16) Gornja polica
17) Polica za jaja

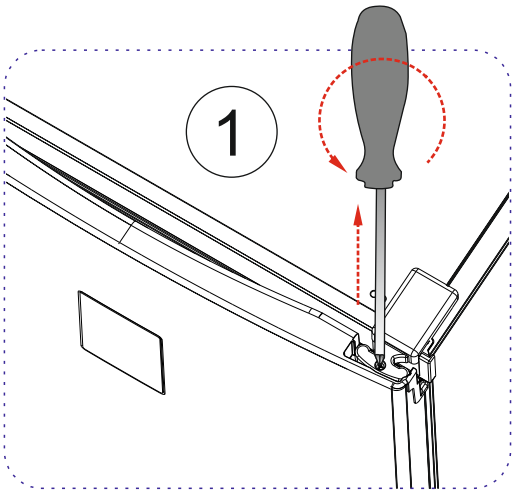
1

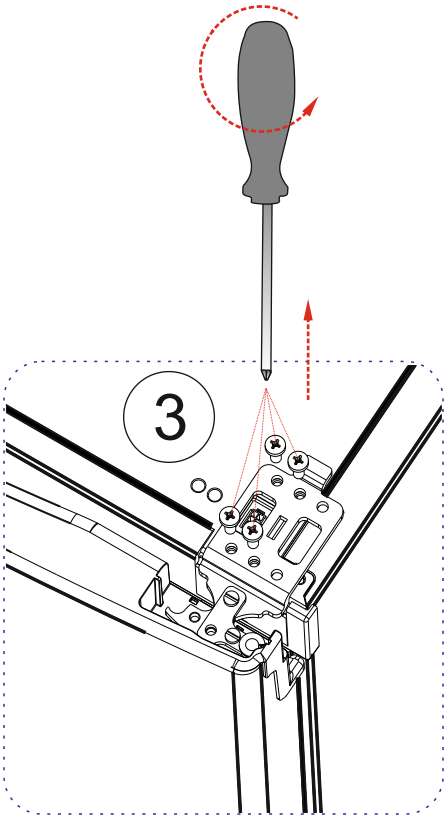
3

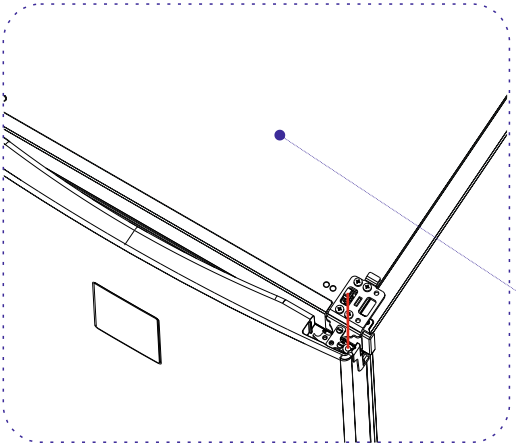

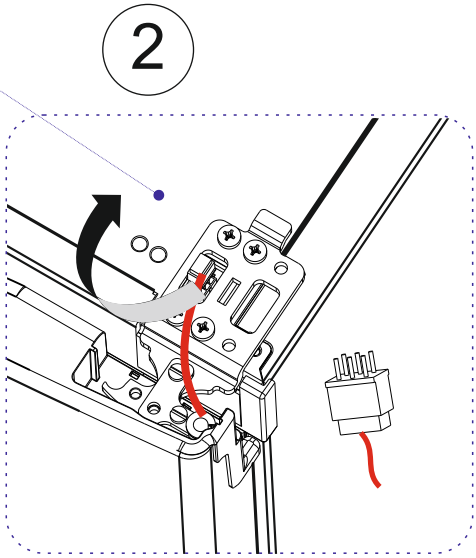
2

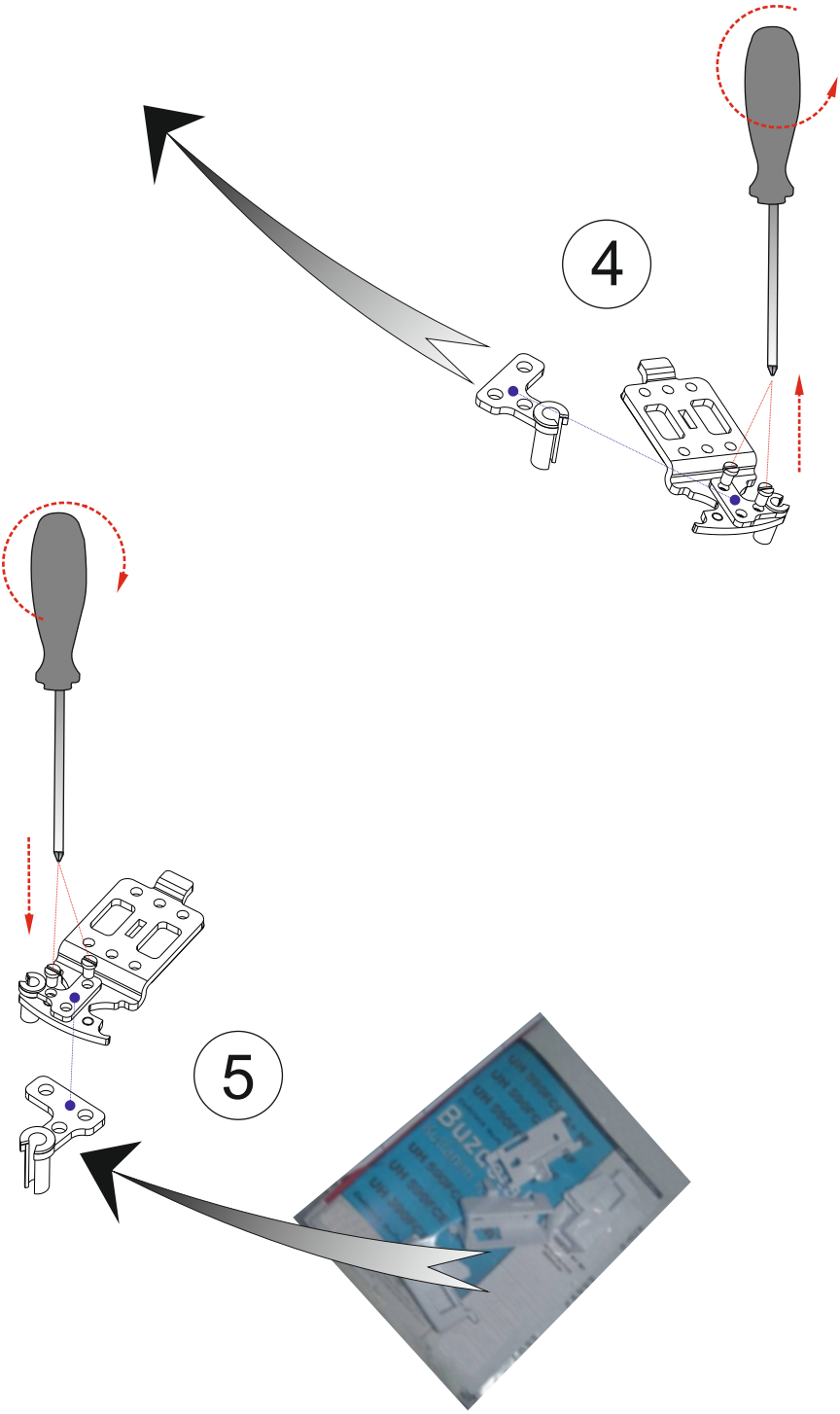
4
5

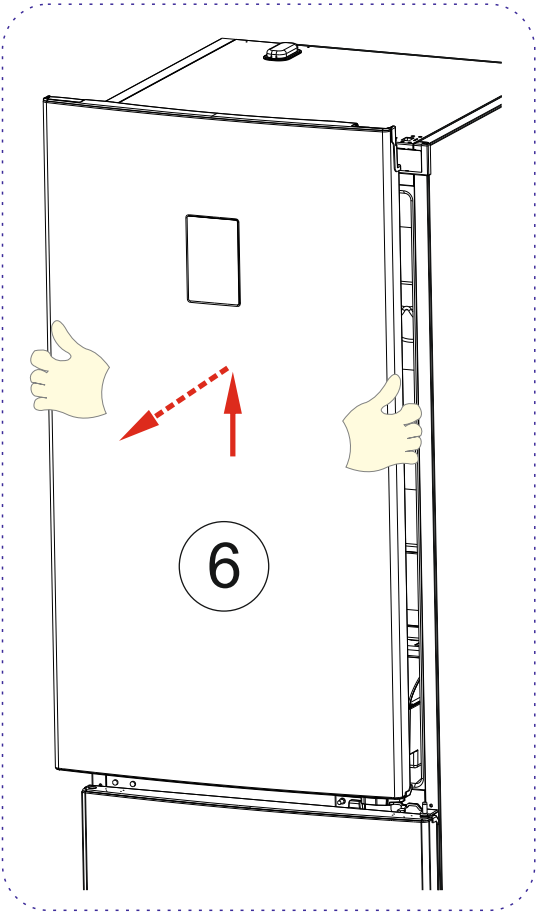
6

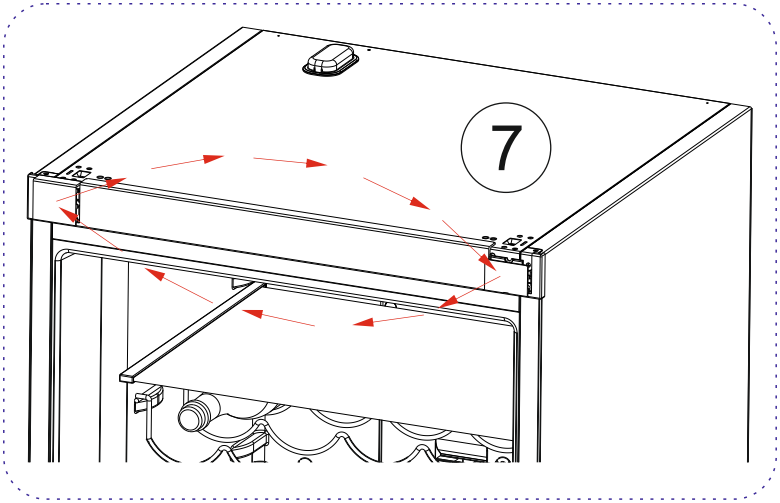
7

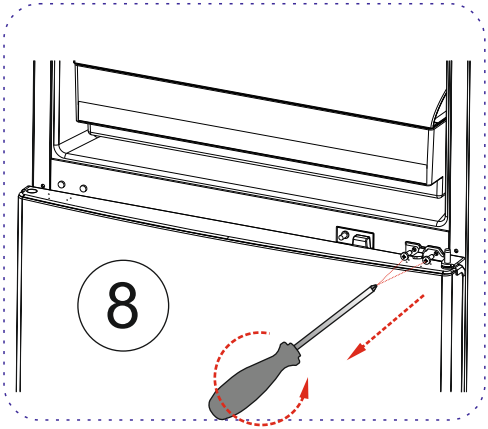
8

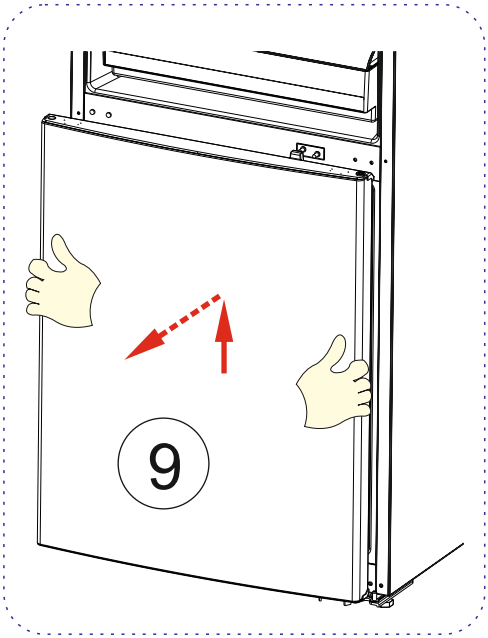
9

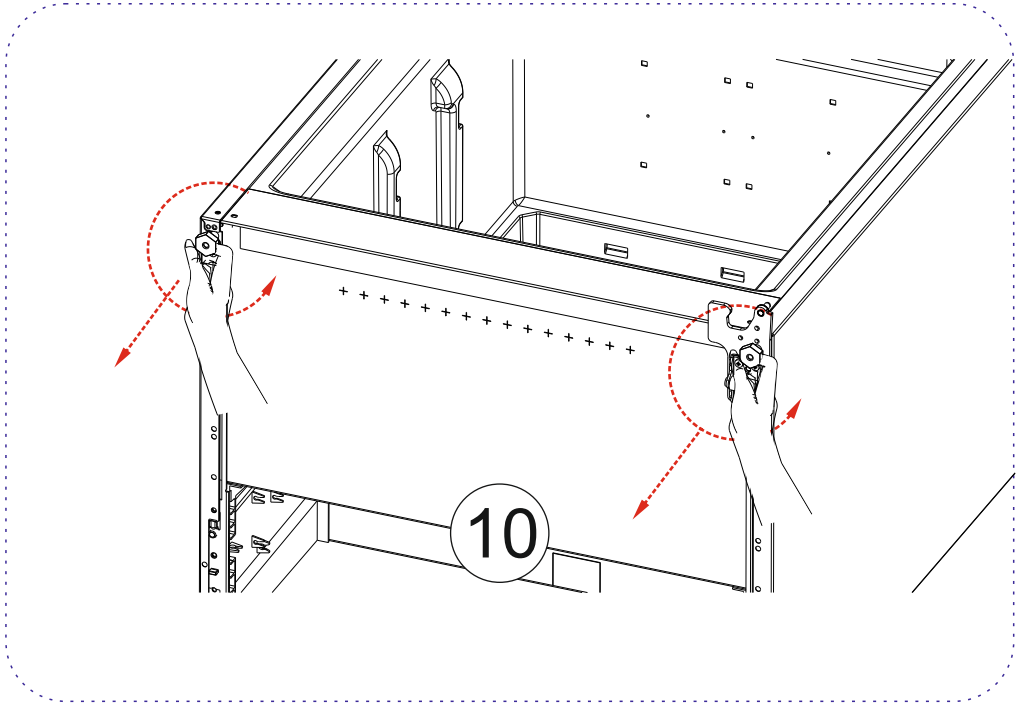
10

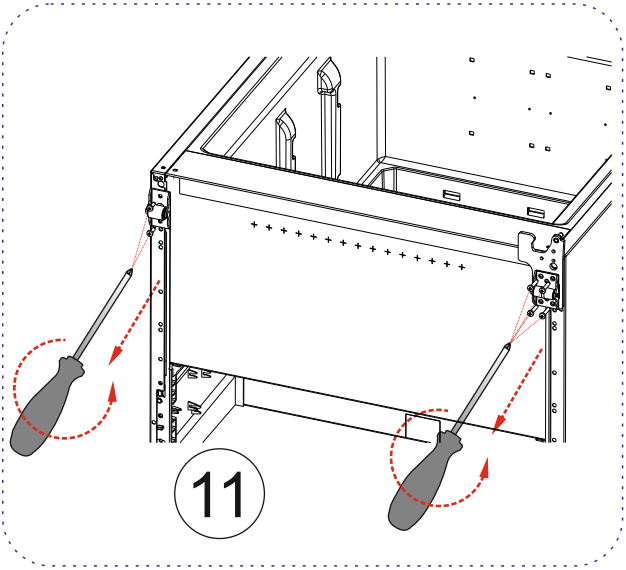
11

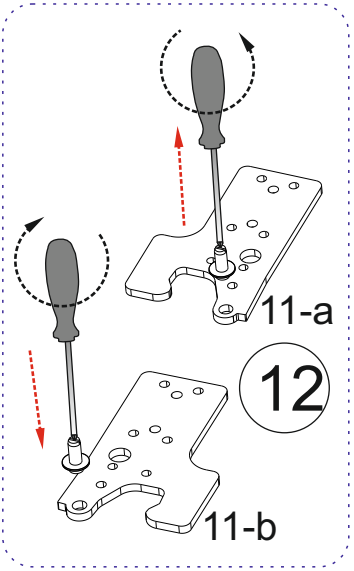
11-a
12
11-b

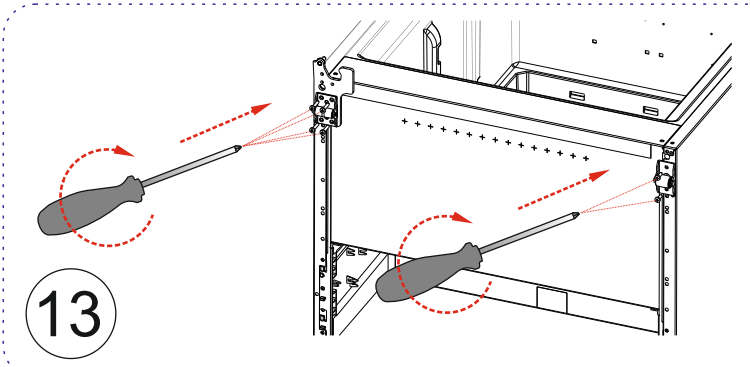
13

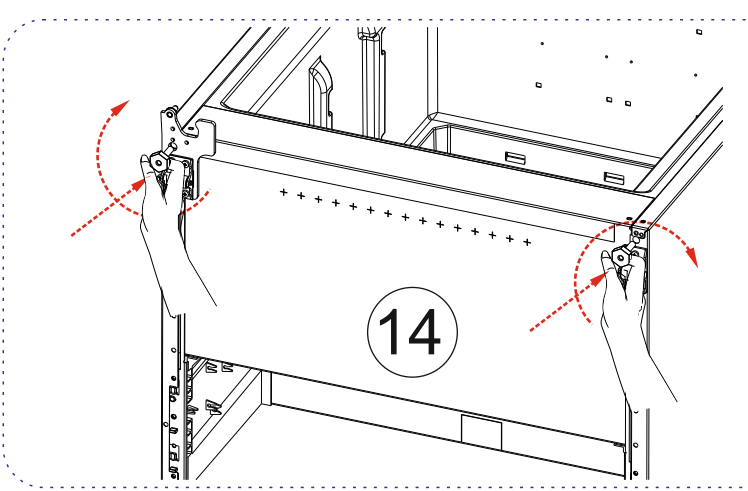
14

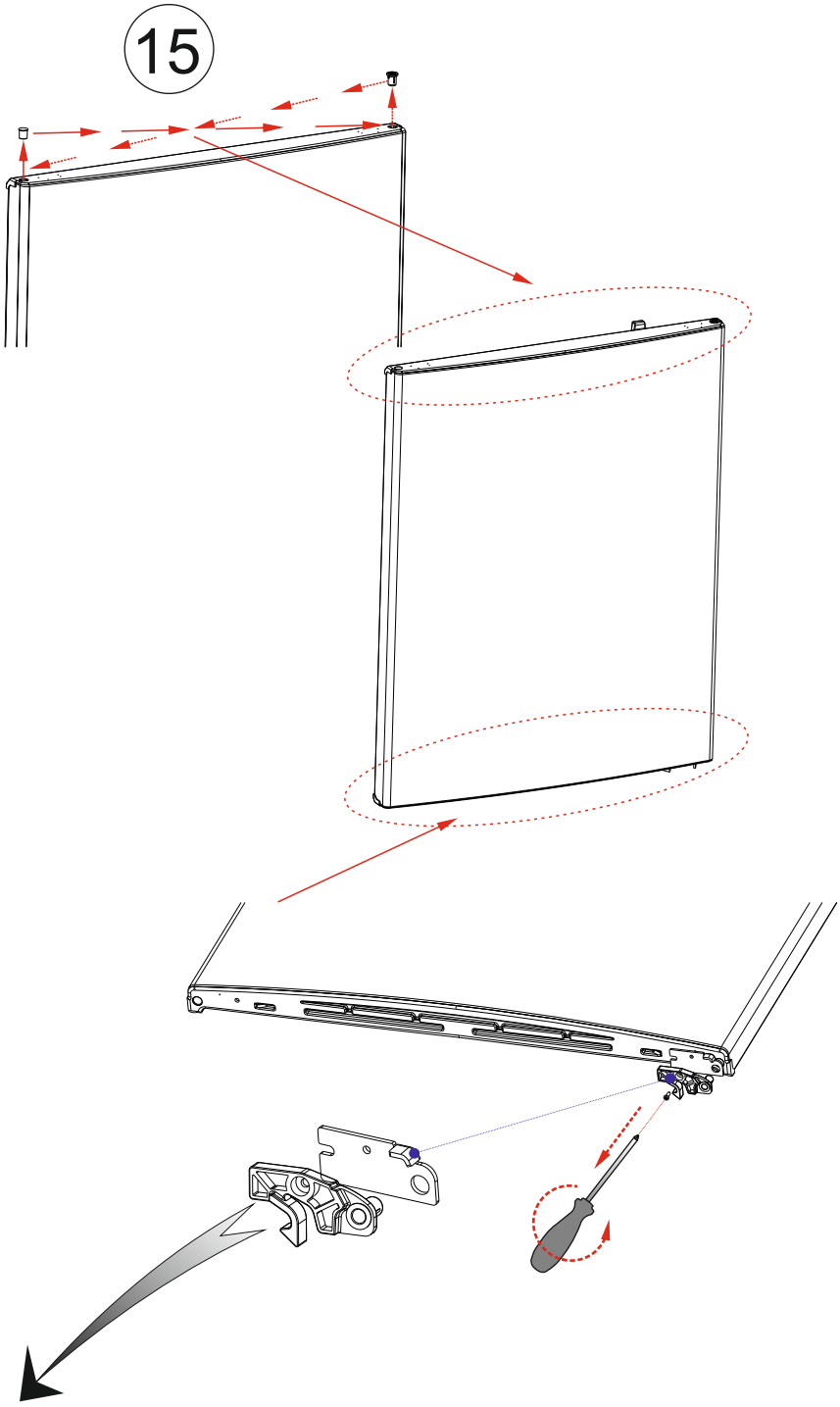
15

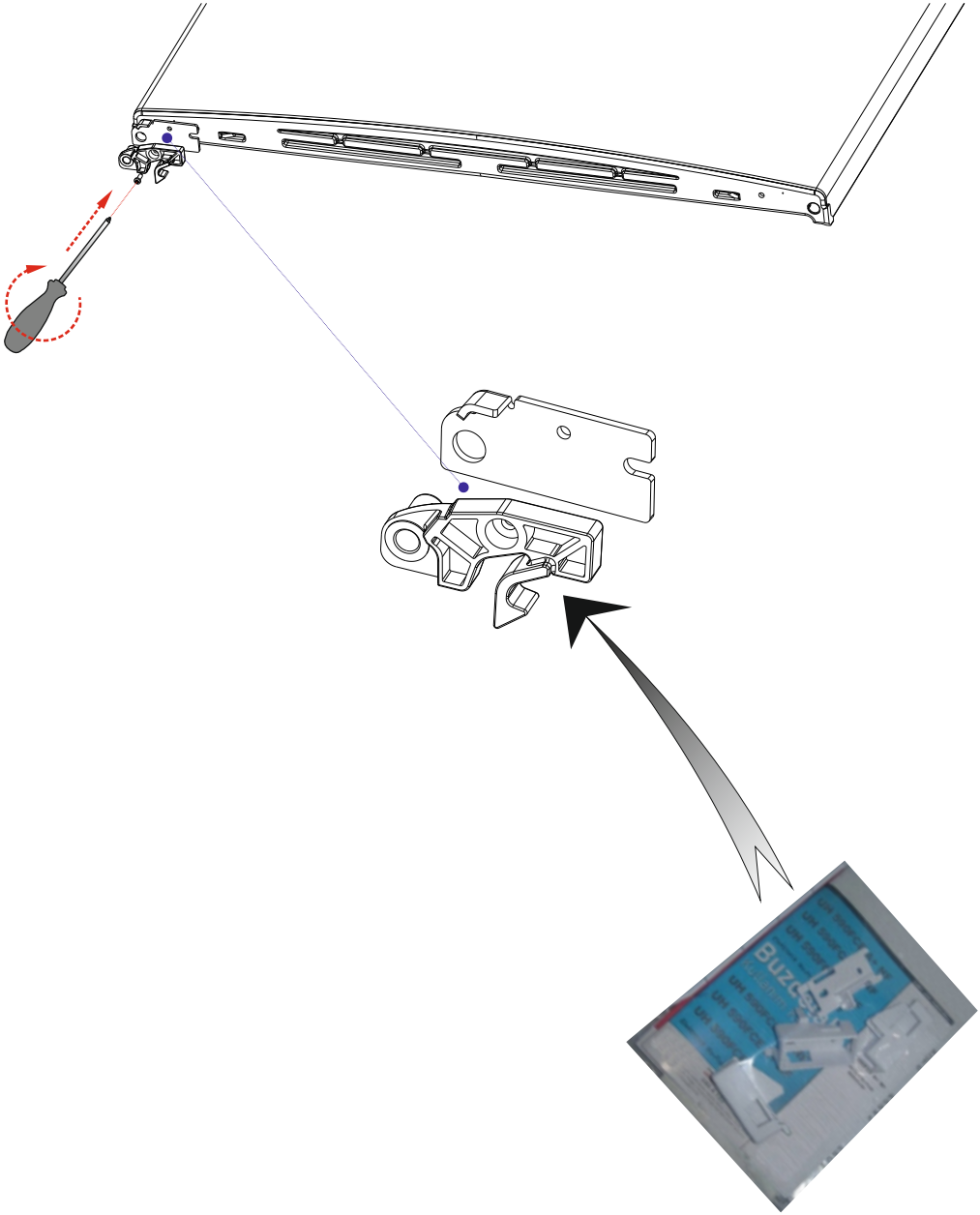

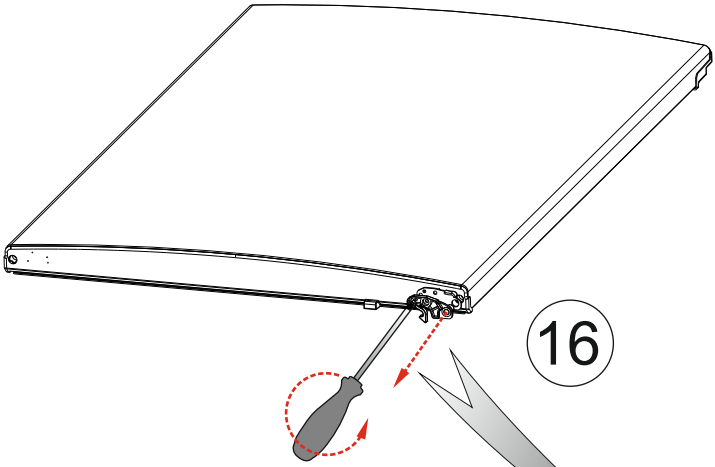

16

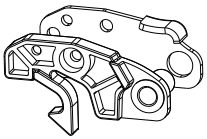

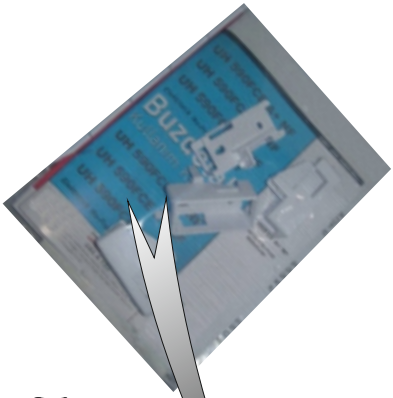

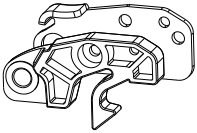

17

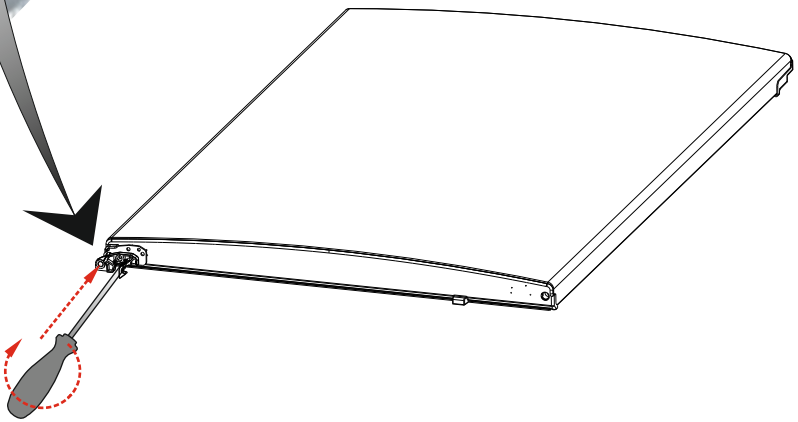

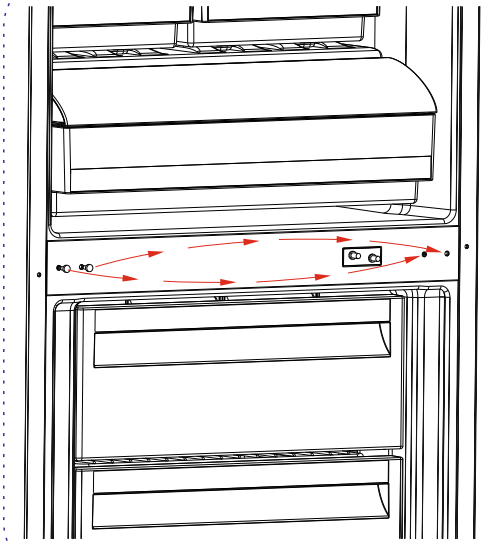

18

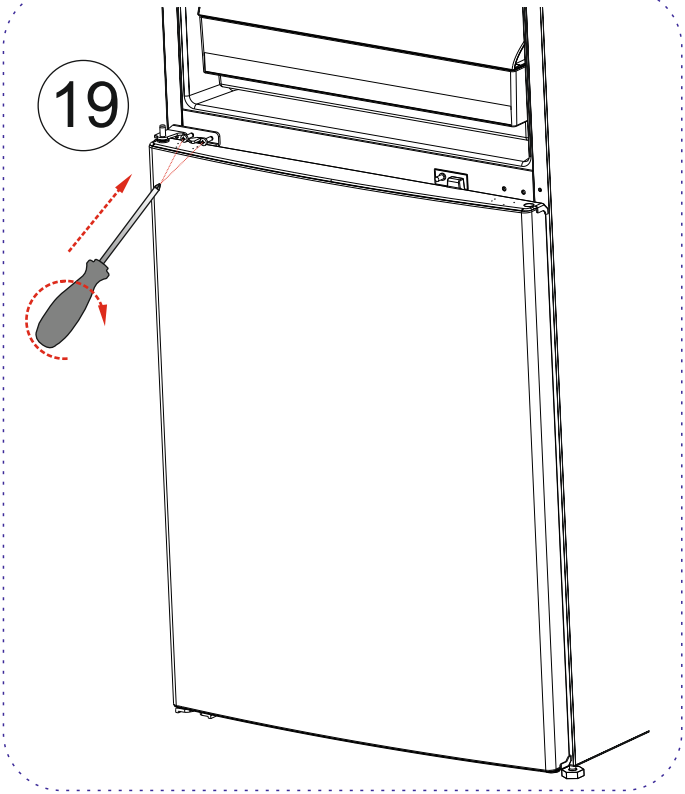

19

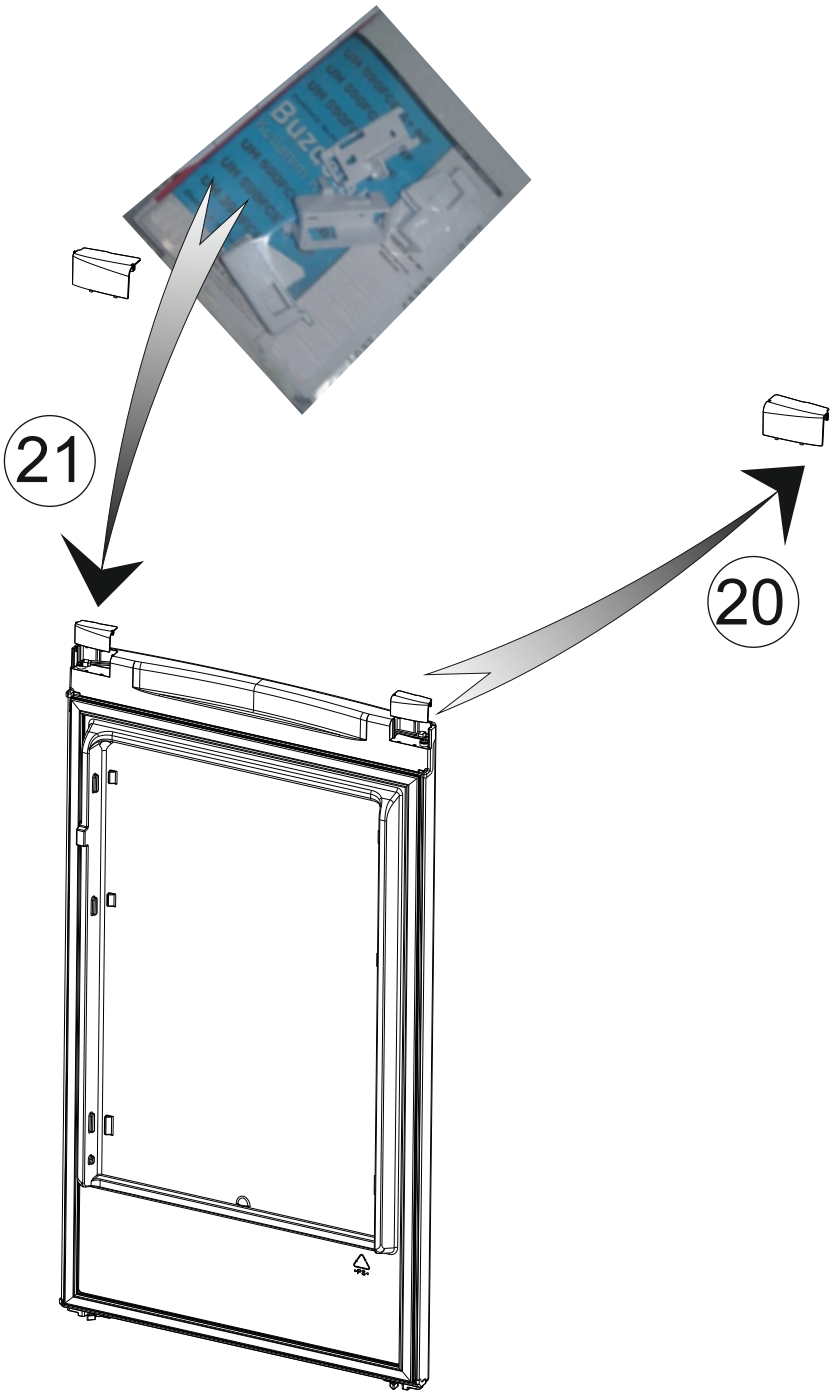
21
20

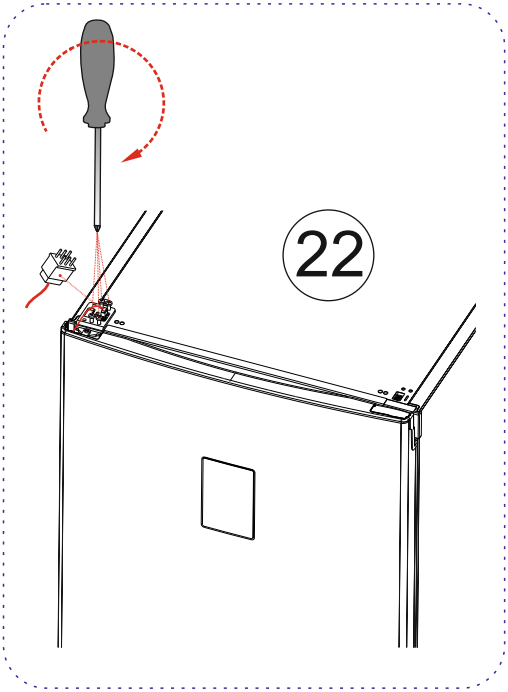
22

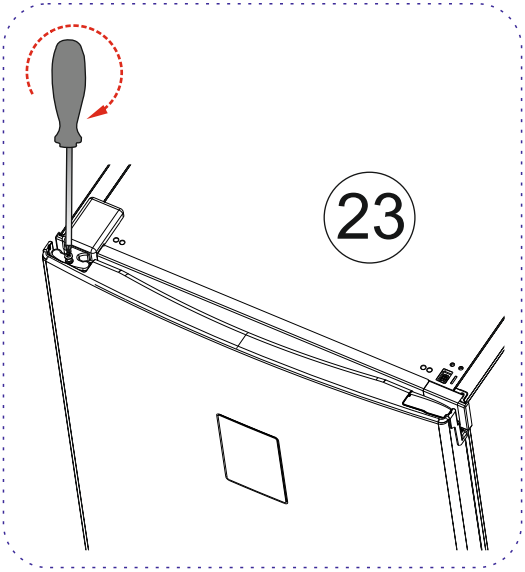
23

GORENJE gospodinjski aparati, d.d.
Partizanska cesta 12
SI-3320 Velenje, SLOVENIA
info@gorenje.com

52238983