LT

IŠSAMI ŠALDYTUVO
NAUDOJIMO
INSTRUKCIJA

gorenje

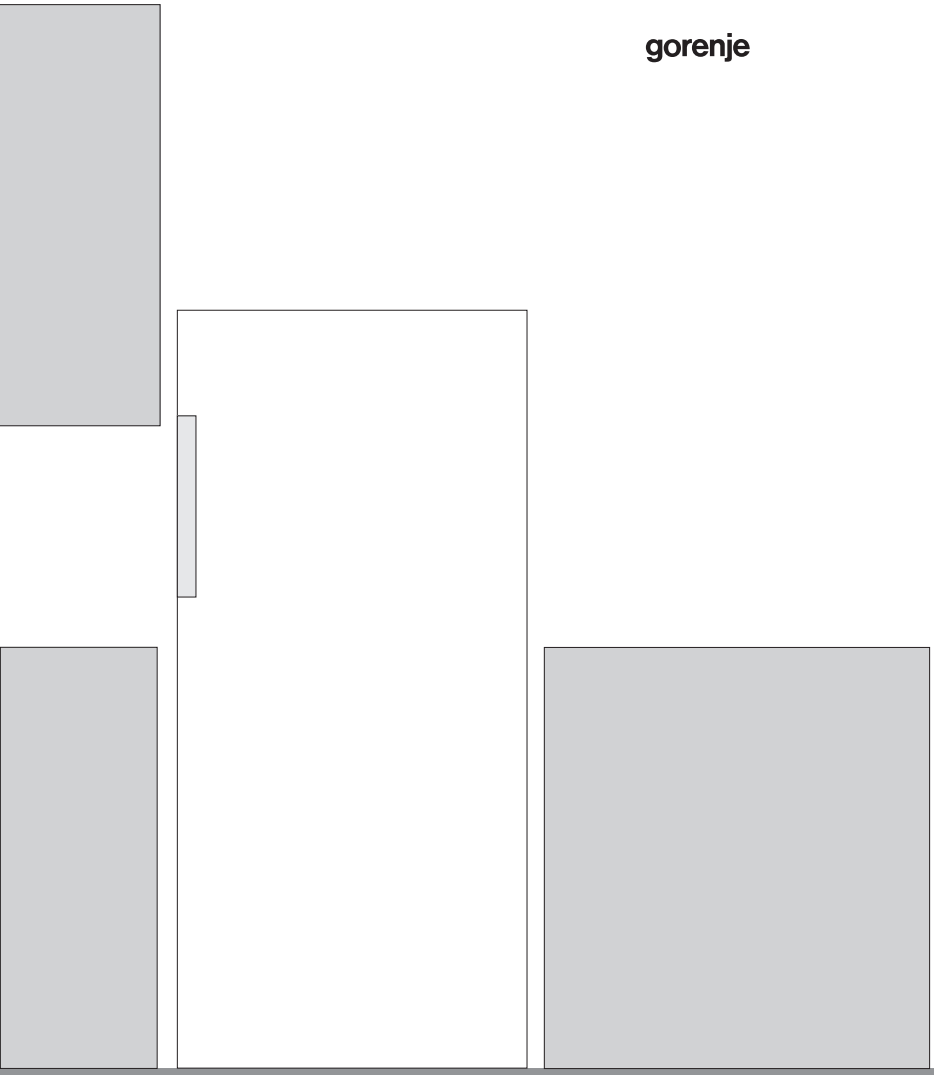

www.gorenje.com

Dėkojame Jums už pasitikėjimą, kurį parodė mums įsigydami šį prietaisą. Linkime Jums susirasti daug malonumo jos naudojimo.

Prietaisas skirtas tik naudojimui buityje.

Šaldytuvas skirtas laikyti šviežią maistą aukštesnėje nei 0°C temperatūroje.

TURINYS

4 SVARBU PASTABOS IR NURODYMAI 7 KELETAS PATARIMŲ, KAIP TAUPYTI ENERGIJĄ SU SAVO ŠALDYTUVU-ŠALDIKLIU “COMBO”	ĮVADAS
8 PRIETAISO APRAŠYMAS 9 MONTAVIMAS IR PRIJUNGIMAS 12 DURELIŲ ATIDARYMO KRYPTIESKEITIMAS 16 PRIETAISO VALDYMAS 21 PRIETAISO VIDAUS ĮRENGIMAS 25 REKOMENDUOJAMAS MAISTO PRODUKTŲ PASKIRSTYMAS PRIETAISE	PRIETAISO APRAŠYMAS
26 MAISTO LAIKYMAS ŠALDYTUVE 27 MAISTO LAIKYMAS „FRESHZONE“ STALČIUJE	MAISTO LAIKYMAS IR ŠALDYMAS
28 PRIETAISO ATITIRPINIMAS 29 PRIETAISO VALYMAS	PRIETAISO ATITIRPINIMAS IR VALYMAS
30 GEDIMŲ ŠALINIMAS 32 INFORMACIJA APIE PRIETAISO KELIAMĄ TRIUKŠMĄ	ĮVAIRI INFORMACIJA

SVARBU PASTABOS IR NURODYMAI

Ne jaunesni kaip 8 metų vaikai, ribotų fizinių, jutiminių arba protinių gebėjimų asmenys ir turintieji per mažai patirties ir žinių gali naudoti prietaisą tik prižiūrimi kito asmens arba išmokyti saugaus darbo su prietaisu ir suprantantys jo keliamus pavojus.
Vaikams negalima žaisti su prietaisu.
Vaikams be priežiūros draudžiama siurbti ir imtis naudotojo atliekamos priežiūros darbų.

Prieš prijungdami prietaisą prie maitinimo tinklo atidžiai perskaitykite naudojimo instrukcijas, kuriose aprašytas prietaisas ir jo teisingas ir saugus naudojimas. Šios instrukcijos taikomos keletui prietaiso tipų / modelių, todėl čia aprašytos įrangos jūsų prietaise gali nebūti.

Nuimkite pakuotę, skirtą apsaugoti prietaisą ar jo dalis vežant.

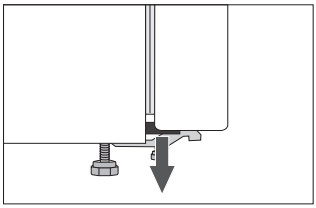

Durų kampuose yra pritvirtinti tarpikliai. Išimkite juos ir įdėkite pridedamus kaiščius į lizdus (tik kai kuriuose modeliuose).

Prieš prijungdami prietaisą prie elektros tinklo, leiskite jam pastovėti vertikalioje padėtyje maždaug 2 valandas. Tai padės sumažinti gedimų galimybę dėl transporto poveikio aušinimo sistemai eksploatacijos metu.

Prietaisas turi būti jungiamas į tinklą laikantis visų taikytinų saugos standartų ir reglamentų.

Prietaisas negali būti naudojamas lauke, ir turi būti apsaugotas nuo lietaus.

Šiame prietaise nelaikykite sprogstamųjų medžiagų, tokių kaip aerozolių balionėliai su degiomis suslėgtomis dujomis.

Prieš valydami prietaisą, atjunkite prietaisą nuo maitinimo tinklo (ištraukite maitinimo laidą iš sieninio lizdo).

Jei maitinimo laidas pažeistas, jį turi pakeisti aptarnavimo technikas ar kitas tinkamai apmokytas asmuo.

Jei prietaisas bus ilgą laiką nenaudojamas, įjunkite jį atitinkamu mygtuku ir atjunkite nuo elektros tinklo. Ištuštinkite prietaisą, atitirpinkite, išvalykite jį ir palikite pravertą.

Jei diodų apšvietimas neveikia, skambinkite techninės priežiūros specialistui. Nebandykite patys remontuoti diodų apšvietimo, nes kontaktuose su aukšta įtampa yra pavojus!

Siekiant apsaugoti aplinką, pasenusį prietaisą atiduokite į buitinės technikos surinkimo centrą.

Pakuotė yra pagaminta iš aplinkai nekenksmingų medžiagų, kurias galima būti perdirbti, išmesti arba sunaikinti be jokio pavojaus aplinkai.

Techninių duomenų plokštelė yra prietaiso viduje. Jei techninių duomenų plokštelės kalba nėra jūsų šalies kalba, pakeiskite ją kita patiekta plokštele.

ĮSPĖJIMAS! Ventiliacijos angos šaldytuvo korpuse ar viduje turi būti neužblokuotos.

ĮSPĖJIMAS! Negalima naudoti jokių mechaninių priedų šaldytuvo atšildymui, išskyrus tuos, kuriuos aiškiai rekomenduoja gamintojas.

ĮSPĖJIMAS! Negalima pažeisti šaldymo grandinės.

ĮSPĖJIMAS! Nenaudokite elektros prietaisų šaldytuvo maisto laikymo skyriuose, nebent juos rekomenduoja gamintojas.

Šis ant produkto arba jo pakuotės esantis simbolis nurodo, kad su šiuo produktu negalima elgtis kaip su buitinėmis šiukšlėmis. Jį reikia perduoti atitinkam surinkimo punktui, kad elektros ir elektronikos įranga būtų perdirbta. Tinkamai išmesdami šį produktą, jūs prisidėsite prie apsaugos nuo galimo neigiamo poveikio aplinkai ir žmonių sveikatai, kurį gali sukelti netinkamas šio produkto išmetimas. Dėl išsamesnės informacijos apie šio produkto išmetimą, prašom kreiptis į savo miesto valdžios įstaigą, buitinių šiukšlių išmetimo tarnybą arba parduotuvę, kurioje pirkote šį produktą.

KELETAS PATARIMŲ, KAIP TAUPYTI ENERGIJĄ SU SAVO ŠALDYTUVU-ŠALDIKLIU “COMBO”

- Laikykitės įdiegimo instrukcijų.
- Niekada neatidarykite prietaiso durelių dažniau nei būtina.
- Kartais patikrinti, ar oras gali laisvai cirkuliuoti už prietaiso.
- Kondensatorius, pritvirtintas prie prietaiso galinės sienelės, visą laiką turi būti švarus (žr. skyrių “Prietaiso valymas’’
- Jei tarpinė yra sugadinta arba jos nėra, pakeiskite ją kuo greičiau.
- Laikykite maistą uždarose talpose ar kitose tinkamose pakuotėse.
- Prieš dėdami maistą į šaldytuvą, palikite jį atvėsti iki kambario temperatūros.
- Atšildykite savo užšaldytą maistą šaldytuvo skyriuje.
- Ištraukite stalčius iš šaldiklio, kaip aprašyta instrukcijoje, norėdami panaudoti visą vidų.
- Standartinį šaldiklį attitirpinkite tada, kai 3-5 mm storio šerkšno sluoksnis sukaups ant šaldiklio paviršių.
- Įsitikinkite, kad lentynos išdėstytos tolygiai ir kad maistas yra išdėstytas taip, kad oras cirkuliuotų laisvai (paisykite rekomenduojamų maisto išdėstymo taisyklių, kurios nurodytos instrukcijose).
- Prietaisuose, kuriuose įmontuoti ventiliatoriai, neblokuokite ventiliatorius plyšių.
- Jei ventiliatoriaus arba jonizatoriaus nereikia, išjunkite juos, taip sumažinsite energijos suvartojimą.

PRIETAISO APRAŠYMAS

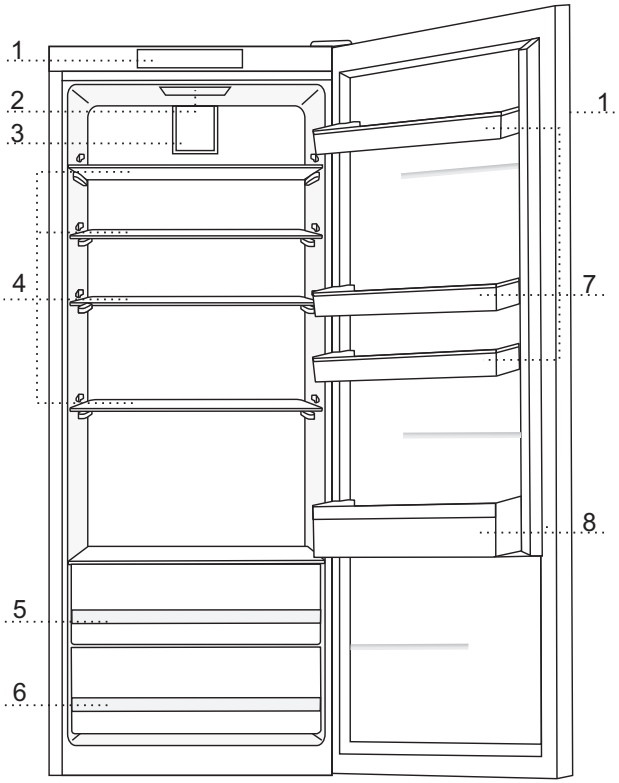

1 Valdymo įtaisas
2 LED vidaus apšvietimas
3 Ventiliatorius su oro jonizatoriumi (+ įjungimo / išjungimo jungiklis)
4 Ištraukiama stiklinė lentynėlė (reguliuojamo aukščio)
5 Vaisių ir daržovių stalčius (CrispZone) su drėgmės kontrole
6 Vaisių ir daržovių dėtuvė
7 Reguliuojamo aukščio durelių dėžė
8 Butelių lentyna

- Stalčiai yra apsaugoti nuo ištraukimo. Norėdami išimti stalčių iš prietaiso, ištraukite jį iki galo, tuomet pakelkite priekyje ir ištraukite.
- Noteiktiem modeļiem vadības bloks ir ierīkots iekārtas durvīs.

MONTAVIMAS IR PRIJUNGIMAS

PATALPOS PASIRINKIMAS

- Statykite prietaisą gerai vėdinamame sausame kambaryje. Prietaisas veiks teisingai, jei aplinkos temperatūra bus lentelėje nurodytame intervale. Prietaiso klasė nurodyta ant tipo plokštelės / etiketės su pagrindine informacija. Prietaisui garantija negalios laikant netinkamoje klimato klasėje!

Klasė	Temperatūra
SN (nenormalus)	nuo +10°C iki +32 °C
N (normali)	nuo +16°C iki +32°C
ST (subtropinis)	nuo +16°C iki +38 °C
T (tropinis)	nuo +16°C iki +43°C

Dėmesio: Patalpa, kurioje stovi prietaisas, turi būti pakankamai didelė. Kiekvienam 8 g šaldalo turėtų būti bent 1 m^3 ploto.
Šaldalo kiekis nurodytas normų lentelėje prietaiso viduje.

PRIETAISO MONTAVIMAS

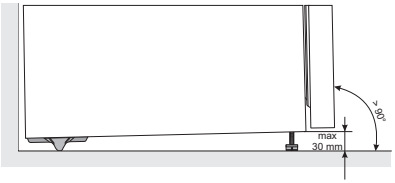

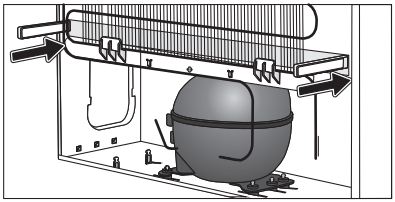

Prietaisą turi montuoti ne mažiau kaip du asmenys, kad būtų išvengta fizinių sužalojimų ar prietaiso sugadinimo.

- Prietaisas turi stovėti ant kieto, lygaus ir stabilaus pagrindo tiesiai arba šiek tiek pakreiptas atgal. Priekyje prietaiso yra dvi reguliuojamos kojelės, kurias galima naudoti prietaisui išlyginti. Galinėje dalyje yra ratukai, leidžiantys lengviau pastatyti prietaisą (tik kai kuriuose modeliuose).
- Turėtų būti paliktas ne mažiau kaip 5 cm tarpas tarp prietaiso ir bet kokių spintelių virš jo, siekiant, kad aušinimo kondensatorius gerai veiktų.
- Prietaisas tiekiamas su dviem tarpinėmis, kurios turi būti sumontuotos korpuso apatinėje dalyje, kad nebūtų galima pristumti prietaiso per arti prie sienos. Taip pat prietaisas gali būti statomas be tarpiklių, tačiau tai gali padidinti energijos suvartojimą.
- Saugokite prietaisą nuo tiesioginių saulės spindulių ir nelaikykite šalia bet kokio šilumos šaltinio. Jei negalima išvengti, sumontuokite izoliacines plokštes.

- Prietaisas gali stovėti atskirai, arba gali būti statomas šalia virtuvės baldų arba prie sienos. Nepamirškite tarpo, kurio reikia visiškai atidaryti dureles, kad būtų galima ištraukti stalčius ir lentynas (žr. montavimo schemą).

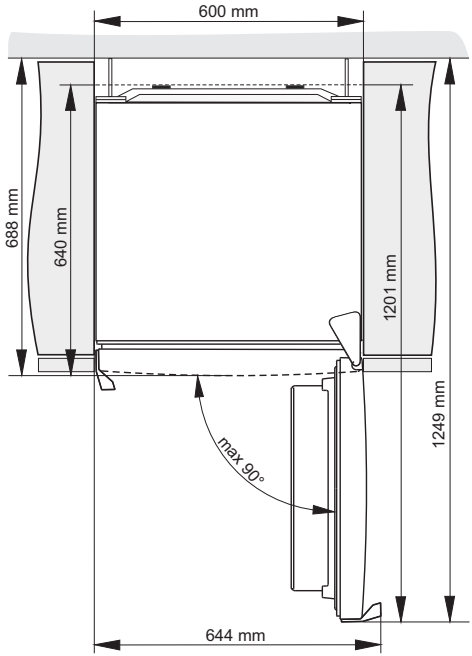

Pastaba: Dedant prietaisus vienas šalia kito, reikia įsigyti ir sumontuoti įtaisą nuo rasojimo.

sausa patalpa (santykinė oro drėgmė mažesnė kaip 60 %)	Kodas komplekto užsakymui
METALINĖ PLOKŠTELĖ (INOX)	576604
PLASTIKINĖ PLOKŠTELĖ	
BALTA	672114
PILKA	672115
JUODA	672116
drėgna patalpa (santykinė oro drėgmė didesnė kaip 60 %) *	Kodas komplekto užsakymui
METALINĖ PLOKŠTELĖ (INOX)	558776*

<u>* Saugumo sumetimais prietaisą gali įrengti tik įgaliotas priežiūros meistras!</u>

PRIETAISO PAJUNGIMAS

- Prijunkite prietaisą prie elektros tinklo pateiktu laidu. Sienos kištukinis lizdas turi būti įrengtas su įžeminimo kontaktu (apsauginis lizdas). Prietaiso nurodyta nominali įtampa ir dažnis nurodyta ant tipo plokštelės / etiketės su pagrindine informacija.
- Prietaisas turi būti jungiamas į tinklą laikantis visų taikytinų saugos standartų ir reglamentų. Prietaisas gali atlaikyti trumpalaikius nuokrypius nuo vardinės įtampos, bet ne daugiau kaip +/- 6%.

DURELIŲ ATIDARYMO KRYPTIESKEITIMAS

I VERSIJA – VALDIKLIAI PRIETAISO VIDUJE

Reikalingi įrankiai: raktas Nr. 8, „Phillips“ atsuktuvas, sūkio momentas 25, plokščias atsuktuvas
Procedūrą, norint pakeisti durelių atidarymo kryptį, turėtų atlikti ne mažiau kaip du asmenys.

1. Nuimkite viršutinio vyrio dangtelį (A) ir gaubtelį (G).
2. Atsukite viršutinį vyrį (B) ir nuimkite dangtelį (C) nuo apatinio vyrio (D).
3. Pakreipkite prietaisą atgal (patikrinkite, ar neprispaudžiate kondensatoriaus bloko prie galinės prietaiso sienelės, nes tai gali pakenkti šaldymo sistemai), atsukite apatinį vyrių (D) ir kojelę (E) ir perkelkite juos į priešingą pusę. Patikrinkite, ar įdėta poveržlė, kaip buvo prieš išardymą.
4. Perkelkite durų vyrius (F) į priešingą pusę ir vėl uždėkite dureles (C) ant apatinio vyrio (D).
5. Varžtais prisukite viršutinį vyrį (B) kitoje pusėje.
6. Sumontuokite viršutinio vyrio dangtelį (A) ir gaubtelį (G) kitoje pusėje.
7. Rankenėlės (H) keitimas: nuimkite rankenėlės gaubtelius, atsukite varžtus ir nuimkite rankenėlę. Nuimkite angų gaubtelius priešingoje durelių pusėje ir pritvirtinkite rankeną. Sumontuokite gaubtelius dangtelius ant rankenos. Įdėkite naujus angų gaubtelius iš maišelio su naudojimo instrukcija ant skylių, kur iš pradžių buvo rankena.

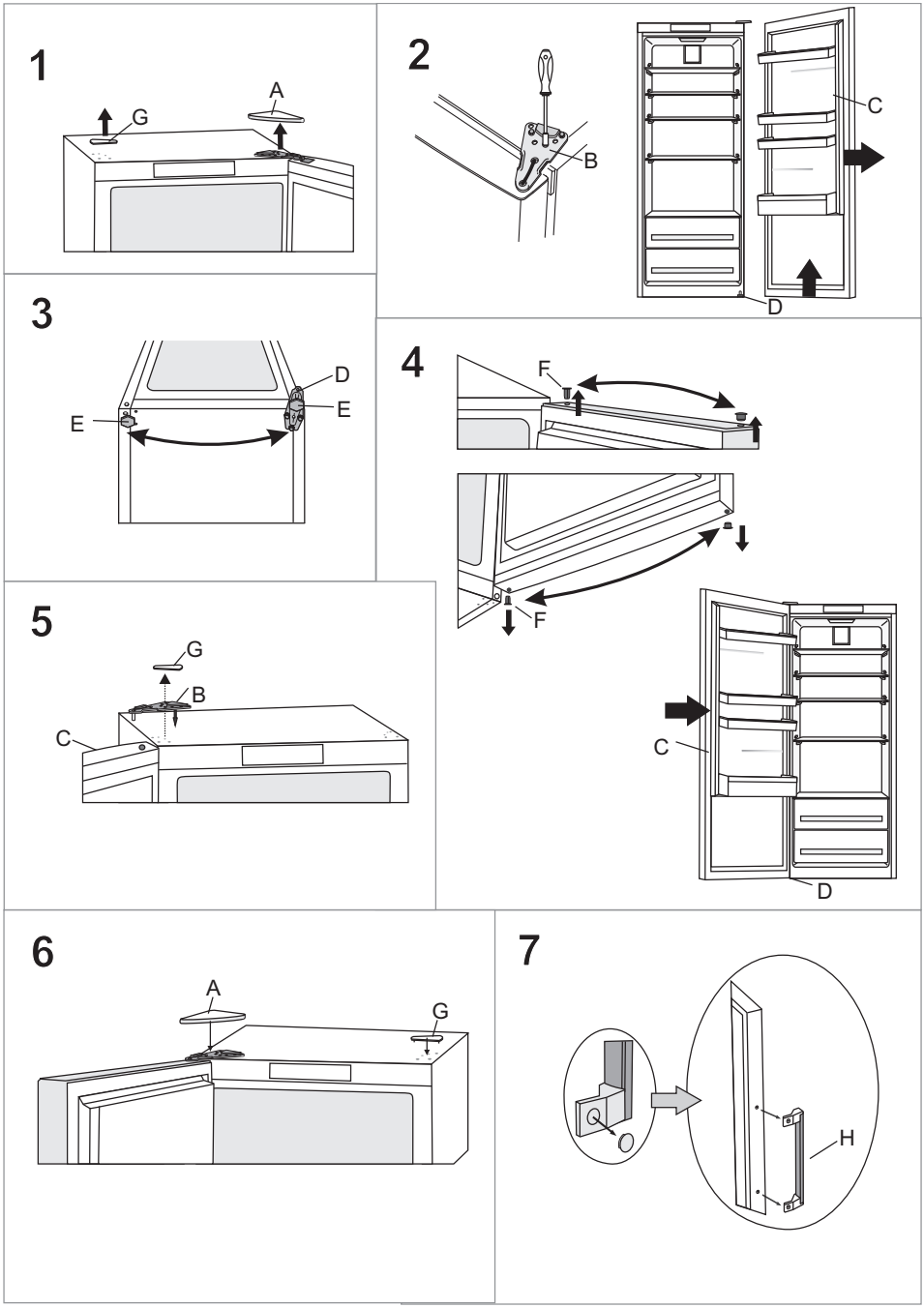
1
A
G
2
B
C
D
3
D
E
E
4
F
F
C
D
5
G
B
C
6
A
G
7
H

II VERSIJA – VALDYMAS ANT DURELIŲ

Reikalingi įrankiai: raktas Nr. 8, „Phillips“ atsuktuvas, sūkio momentas 25, plokščias atsuktuvas.
Procedūrą, norint pakeisti durelių atidarymo kryptį, turėtų atlikti ne mažiau kaip du asmenys.

1. Nuimkite viršutinio vyrio dangtelį (A), jungties dangtelį (B1) ir gaubtelį (M).
2. Atjunkite kištuką (C), atsukite viršutinį lankstą (D) ir išimkite duris (E) nuo apatinio vyrio (I).
3. Nuimkite šoninius skydelius (F) ir (G), nusukite ir nuimkite vidurinį skydelį (H).
4. Perkelkite viršutinį vyrį (D) kartu su jungtimi ir laidu į priešingą pusę – įdėkite laidą į plokščius griovelius, kuriuose jis buvo prieš išardymą. Uždėkite visus tris skydelius (F) (G) ir (H).
5. Pakreipkite prietaisą atgal (patikrinkite, ar nepaspaudžiate kondensatoriaus bloko ant galinės prietaiso sienelės, nes tai gali pakenkti šaldymo sistemai), atsukite apatinį vyrių (I) ir kojelę (J) ir perkelkite juos į priešingą pusę. Patikrinkite, ar įdėta poveržlė, kaip buvo prieš išardymą.
6. Perkelkite dangtelį (B2), durų vyrį (K) ir laikiklį (L) į priešingą pusę ir uždėkite dureles (E) ant apatinio vyrio (I).
7. Varžtais prisukite viršutinį lankstą (D) į priešingą pusę ir vėl prijunkite jungtį (C).
8. Sumontuokite viršutinio vyrio dangtelį (A), jungties dangtelį (B1) ir gaubtelį (M).
9. Rankenėlės keitimas (N): nuimkite rankenėlės gaubtelius, atsukite varžtus ir nuimkite rankenėlę. Nuimkite angų gaubtelius priešingoje durelių pusėje ir pritvirtinkite rankeną. Sumontuokite gaubtelius dangtelius ant rankenos. Įdėkite naujus angų gaubtelius iš maišelio su naudojimo instrukcija ant skylių, kur iš pradžių buvo rankena.

Rankenėlės su vyriu keitimas:

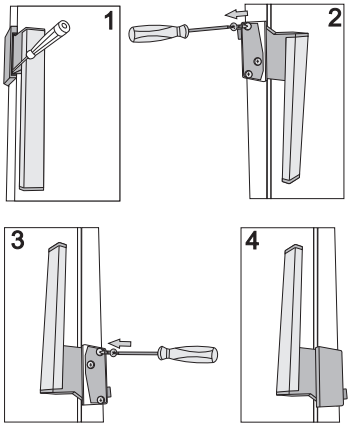

- Pastumkite mažą atsuktuvą į rankenos angą, kaip nurodyta 1 pav., ir nuimkite dangtelį.
- Nuimkite dangtelius kitoje durelių pusėje.
- Atsukite tris varžtus, bet nenuimkite rankenos.
- Pasukti rankeną 180 laipsnių, kaip nurodyta 3 pav., ir uždėkite priešingoje pusėje nuo durelių.
- Uždėkite dangtelį ir gaubtelius.

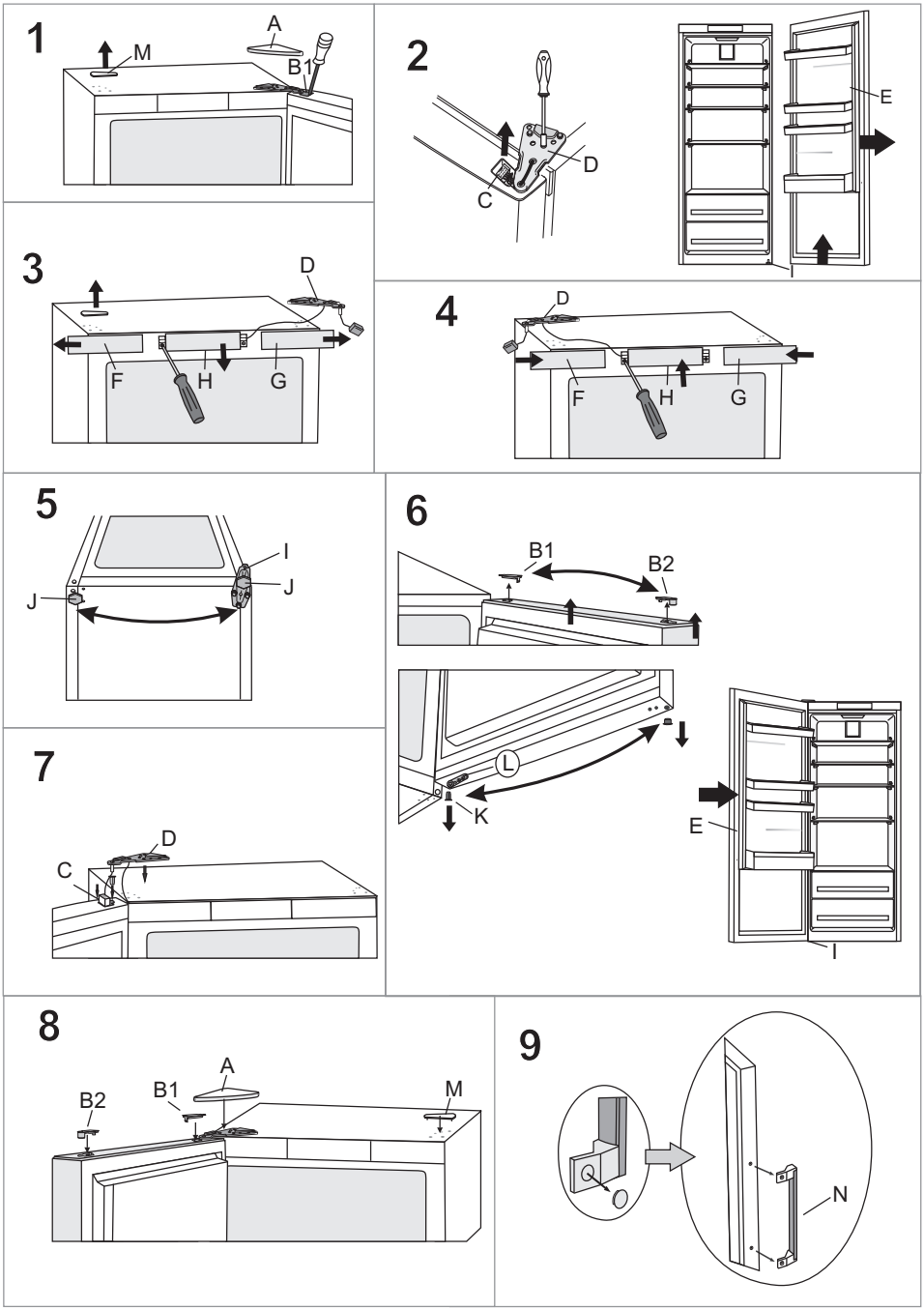
1
M
A
B1
2
D
C
E
I
3
D
F
H
G
4
D
F
H
G
5
I
J
J
6
B1
B2
L
K
E
I
7
D
C
8
A
B2
B1
M
9
Q
N

PRIETAISO VALDYMAS

VALDYMO ĮTAISAS 1

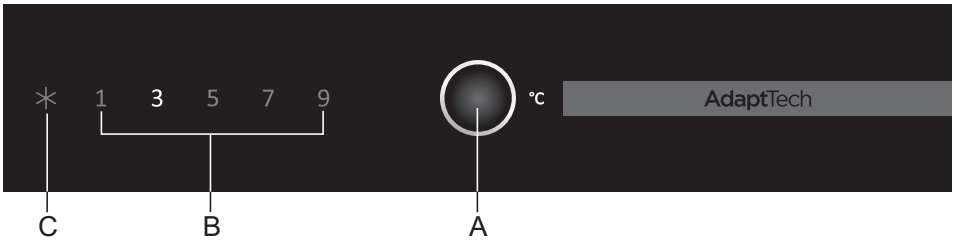

A Temperatūros reguliavimo ir aušinimo padidinimo mygtukas
B Temperatūros ekranas
C Šaldiklio galios padidinimo indikatorius

TEMPERATŪROS NUSTATYMAS PRIETAISE

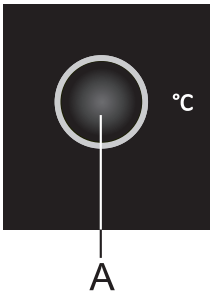

- Nustatykite norimą temperatūrą mygtuku **A**.
- Spauskite mygtuką **A**, kol pasirodys norima nustatoma temperatūra. Prietaisas rodo nustatytą temperatūrą šaldytuvo skyriuje.

Temperatūra prietaiso viduje priklausys nuo jo naudojimo (maisto kiekio ir paskirstymo, aplinkos temperatūros, durelių darinėjimo dažnio, kompresoriaus naudojimo arba budėjimo režimo, ventiliatoriaus veikimo ir t.t.).

- Rekomenduojamas temperatūros nustatymas yra 3 °C..

VĖSINIMO GALIOS DIDINIMAS / INTENSYVUS VĖSINIMAS

Norėdami įjungti vėsinimo galios didinimo funkciją, paspauskite mygtuką **A**, kol užsidegs simbolis **C**.

- Naudokite šį nustatymą įjungdami prietaisą pirmą kartą, prieš valymą ir įdedant didesnį kiekį valgių į šaldiklį.
- Norėdami išjungti stipresnio vėsinimo funkciją, paspauskite mygtuką **A** ir pasirinkite norimą temperatūrą (B). Jei ši funkcija nėra išjungta rankiniu būdu, ji įsijungs automatiškai (po maždaug šešių valandų.

VALDYMO ĮTAISAS 2

(VALDYMAS PRIE DURŲ)

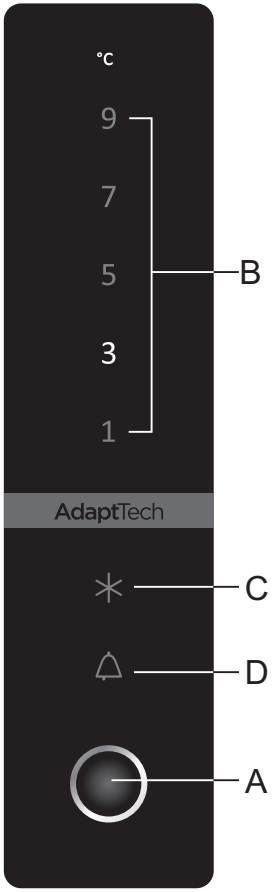

A Temperatūros reguliavimo ir aušinimo padidinimo mygtukas
B Temperatūros ekranas
C Šaldiklio galios padidinimo indikatorius
D Garsinio signalo indikatorius

TEMPERATŪROS NUSTATYMAS PRIETAISE

- Nustatykite norimą temperatūrą mygtuku **A**.
- Spauskite mygtuką **A**, kol pasirodys norima nustatoma temperatūra. Prietaisas rodo nustatytą temperatūrą šaldytuvo skyriuje.

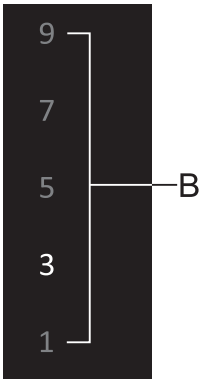

Temperatūra prietaiso viduje priklausys nuo jo naudojimo (maisto kiekio ir paskirstymo, aplinkos temperatūros, durelių darinėjimo dažnio, kompresoriaus naudojimo arba budėjimo režimo, ventiliatoriaus veikimo ir t.t.).

- Rekomenduojamas temperatūros nustatymas yra 3 °C..

VĖSINIMO GALIOS DIDINIMAS / INTENSYVUS VĖSINIMAS

Norėdami įjungti vėsinimo galios didinimo funkciją, paspauskite mygtuką **A**, kol užsidegs simbolis **C**.

- Naudokite šį nustatymą įjungdami prietaisą pirmą kartą, prieš valymą ir įdedant didesnį kiekį valgių į šaldiklį.
- Norėdami išjungti stipresnio vėsinimo funkciją, paspauskite mygtuką **A** ir pasirinkite norimą temperatūrą (B). Jei ši funkcija nėra išjungta rankiniu būdu, ji įsijungs automatiškai (po maždaug šešių valandų.

513278

AUKŠTOS TEMPERATŪROS GARSINIS SIGNALAS

Jei temperatūra prietaiso viduje yra per aukšta, bus aktyvuotas akustinis signalas (pypsėjimas su pertrūkiais) ir lemputė **D** pradės mirksėti.

- Patvirtinkite ir išjunkite garsinį signalą, paspausdami mygtuką **A**. Garsinio signalo neišjungus rankiniu būdu, jis kas valandą skamba pirmąsias penkias minutes.
- Simbolis **D** mirksi tol, kol prietaisas pasiekia tinkamą temperatūrą.

PRAVIRŲ DURELIŲ GARSINIS SIGNALAS

Jei durelės yra atidarytos daugiau nei dvi minutes, bus įjungtas garsinis signalas (nepertraukiamas pypsėjimas).
Norėdami pripažinti ir išjungti garso signalą, paspauskite mygtuką **A** arba uždarykite dureles.

PRIETAISO VIDAUS ĮRENGIMAS

(* Įranga priklauso nuo modelio)

LENTYNA

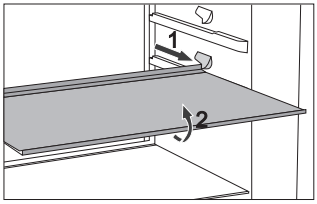

- Norint lengviau pasiekti maistą ir tvarkos sumetimais lentynas galima iš dalies ištraukti.
- Lentynos gali būti koreguojamos pagal atitiktų jūsų pageidavimus, naudojant kreipiklius šaldytuvo viduje. Norėdami išimti lentynas iš šaldytuvo, traukite jas tol, kol leis kreipiklis. Tada šiek tiek pakelkite priekinėje dalyje ir ištraukite visai. Laikykite greitai gendančius produktus lentynos gale, kur temperatūra yra mažiausia.

VIELINĖ BUTELIŲ LENTYNA*

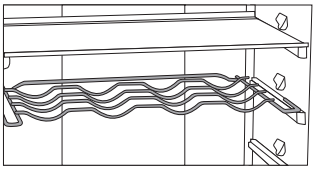

- Kai kuriuose modeliuose taip pat yra vielinis butelių laikiklis. Butelių laikiklis yra apsaugotas nuo netyčinio ištraukimo. Jį galima ištraukti tik jei jis yra tuščias. Norint jį ištraukti, šiek tiek pakelkite už galo ir patraukite jį link savęs. Padėkite butelių laikiklį taip, kad butelių ilgis netrukdytų tinkamai uždaryti durelių. Laikiklyje gali būti tokia didžiausia apkrova: devyni 0,75 litro buteliai arba 13 kilogramų bendros masės – žr. etiketę prietaiso viduje dešinėje pusėje.
- Skardines taip pat galima dėti ant butelių laikiklio (išilgai arba skersai).

ELASTINGAS BUTELIŲ KILIMĖLIS*

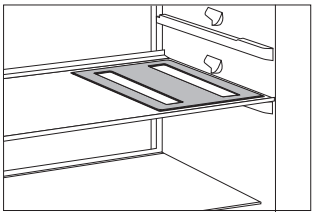

- Kai kuriuose modeliuose yra elastingas kilimėlis, ant kurio galima dėti butelius ar skardines.
- Kilimėlis taip pat gali būti naudojamas kaip karštų keptuvių dėklas.

„CRISPZONE“ VAISIŲ IR DARŽOVIŲ STALČIUS SU DRĖGMĖS KONTROLE

- Dėtuvė šaldytuvo apačioje skirta laikyti vaisiams ir daržovėms. Ji suteikia drėgmės ir apsaugo maistą nuo išdžiūvimo.
  Laikykite maistą tinkamose pakuotėse, neleiskite jam išskirti ar sugerti kvapų.
  Dėtuvėje yra integruotas drėgmės reguliatorius, kuris leidžia nustatyti drėgmę pagal laikomo maisto rūšį.

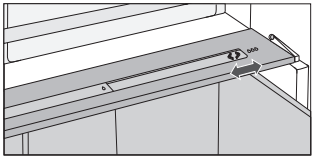

Mažesniems kiekiams maisto – pastumkite valdymo slankiklį į dešinę, didesniems **kiekiams maisto** – pastumkite valdymo slankiklį į kairę;

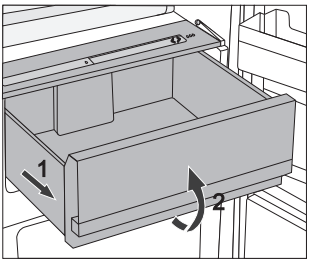

- Kaip ištraukti dėtuvę:
  - Ištraukite dėtuvę iki pat galo. Tada pakelkite priekinę dalį ir visiškai ištraukite.

ŠALDYTUVO DURELIŲ VIDINĖ PUSĖ

Ant šaldytuvo durelių montuojami skyriai (lentynos arba dėtuvės), skirti laikyti sūrį, sviesto, kiaušinius, jogurtą ir įvairius mažesnius paketus, tūbeles, skardine, ir t.t. Apatinėje durelių dalyje yra butelių lentyna.

REGULIUOJAMOS DURELIŲ DĖŽĖS

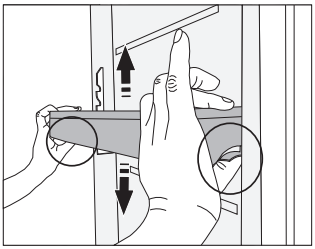

Durelių dėžių / lentynų aukštį galima reguliuoti pagal pageidavimus, jų neišimant iš prietaiso.
Suspauskite skirtukus iš abiejų pusių ir perkelkite dėžę / lentyną aukštyn arba žemyn.
Norėdami išimti dėtuvę iš prietaiso, pakelkite ją iki galo ir ištraukite.

DĖTUVĖ („MULTIBOX“)*

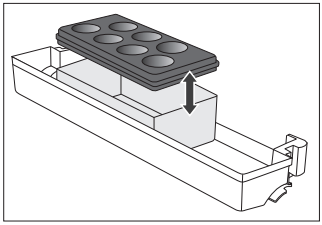

- **„MultiBox“** dėtuvė yra patogus būdas laikyti maistą su stipriais ar aštriais kvapais, pvz. nokintą arba pelėsinį sūrį, dešreles, svogūnus, sviestą ir kt.
- Silikono dangtis nepraleidžia oro, yra sandarus, ir apsaugo maistą nuo išdžiūvimo ir kvapo pasklidimo visame šaldytuvo skyriuje.
- Silikono dangtis taip pat gali būti naudojamas kaip kiaušinių arba ledų padėklas.

- Lankstus dangtis gali būti naudojamas kaip kiaušinių dėklas, įdėkite jį tiesiai į durelių dėžę apačioje ir naudokite atvirą apatinę „Multibox“ dėtuvės dalį laikyti mažesnes maisto pakuotes – pastas, uogienes, mažesnes tūbeles ir t.t.

VENTILIATORIUS*

- Ventiliatorius po šaldytuvo skyriaus lubomis arba paslėptas šaldiklyje paskirsto tolygiau temperatūrą ir sumažina kondensaciją (rasą) ant laikymo paviršių.

JONIZATORIUS („IONAIR“)*

- Šaldytuvo skyriuje įrengtas oro jonizatorius, tad oras visada yra šviežias. Tad maistas ilgiau išliks šviežias ir skanus.
- Oro jonizatorius gali būti įjungtas/išjungtas jungikliu ant ventiliatoriaus korpuso arba aušinimo bokšto šono (priklausomai nuo modelio).

Jonizatoriaus įjungimas / išjungimas

Įjungimas = I **išjungimas = O**

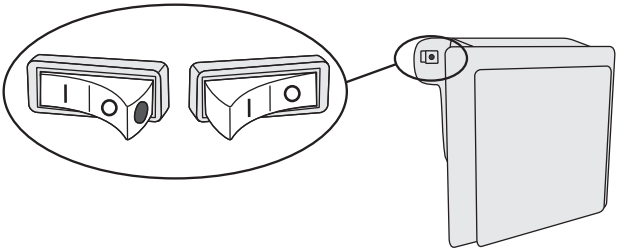

Įjungus jonizatorių, ant jungiklio matomas raudonas taškas.

ADAPTIVE INTELLIGENT TECHNOLOGY

Naujoviška jutiklinė technologija leidžia reguliuoti prietaiso veikimą pagal vartotojo įpročius ar elgesį. Adaptyvūs pažangios sistemos monitoriai kasdien ir kas savaitę analizuoja ir įrašinėja prietaiso naudojimo ypatumus ir pritaiko prietaiso veikimą pagal įsivaizduojamus naudojimo būdus. Jei prietaisas gali numatyti dažnesnį durelių atidarymą, prieš atidarymą jis automatiškai sumažina temperatūrą, siekiant, kad maistas nesušiltų, jei durelės yra varstomos dažniau. Į šaldytuvą ar šaldiklį taip pat galima dėti didesnius maisto kiekius ir juos atvėsinti arba užšaldyti intensyviau.

REKOMENDUOJAMAS MAISTO PRODUKTŲ PASKIRSTYMAS PRIETAISE

Šaldytuvo skyriai:

- **viršutinė dalis:** konservuotas maistas, duona, vynas, pyragai ir t.t.
- **vidurinė dalis:** pieno produktai, paruošti patiekalai, desertai, gaivieji gėrimai, alus, virtas maistas, ir t.t.
- **FreshZone stalčius:** - mėsa, mėsos produktai, delikatesai;
- **vaisių ir daržovių dėtuvė:** šviežiai vaisiai, daržovės, salotos, šakniavaisiai, bulvės, svogūnai, česnakai, pomidorai, tropiniai vaisiai, rauginti kopūstai, ropės ir t.t.

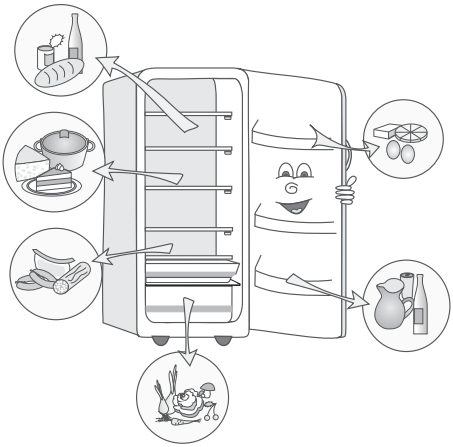

Šaldytuvo skyriai ant durelių:

- **viršutinė / vidurinė durelių dėtuvės:** kiaušiniai, sviestas, sūris ir t.t.
- **apatinių durelių dėtuvės:** gėrimai, skardinės, buteliai ir kt.

MAISTO LAIKYMAS ŠALDYTUVE

SVARBŪS ĮSPĖJIMAI DĖL MAISTO SAUGOJIMO

Teisingas prietaiso naudojimas, tinkama pakuotė, tinkama temperatūra, ir maisto higienos normų laikymasis turi lemiamą įtaką šviežio maisto užšaldymo arba šaldytų maisto produktų laikymo kokybei.

Atkreipkite dėmesį į maisto galiojimo datas, nurodytas ant pakuotės.

Šaldytuve maistas turėtų būti laikomas uždaruose induose ar atitinkamoje pakuotėje, kad neiškristų ar neskleistų kvapų.

Nelaikykite šaldytuve degių, garuojančių ir sprogstamų medžiagų.

Buteliai su dideliu alkoholio kiekis turi būti sandariai uždaromi ir saugomi vertikalioje padėtyje.

Kai kurie organiniai tirpalai, eteriniai aliejai, citrinų ir apelsinų žievelės, sviesto rūgštis ir t.t. gali sugadinti plastikinius paviršius, jei liesis su jais ilgą laiką, sugadindama šias medžiagas ir sukeldama priešlaikinį jų senėjimą.

Nemalonus kvapas įspėja, kad prietaise trūksta švaros ar genda jo turinys (žr. Prietaiso valymas).

Jei išvykstate iš namų ilgesnį laiką, išimkite greitai gendančius produktus iš šaldytuvo.

MAISTO LAIKYMO LAIKAS

Rekomenduojamas produktų laikymas šaldytuve

Maisto rūšis	Laiko
kiaušiniai, marinatai, rūkyti mėsos produktai	iki 10 dienų
sūris	iki 10 dienų
šakniavaisiai	iki 8 dienų
Sviestas	iki 7 dienų
desertai, vaisiai, paruošti valgyti maisto produktai, žalios mėsos gabaliukai	iki 2 dienų
žuvis, žalia smulkinta mėsa, jūros gėrybės	iki 1 dienos

MAISTO LAIKYMAS „FRESHZONE“ STALČIUJE

„**FreshZone**“ skyriuje maistas lieka šviežias ilgiau nei įprastiniame šaldytuve, jame išlieka daugiau skonio ir maistinių medžiagų.
Maisto gedimas ir masės praradimas sulėtėja, todėl vaisiai ir daržovės ilgiau išlieka šviežiai ir natūralūs.
Kad prietaisas veiktų kuo optimaliau, stalčius turi būti visiškai uždarytas.

- Pirkdami maisto produktus patikrinkite, ar jie yra šviežiai, nes tai lems maisto produktų kokybę, taip pat ir tai, kaip ilgai juos bus galima laikyti šaldytuve.
- Maistas turi būti laikomas uždaruose induose ar atitinkamoje pakuotėje, kad neiškristų ar neskleistų kvapų.
- Išimkite maistą iš stalčių 30-60 minučių prieš vartodami, kad kambario temperatūroje išryškėtų aromatas ir skonis.
- Maistas, kuris yra jautrus žemoms temperatūroms ir netinka saugojimui „**FreshZone**“ stalčiuje, yra šis: ananasai, avokadai, bananai, alyvuogės, bulvės, baklažanai, agurkai, pupelės, paprikos, melionai, arbūzai, moliūgai, moliūgai, cukinijos ir t.t.

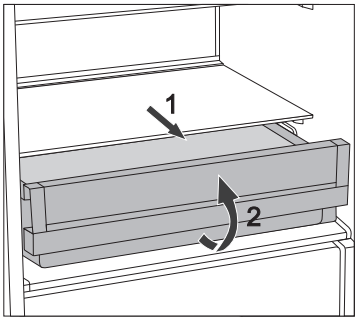

- Norint išimti stalčių:
  - Ištraukite stalčių, kol jis bus blokuojamas.
  - Tada pakelkite priekinę dalį ir ištraukite visai.

PRIETAISO ATITIRPINIMAS

AUTOMATINIS ŠALDYTUVO ATITIRPINIMAS

Šaldytuvo nereikia atitirpinti, nes ledas ant galinių vidaus sienelių atitirpinamas automatiškai.
Visas sukauptas ledas ištirps, kai kompresorius bus neaktyvus. Lašai išteka per šaldytuvo galinės sienelės angą į dėklą, įtvirtintą virš kompresoriaus, o iš ten jie išgaruoja.

Jei ant galinės šaldytuvo vidaus sienelės susidaro per didelis ledo sluoksnis (3-5 mm), išjunkite prietaisą ir atitirpinkite rankiniu būdu.

PRIETAISO VALYMAS

Prieš valydami, išjunkite prietaisą iš elektros tinklo. - išjunkite prietaisą (žr. skyrių „Prietaiso įjungimas/išjungimas“) ir ištraukite maitinimo laidą iš sieninio lizdo.

- Naudokite minkštą šluostę valyti visus paviršius. Valikliai, kurių sudėtyje yra abrazyvinių medžiagų, rūgščių ar tirpiklių, netinka valyti, nes jie gali pažeisti paviršių.

Valykite prietaiso išorę vandeniu ar lengvu muilo tirpalu. Laku dengtus ir aliuminio paviršius galima valyti šiltu vandeniu, į kurį pridėta švelnaus ploviklio. Leidžiama naudoti valiklius su mažu alkoholio kiekiu (pvz., langų valiklius).
Nenaudokite valiklių, kurių sudėtyje yra alkoholio, skirtus plastikinių medžiagų valymui.

Prietaiso vidus gali būti valomas šiltu vandeniu, į kurį galima pridėti šiek tiek **acto**.

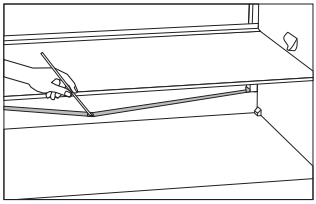

- Latakas ir anga, pro kurią išteka vanduo iš atšilusio ledo, yra po aušinimo skydeliu, kuris vėsina šaldytuvo vidų. Latako bei angos neužkimškite. Dažnai juos tikrinkite ir, jei reikia, valykite (pvz., plastikiniu šiaudeliu).
- Susikaupus 3-5 mm storio šerkšnui arba ledui, didėja energijos suvartojimas. Todėl jį reikia reguliariai šalinti. Nenaudokite jokių aštrių daiktų, tirpiklių arba aerozolių.

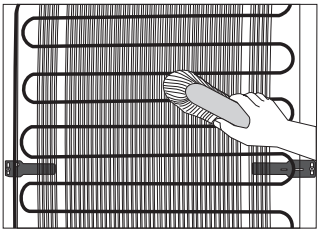

- **Kondensatorius**, sumontuotas ant (išorinės) galinės sienelės visada turi būti švarus, be dulkių, apnašų ar sankaupų nuo virtuvės dūmų. Retkarčiais nuvalykite dulkes naudodami minkštą ne metalinį šepetį ar dulkių siurblį.

- Po valymo vėl įjunkite aparatą ir sudėkite maistą.

GEDIMŲ ŠALINIMAS

Problema:	Priežastis ar taisymas
Prietaisas prijungtas prie elektros tinklo, bet neveikia:	• Patikrinkite, ar yra įtampa maitinimo lizde ir ar prietaisas yra įjungtas.
Šaldymo sistema veikia nepertraukiamai ilgą laiką: 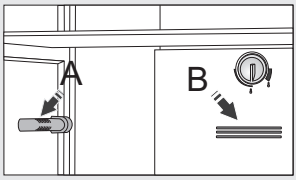	• Per aukšta aplinkos temperatūra. • Durelės darinėjamos per dažnai ar per ilgai. • Durelės uždarytos neteisingai (galimi nešvarumai ant sandariklio, išsiklaipiusios durelės, sugadinti sandarikliai ir t.t.). • Iš karto sudėtas per didelis kiekis šviežių maisto produktų. • Jutiklį šaldytuve (A arba B) užblokavo švieži maisto produktai. Patikrinkite, ar oras gali cirkuliuoti aplink jutiklį (tik kai kuriuose modeliuose). • Nepakankamas kompresoriaus ir kondensatorius aušinimas. Patikrinkite oro cirkuliaciją už prietaiso ir išvalykite kondensatorių.
Ant galinės sienelės šaldytuvo viduje susikaupė pernelyg daug ledo. Taip gali būti dėl toliau išvardytų priežasčių:	• Durelės darinėjamos per dažnai ar per ilgai. • Šaldytuve įdėtas šiltas maistas. • Maistas liečiasi su galine vidine šaldytuvo sienele. • Prasto durelių uždarymo. Jei sandariklis suteptas ar sugadintas, nuvalykite ar pakeiskite jį.
Kondensatas (rasa) ant lentynos virš stalčių:	• Tai praeinantis reiškinys, tačiau jo nepavyks visiškai išvengti, kai aplinkos temperatūra aukšta, o drėgmė didelė. Jis sumažėja, kai drėgmė ir temperatūra normalizuojasi. Rekomenduojame valyti stalčius dažniau ir kartkartėmis nuvalyti lašus. • Atidarykite drėgmės kontrolės slankiklį. • Sudėkite maistą į maišelius ar kitą hermetišką pakuotę.
Iš šaldytuvo teka vanduo:	• Užsikimšusi vandens išleidimo anga arba vanduo varva vandens latakais. • Išvalykite užsikimšusią angą, pavyzdžiui, plastikiniu šiaudeliu. • Jei susikaupia storas ledo sluoksnis, prietaisas turi būti atitirpinamas rankiniu būdu (žr. „Prietaiso atitirpinimas“).
Mirksės **D** mygtukas:	• Durelės darinėjamos per dažnai ar per ilgai. • Durelės uždarytos neteisingai (galimi nešvarumai ant sandariklio, išsiklaipiusios durelės, sugadinti sandarikliai ir t.t.). • Ilgas laikotarpis dingus elektrai.

Problema:	Priežastis ar taisymas
Dureles sunku atidaryti:	• Iš karto sudėtas per didelis kiekis šviežių maisto produktų. Jei bandote atidaryti šaldiklio dureles, ką tik jas uždarę, tai gali būti sunku. Kai atidarote dureles, vėsus oras išeina iš prietaiso, ir jis pakeičiamas šiltu oru iš aplinkos. Kai oras aušta, susidaro neigiamas slėgis, kuris sukelia sunkumą bandant atidaryti duris. Po kelių minučių būklė normalizuojasi ir duris galima vėl lengvai atidaryti.
Neveikia diodų apšvietimas:	• Jei diodų apšvietimas neveikia, skambinkite techninės priežiūros specialistui. • Nebandykite patys remontuoti diodų apšvietimo, nes kontaktuose su aukšta įtampa yra pavojus!

Jeigu netinka nė vienas iš minėtų sprendimų, prašome skambinti į artimiausią įgaliotą techninės priežiūros centrą, nurodykite prietaiso tipą, modelį ir serijos numerį, nurodytus lentelėje, esančioje prietaiso viduje.

INFORMACIJA APIE PRIETAISO KELIAMĄ TRIUKŠMĄ

Aušinimas šaldytuvuose-šaldikliuose vyksta, aušianti sistemą, kurioje taip pat yra kompresorius (ir kai kuriuose prietaisuose taip pat ventiliatorius), kuris kelia nedidelį triukšmą. Skleidžiamas triukšmo lygis daugiausia priklauso nuo prietaiso pastatymo vietos ir prietaiso amžiaus.

- Prijungus prietaisą prie tinklo, kompresoriaus veikimas arba tekančio skysčio garsas gali būti šiek tiek garsesnis. Tai nėra gedimo požymis, ir neturės įtakos naudingam prietaiso veikimui. Vėliau prietaisui veikiant šis triukšmas sumažėja.
- Kartais prietaisui veikiant gali atsirasti neįprastas ar stiprus triukšmas; dažniausiai taip būna dėl netinkamo pastatymo.
  - Prietaisas turi stovėti ant kieto, lygaus ir stabilaus pagrindo.
  - Prietaisas negali liestis su siena ar baldais.
  - Patikrinkite, ar vidaus įranga tvirtai laikosi savo vietoje ir ar triukšmą kelia ne skardinės, buteliai arba kiti indai, sudėti vienas šalia kito.
- Dėl didelės šaldymo sistemos apkrovos, dažniau varstant dureles arba laikant jas praviras ilgesnį laiką, kai dedama daug šviežio maisto arba įjungus aktyvaus šaldymo arba aušinimo funkcijas, prietaisas kurį laiką gali kelti didesnį triukšmą.

MES PASILIEKAME TEISĘ DARYTI PAKEITIMUS, KURIE NETURI ĮTAKOS PRIETAISO VEIKIMUI.

Prietaiso naudojimo instrukcijas taip pat galite rasti mūsų tinklalapyje www.gorenje.com / < http://www.gorenje.com />