Вертикальний морозильник UK

Дякуємо Вам за довіру, яку ви висловили, придбавши нашу продукцію. Ми сподіваємося, що вона служитиме Вам довгі роки.

Прилад призначений виключно для побутового використання.

Вертикальний морозильник призначений тільки для побутового використання для заморожування та довготривалого зберігання свіжих продуктів (до 1 року, залежно від типу продуктів).

Перед першим користуванням.....26
Інструкції з користування
Ми турбуємося про довкілля
Декілька порад щодо збереження температури у Вашому холодильнику

Важливо 27
Час збереження температури при знеструмненні
Утилізація старих приладів

Розміщення та підключення 29
Вибір правильного місця
Розміщення приладу

Опис приладу 30
Підключення до джерела енергопостачання

Експлуатація приладу.....31
Увімкнення приладу
Вимкнення приладу
Вибір температури у приладі

Заморожування та зберігання заморожених продуктів.....32
Процес заморожування
Важливі застереження щодо зберігання заморожених продуктів
Зберігання заморожених продуктів
Розморожування заморожених продуктів

Зміна напрямку відкривання дверей 34

Чищення та догляд 35
Розморожування морозильника
Чищення приладу
Вимкнення приладу, коли ним не користуються

Усунення несправностей.....36

Перед першим користуванням

- Перед підключенням до електромережі залишіть прилад у вертикальному положенні приблизно на 2 години, це зменшить імовірність несправностей у роботі системи охолодження, яки можуть виникнути під час транспортування.
- Ретельно протріть прилад, особливо його внутрішню частину (див. «Чищення та догляд»).

Інструкції з користування

Ці інструкції розроблені спеціально для користувача. Вони надають опис приладу та поради щодо правильного та безпечного користування. Вони були розроблені для кількох типів/моделей приладів, отже, можуть включати окремі функції та обладнання, яких немає у вашій моделі.

Ми турбуємося про довкілля

- Ми використовуємо безпечні пакувальні матеріали для нашої продукції, які можна переробляти або знищувати без шкоди для навколишнього середовища. З цією метою окремі пакувальні матеріали мають чітке маркування.
- Дані інструкції надруковані на папері що виготовлений із вторинної сировини

або на папері, що не був оброблений хлоринолом.
- Коли ваш прилад остаточно вийшов з ладу, будь ласка, не засмічуйте навколишнє середовище, викинувши його на сміття; зателефонуйте до найближчого авторизованого сервісного центру. (Див. «Утилізація старих приладів»).

Декілька порад щодо збереження температури у Вашому холодильнику

- Прочитайте інструкцію по встановленню приладу.
- Не відчиняйте дверцята приладу частіше, ніж це потрібно.
- Час від часу перевіряйте, чи вільно може циркулювати повітря позаду приладу.
- Випарник, який встановлений на задній стінці приладу повинен бути завжди в чистим (дивіться розділ « Очищення приладу»).
- Якщо гарантійний талон пошкоджений або втрачений, замініть його якомога швидше.
- Зберігайте свої продукти в закритих контейнерах або в іншій відповідній упаковці.
- Перед тим, як ставити продукти в холодильник, дайте йому охолонути до кімнатної температури.
- Розморозьте свої заморожені продукти в холодильному відділенні.
- Зніміть шухляди та дверцята морозильної камери так, як вказано в інструкції для того, щоб максимально можливо було б використовувати внутрішній об`єм.
- Розморозьте морозильне відділення, якщо на його поверхні накопичився лід до 3-5 мм товщини.
- Запевніться, що шухляди рівномірно розміщенні, а продукти розставлені таким чином, що повітря може вільно циркулювати (зверніть увагу на рекомендації щодо розміщення продуктів, які вказані в інструкції).
- Прилад обладнаний вентилятором, не блокуйте його.

⚠ Важливо

- Цей прилад можна використовувати дітям віком від 8 років, а також особам з обмеженими фізичними, тактильними або розумовими можливостями чи з нестачею досвіду та знань, якщо вони перебувають під наглядом або отримали вказівки стосовно безпечного використання приладу та усвідомлюють пов’язану з цим небезпеку. Не дозволяйте дітям гратись із приладом. Чищення приладу й догляд за ним не слід доручати дітям без нагляду.
- Прилад виготовлений відповідно до діючих стандартів безпеки; Однак, ми не рекомендуємо самостійно користуватись приладом людям з фізичними вадами, психічними розладами, порушенням моторики або людям, у яких немає достатнього досвіду робот из такими приладами. Ті ж рекомендації щодо користування приладом стосуються і дітей.
- Кщо Ви придбали цей прилад і збираєтеся установити його замість старого, обладнаного замком, який неможливо відкрити із середини (замок, клямка), переконайтеся, що цей замок зламаний. Це не наражатиме дітей, які можуть опинитися усередині приладу, на небезпеку.
- Прилад треба правильно підключити до джерела електроенергії (див. «Підключення до джерела електропостачання»).
- Не торкайтесь охолоджених поверхонь під час роботи приладу, особливо вологими руками, тому що шкіра рук може примерзнути до холодних поверхонь.
- Не охолоджуйте напої у пляшках, особливо газовані, як,наприклад, мінеральна вода газоване вино, пиво, кола,тощо, тому що рідина під час охолодження розширюється, і скляна пляшка може вибухнути.
- Ніколи не їжте заморожені продукти (хліб, фрукти, овочі), тому що Ви можете отримати обмороження.
- Уважно дивіться на колір та перевіряйте запах продуктів, і, якщо у Вас виникають сумніви щодо їх якості, позбавтесь їх, бо вони можуть бути зіпсованими, а, отже,

небезпечними для вживання.

- Від'єднайте прилад від електромережі перед ремонтом (ремонтувати його може тільки кваліфікований спеціаліст) та перед чищенням.
- Не розморожуйте прилад за допомогою інших електричних приладів (напр.., фена, тощо) та ніколи не видаляйте намерзлий шар гострими предметами. Користуйтесь тільки інструментами, рекомендованими виробником.
- Заради збереження навколишнього середовища – будьте уважні, не пошкодьте задню стінку приладу (вузол конденсатора або трубки – наприклад, під час пересування приладу) або будь-яку іншу частину системи охолодження усередині приладу.
- Система охолодження приладу заповнена охолоджувачем та маслом, тому, якщо прилад пошкоджений, поводьтеся з ним дуже обережно та утилізуйте його у спосіб, безпечний для довкілля. (Див. «Ми турбуємося про довкілля»).
- Нагрівальний елемент, розташований у приладі по усьому твору, контролюється роботою компресора. Він запобігає примерзанню щільника дверей до корпусу морозильника.
- Якщо шнур живлення пошкоджений, його необхідно замінити. Зробити це може виробник або спеціаліст служби сервісу чи кваліфікований спеціаліст, щоб не наражати ваше життя на небезпеку.
- Фірмова табличка розташована усередині приладу або зовні на задній стінці приладу.
- **УВАГА!** Слідкуйте щоб вентиляційні отвори на приладі чи шафі для вбудовування були завжди чистики та вільними.
- **УВАГА!** Не користуйтесь жодними механічними пристосуваннями чи методами для розморожування холодильника крім тих, які рекомендовані виробником.
- **УВАГА!** Під час установки, чищення або пересування приладу переконайтеся, що ізоляцію частин системи охолодження не пошкоджено. Таким чином Ви попередите можливе забруднення довкілля.
- **УВАГА!** Не використовуйте жодні електричні пристрої всередині приладу, крім тих, які рекомендовані виробником.

Такий символ на виробі та на його упаковці показує, що цей продукт або його упаковка не можуть бути викинуті подібно звичайному сміттю. Замість цього його треба передати на пункт утилізації приладів для переробки електричного або електронного обладнання. Забезпечуючи правильну утилізацію приладу, ви допоможете запобігти небезпечному впливу на природу та здоров'я людей, який може виникнути, якщо не дотримуватись вимог щодо утилізації подібних виробів. За більш детальною інформацією щодо переробки цього приладу звертайтесь до місцевого представництва, служби по утилізації відпрацьованих побутових приладів або до магазину, де ви придбали цей прилад.

Час збереження температури при знеструмненні

Уникайте відкривати морозильник, якщо, раптом, сталося відключення електроенергії! У випадку, якщо знеструмнення триває довше зазначеного часу (16 годин для ZOS 0721/6, 14 годин для ZODS 1021/6 та 19 годин для
ZOS 1051/6), продукти треба забрати з морозильника та вжити їх, або переконатись, що вони надійно заморожені для подальшого зберігання (можливо у Вас є додатковий прилад).

Утилізація старих приладів

- Коли Ваш прилад остаточно відпрацює свій термін, позбавтеся його. Якщо прилад обладнаний замком, зламайте його, для того, щоб уникнути нещасних випадків (діти можуть опинитися замкненими усередині та задихнутися).
- Система охолодження приладу заповнена охолоджувачем та ізоляційними субстанціями, які не повинні контактувати і мають бути відокремлені одне від одного. Зателефонуйте до найближчого сервісного центру або до представника. Якщо ви не знайшли їх, зверніться до місцевого представництва або до Вашого дистриб'ютора. Будьте обережні, не пошкодьте трубки на задній стінці приладу (загроза шкідливих вкидів).

Розміщення та підключення

Вибір правильного місця

Розташуйте прилад у сухому приміщенні, яке регулярно провітрюється. Прийнятна температура у приміщенні залежить від моделі (класу) приладу та зазначена на його фірмовій табличці.
Ніколи не встановлюйте прилад біля джерел тепла (таких, як, плита, радіатор опалення, водонагрівач, тощо…) або під прямими сонячними променями.
Прилад треба розташувати на відстані не менш, як на відстані 3 см від електричних та газових плит, та на відстані не менш, як 30 см від печей, що працюють на вугіллі або маслі. Якщо це неможливо, скористуйтесь прийнятною ізоляцією.
За приладом повинно залишитися достатньо простору, не менш, як 200 см2 завширшки, а підвісні кухонні шафи над приладом мають бути на відстані не менш, як 5 см, щоб забезпечити достатній доступ повітря до вузла конденсатора.

Клас	Температура приміщення
SN (субнормальний)	від + 10°C до + 32°C
N (нормальний)	від + 16°C до + 32°C
ST (субтропічний)	від + 16°C до + 38°C
T (тропічний)	від + 16°C до + 43°C

Розміщення приладу

- Установіть прилад стійко на тверду основу. Установіть рівень приладу за допомогою двох ніжок, що регулюються, розташований на передній стороні.

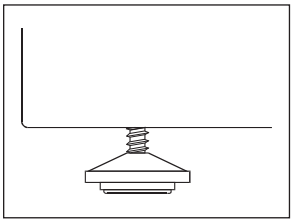

- Прилад із вентиляційною решіткою може бути розміщений близько до стіни. За допомогою решітки забезпечується належна циркуляція повітря, необхідного для вентиляції задньої стінки приладу.

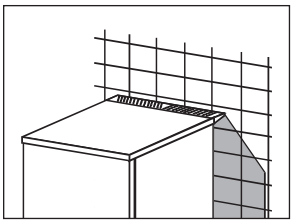

Підключення до джерела енергопостачання

Підключіть прилад до електромережі, увімкнувши шнур живлення та штепсель у розетку з контактом заземлення (безпечна розетка).

Необхідні номінальна напруга та частота указані на фірмовій табличці. Підключення приладу до електромережі та заземлення мають бути виконані у відповідності до діючих стандартів та положень. Прилад здатен витримати тимчасові перебої у напрузі від -6 до +6 %.

Опис приладу

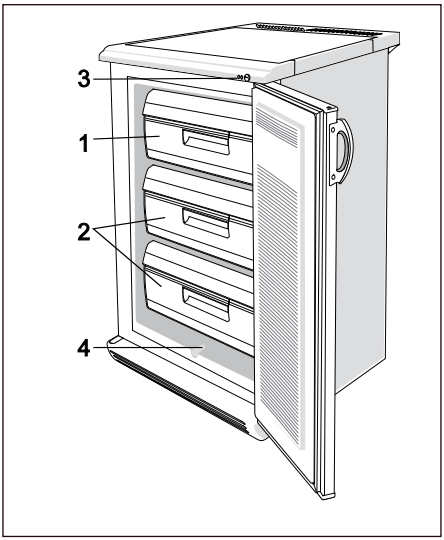

Морозильне відділення (1)

Призначене для заморожування свіжих продуктів.

Відділення для зберігання (2)

Призначене для зберігання упакованих заморожених продуктів.

Панель управління (3)

Див. « Експлуатація приладу»

Виток талої води (4)

(Див. «Чищення та догляд»).

ЗВЕРНІТЬ УВАГУ:

- Прилад може бути обладнаний різноманітними аксесуарами, залежно від моделі Вашого приладу.
- Ручки дверей можуть бути різної форми, залежно від моделі.

Експлуатація приладу

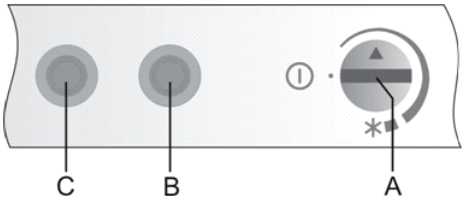

A Перемикач терморегулятора: увімкнення та вимкнення приладу, активація функції суперзаморожування

B Горить жовтий сигнал: увімкнено функцію суперзаморожування

C Блимає червоний сигнал: попередження про високу температуру

Увімкнення приладу

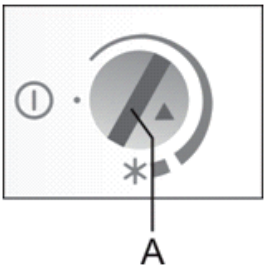

Поверніть ручку терморегулятора **A** за годинниковою стрілкою в напрямку ширшого кінця позначки.

Після першого ввімкнення приладу передбачено 24-годинну затримку в роботі температурного сигналу, оскільки прилад ще не досяг потрібної температури. Так попереджається зайве спрацьовування сигналу.

Вимкнення приладу

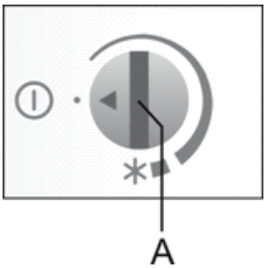

Поверніть перемикач **A** у положення, щоб стрілка вказувала на символ ⏻ (живлення приладу не буде вимкнуто, тобто він усе ще перебуватиме під напругою).

Вибір температури у приладі

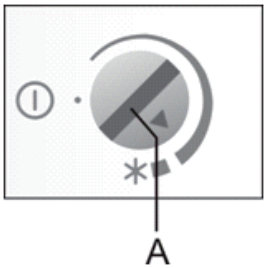

Рекомендовано встановити ручку терморегулятора **A** в положення між вужчим і ширшим кінцями позначки. Змінення температури навколишнього середовища впливає на температуру у приладі. Тому слід встановлювати терморегулятор у відповідне положення. Якщо ручку встановлено в положення ближче до ширшої частини позначки, це означає, що температура всередині пристрою нижча (прохолодніше). Налаштування в напрямку вужчої частини позначки означають, що температура вища (тепліше).

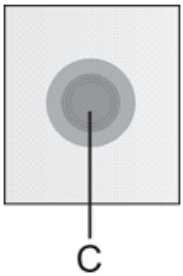

Сигнальний індикатор **C** почне блимати, якщо температура в морозильному відсіку підніметься до зависокого рівня, і згасне, якщо вона впаде до рівня, за якого ризик псування продуктів буде відсутнім (див. розділ «Усунення несправностей»).

Заморожування та зберігання заморожених продуктів

Процес заморожування

Максимальна кількість свіжих продуктів, які можна покласти у прилад за один раз, зазначена на фірмовій табличці, яка містить основну інформацію щодо приладу. Якщо перевищити зазначену кількість продуктів, це може негативно вплинути на якість заморожування, а також на якість попередньо заморожених продуктів.

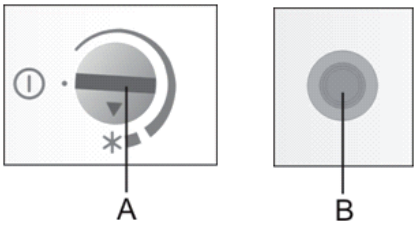

- Увімкніть функцію суперзаморожування за 24 години до заморожування свіжих продуктів:
  - поверніть регулятор **A** у положення ✳ (загориться сигнальний індикатор **B**).

Через 24 години помістіть свіжі продукти в морозильне відділення. Переконайтеся, що свіжі продукти не торкаються вже заморожених продуктів.

- Під час заморожування невеликої кількості продуктів (1–2 кілограми) не потрібно використовувати функцію суперзаморожування.
- Через 24 години продукти можна перемістити в інше відділення морозильної камери та за потреби повторити процес заморожування наступним чином:
  - поверніть регулятор **A** назад у середнє положення, а через 5 секунд у положення ✳ (загориться сигнальна лампочка **B**).
- Після завершення процесу заморожування перемістіть регулятор **A** в попереднє положення, навіть, якщо індикаторна лампочка **B** не буде світитися (це означає, що необхідна низька температура досягнута).
- Якщо не відключити посилену заморозку вручну, вона автоматично вимкнеться приблизно через 2 дні. Тоді температура всередині морозилки повернеться до останнього встановленого значення (регулятор залишатиметься у положення ✳).

Важливі застереження щодо зберігання заморожених продуктів

- **Заморожуйте лише продукти, які придатні для заморожування. Продукти мають бути свіжими та упакованими належним чином.**
- **Обирайте належну упаковку для кожного типу продуктів та пакуйте продукти дуже ретельно.**
- **Упаковка не повинна пропускати повітря і протікати, тому що через це продукти втрачатимуть вітаміни і поживні речовини.**
- **Зазначте на пакетах наступну інформацію: тип, вид та кількість продуктів; дату, коли ви поклали їх у морозильник.**
- **Дуже важливо, щоб продукти були заморожені як найшвидше. Перед заморожуванням продукти треба охолоджувати.**

Зберігання заморожених продуктів

Пакунки із замороженими продуктами зберігаються у корзинах.
Якщо Ви витягнете корзини, ви зможете зберігати пакунки із замороженими продуктами прямо на поличках охолодження.

Зберігання продуктів, заморожених на виробництві

Термін та рекомендована температура для зберігання продуктів, що були заморожені на виробництві, зазначені на упаковці.
При зберіганні та використанні дотримуйтесь інструкцій виробника.
Під час покупки будьте уважні та беріть тільки правильно упаковані продукти з повною інформацією виробника і тільки такі, що зберігаються у морозильниках при температурі не вище -18°C.

Не купуйте упаковки з продуктами, що вкриті інеєм.

Це свідчить про те, що ця упаковка хоча б раз була розморожена.

Не дайте упакованим продуктам розтанути.

Підвищення температури скорочує термін зберігання продуктів, заморожених на виробництві.

Приблизний термін зберігання заморожених продуктів

Продукти	Термін зберігання(у місяцях)											
	1	2	3	4	5	6	7	8	9	10	11	12
Овочі								+	+	+		
Фрукти										+	+	+
Хліб, випічка			+									
Молоко			+									
Готові страви			+									
М'ясо: яловичина										+	+	+
телятина								+	+	+		
свинина				+	+	+						
птиця								+	+	+		
дичина						+	+	+				
фарш				+								
Копчені ковбаси	+											
Риба: нежирна			+									
жирна	+											
Потрох		+										

Розморожування заморожених продуктів

Частково або повністю розморожені продукти слід вжити як найшвидше. Холодне повітря зберігає продукти, але не знищує мікроорганізми, які швидко активуються після розморожування та можуть призвести до псування продуктів.
Часткове розморожування зменшує поживну цінність, особливо фруктів, овочів та готових страв.

Зміна напрямку відкривання дверей

Якщо Вас не влаштовує напрямок відкривання дверей Вашого приладу, Ви можете змінити його. На протилежній стороні передбачені отвори, які закриті заглушками.

- Відкрутіть запобіжну пластинку та зніміть її натискаючи вниз.
- Відкрутіть нижній шарнір та зніміть дверцята разом з шайбою верхнього шарніра.
- Відкрутіть кріплення верхнього шарніру та закріпіть його на протилежній стороні приладу.
- Зніміть, замініть та перевстановіть шарнір дверцят, елементи та систему його кріплення
- Встановіть дверцята з шайбою верхнього шарніру на верхнє кріплення шарніру.
- Зафіксуйте нижній шарнір з шайбою у новому положенні.
- Перемістіть накладку нижнього шарніра на протилежну сторону запобіжної пластини та прикріпіть до приладу.
- Якщо Ваш прилад обладнаний вмонтованою ручкою з однієї із сторін, зніміть її і перемістіть на іншу сторону.
- Деякі шурупи мають накладки. Зніміть їх перед тим, як відкручувати шурупи.
- Перевірте ущільнювач, він не повинен бути забрудненим і повинен добре прилягати.
- Якщо дверцята не збалансовані, необхідне додаткове регулювання підтримки верхнього шарніра. Сервісне втручання повинно проводитися авторизованим сервісним представником.

Якщо ущільнювач не прилягає добре до обідка, його необхідно нагріти з належної відстані (наприклад за допомогою фену) і трохи розтягнути до необхідної довжини.

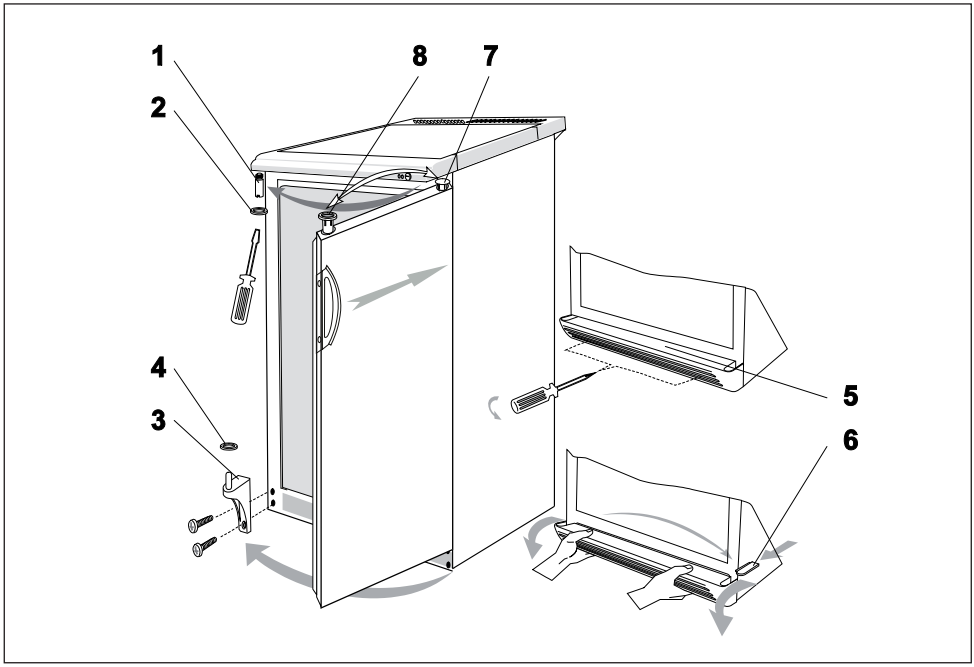

1 кріплення верхнього шарніру
2 шайба верхнього шарніру
3 нижній шарнір
4 шайба нижнього шарніра
5 запобіжна пластина або панель управління
6 накладка нижнього шарніру
7 заглушка кріплення шарніру дверцят
8 кріплення шарніру дверцят

Чищення та догляд

Розморожування морозильника

Якщо шар наморозі та льоду, що утворюються на задній стінці морозильника, сягнув 3-5 см завтовшки, морозильник треба розморожувати.

- За 24 години до розморожування ввімкніть функцію підсилення потужності заморожування, щоб додатково охолодити продукти (див. розділ «Заморожування»).
- Через 24 години заберіть заморожені продукти з морозильника і подбайте про те, щоб вони не почали танути.
- Вимкніть прилад, повернувши ручку вибору температури A у положення ⏻ та відключіть прилад від електромережі.
- Установіть трубку у жолоб для витоку талої води у нижній частині приладу та помістіть під нею резервуар, у який стікатиме тала вода. Розморожування прискорюється, якщо двері відкриваються ліворуч.

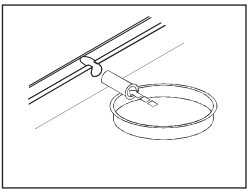

- Уникайте користування аерозолями для розморожування, оскільки вони можуть пошкодити пластикові частини приладу та можуть бути небезпечними для Вашого здоров'я.

Чищення приладу

Перед чищенням приладу від'єднайте шнур живлення від електромережі. Не користуйтесь абразивними засобами для чищення. Перевірте. Щоб на поверхнях не залишилися сліди від засобів для чищення.

- Протирайте **зовнішню частину** приладу водою з додаванням рідкого мийного засобу.
- Протирайте **внутрішню частину** теплою водою, додавши трохи оцту.
- Час від часу необхідно чистити конденсатор на задній стінці за допомогою неметалевої щітки або пилососу.

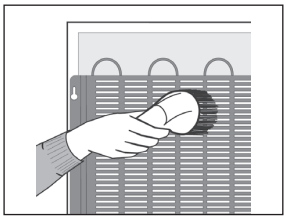

Після чищення підключить прилад до електромережі та покладіть продукти на місце.

Вимкнення приладу, коли ним не користуються

Якщо Ви знаєте, що не будете користуватися приладом тривалий час, відключіть його від електромережі, заберіть з нього продукти, розморозьте та протріть його. Залишіть двері трохи відкритими.

Усунення несправностей

Несправність:	Причина / Заходи
Прилад не працює після підключення до джерела електроенергії:	• Перевірте, чи є напруга у розетці і, чи включений прилад.
Система охолодження працює безперервно протягом тривалого часу:	• Температура у приміщенні дуже висока. • Двері відкриваються надто часто, двері лишаються відкритими надто довго. • Двері закриваються нещільно(двері можуть просісти, щільник може бути пошкоджений або забруднений, тощо…). • Можливо ви одночасно завантажили надто велику кількість свіжих продуктів. • Недостатнє охолодження компресора та випаровувача. Перевірте циркуляцію повітря за приладом та почистіть випаровувач.
Усередині морозильної шафи накопичується лід через такі причини:	• Неналежна герметичність дверцят. Якщо ущільнювач забруднено або пошкоджено, замініть або почистіть його. • Дверцята відкриваються надто часто або бувають відкритими надто довго. • У морозильну шафу поміщено теплі продукти.
Блимає сигнальний індикатор **C**:	• Часте відкривання дверцят або дверцята задовго відкриті. • Дверцята закрито неналежним чином (між ущільнювачами дверцят є сторонній предмет, дверцята просіли, ущільнювач пошкоджено тощо...). • Тривале відключення енергоспоживання. • Надмірна кількість свіжих продуктів, які було поміщено в шафу за один раз.
Двері холодильника важко відкриваються:	• Якщо Ви хочете відкрити двері, які щойно закрили, вам, можливо, буде важко це зробити. Це трапляється тому, що холодне повітря виходить з приладу через відкриті двері, і замість нього у прилад потрапляє тепле повітря. Охолодження теплого повітря утворює низький тиск і спричиняє ефект «всмоктування», що заважає вільно відкрити двері. Через кілька хвилин ситуація нормалізується, і ви зможете вільно відкрити двері.
Після закривання дверцят чути дзюрчання:	• Після закривання дверцят можна чути дзюрчання. Це нормальне явище, яке виникає через вирівнювання тиску.

Якщо вам не вдалось усунути несправність, скориставшись однією з цих порад, будь ласка, звертайтесь до сервісного центру, уся необхідна інформація надана на фірмовій табличці усередині приладу.

Шум

Охолодження у холодильно-морозильних приладах забезпечується компресорною системою охолодження, яка створює шум. Рівень шуму приладу залежить від того, де він розташований, як ним користуються, а також від загального терміну його роботи.

- **Під час роботи** компресора чутно шум рідини, а, коли компресор не працює, можна чути, як тече охолоджувач. Це цілком природно та жодним чином не впливає на загальний термін роботи приладу.
- **Після початку роботи приладу,** робота компресора та струмінь охолоджувача можуть бути гучнішими, що зовсім не означає, що з Вашим приладом щось негаразд та ніяк не впливає на загальний термін роботи приладу. Поступово рівень шуму знизиться.
- Час від часу чутно **незвичний та потужний шум**, який є дуже неприродним для приладу. Цей шум часто виникає через неправильне розташування приладу. (прилад треба установити стійко на твердій основі, він не повинен торкатися стіни або частин кухонних меблів, що стоять поруч із ним.)

МИ ЗАЛИШАЄМО ЗА СОБОЮ ПРАВО НА ВНЕСЕННЯ ЗМІН, ЩО НЕ ВПЛИВАЮТЬ НА ФУНКЦІЮВАННЯ ПРИЛАДУ.

Інструкції з користування також можна знайти на нашому сайті www.gorenje.ua / < http://www.gorenje.ua />