AL MNE

UDHËZIME TË HOLLËSISHME

PËR PËRDORIMIN E MAKINËS PËR LARJEN E RROBAVE

gorenje

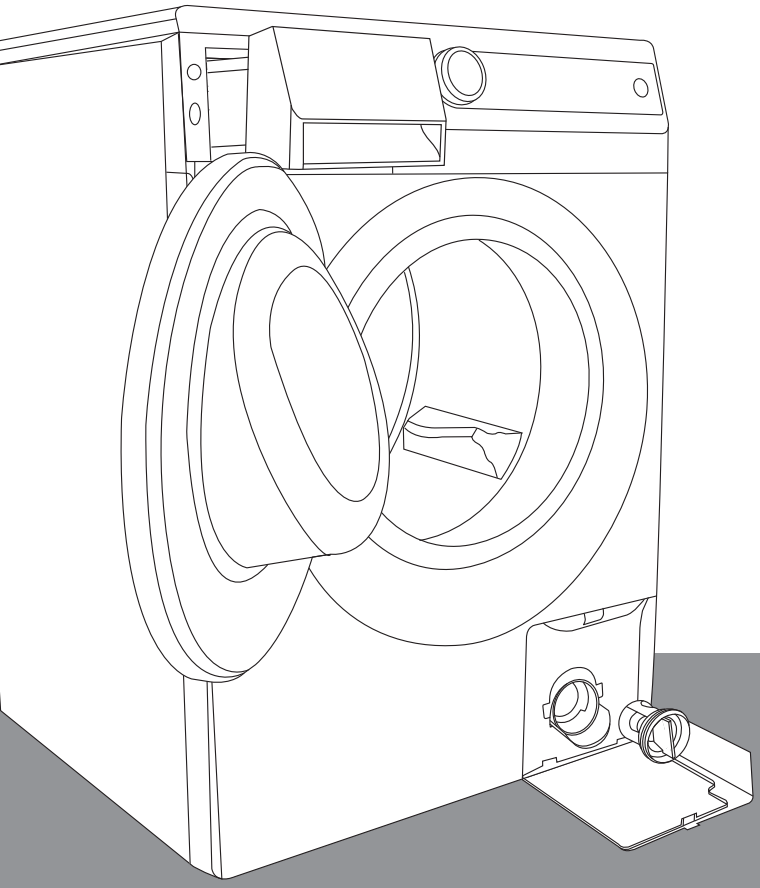

www.gorenje.com

Ju faleminderit për

mirëbesimin tuaj me rastin e blerjes së makinës sonë për larjen e rrobave (në vijim: makina). Makina e juaj e re u përgjigjet kërkesave të kujdesit modern për rrobat, rrobat tuaja do të jenë krejtësisht të bardha edhe te temparaturat më të ulëta, duke përdorur programet e posaçme për larje, siç është **Ultra White.** **SensoCare** teknologjia ju mundëson komandimin e thjeshtë të makinës. Makina e juaj për larje është kursyese ndaj shpenzimit të energjisë elektrike, ujit dhe lëndëve për larje.
Makina për larje është e dedikuar përjashtimisht për përdorim në amvisëri, për larjen e rrobave, për të cilat lejohet larja në makinën për larjen e rrobave.

Është e rëndësishme që të lexohen instruksionet.

PËRMBAJTJA

HYRJA

4 VËREJTJE PËR SIGURINË

10 MAKINA PËR LARJEN E RROBAVE
11 Të dhënat teknike
12 Njësia e komandimit

PËRGATITJA E PARË E MAKINËS

14 POZICIONIMI DHE ADERIMI
14 Evitimi i siguresave të transportimit
15 Përzgjedhia e hapësirës
15 Pozicionimi i makinës për terjen e rrobave
17 Aderimi në furnizim me ujë
18 Aqua – stop
18 Aqua – stopi i plotë
19 Instalimi i gypit për shkarkimin e ujit
20 Aderimi në rrjetën elektrike
21 Lëvizja dhe transportimi
21 Transportimi i sërishëm

22 PARA PËRDORIMIT TË PARË

HAPAT E LARJES

23 HAPAT E LARJES (1 - 7)
23 Hapi i 1.: Merrni në përfillje etiketat në rroba
24 Hapi i 2.: Përgatitja për larjen e rrobave
26 Hapi i 3.: përzgjedhia e programit
29 Hapi i 4.: përzgjedhia e rregullimeve
31 Hapi i 5.: Përzgjedhia e funksioneve shtesë
33 Hapi i 6.: Nisja e programit
33 Hapi i 7.: Përfundimi i larjes

PASTRIMI DHE MIRËMBAJTJA E MAKINËS

34 PASTRIMI DHE MIRËMBAJTJA
34 Pastrimi i enës dozuese
35 Pastrimi i shtëpizës së enës për dozim, rrjetëzës së gypit furnizues dhe guarnicionit nga goma në derë
36 Pastrimi i filtrit
37 Pastrimi i makinës për larjen e rrobave

ZGJIDHJA E VËSHTIRËSIVE

38 NDËRPRERJET DHE NDRYSHIMI I PROGRAMIT
39 Si të veprohet...?
40 Tabela e pengesave dhe gabimeve

TË TJERA

42 KËSHILLA PËR LARJE DHE PËRDORIM TË KURSYESHËM TË MAKINËS PËR LARJEN E RROBAVE
44 Këshillat e gjyshes për evitimin natyral të njollave
46 EVITIMI
47 TABELA E KOHËVE
48 TABELA E VLERAVE SHPENZUESE

VËREJTJE PËR SIGURINË

Ju lutemi që të mos përdorni makinën për larje, nëqoftëse paraprakisht nuk keni lexuar dhe kuptuar udhëzimet për përdorim.

Para përdorimit të parë të makinës, patjetër evitoni siguresat e transportimit, përndryshe, ka mundësi që te kyçja e makinës së bllokuar të shkaktohen dëme të mëdha. Për ndreqjen e këtyre dëmtimeve garancioni nuk vlen!

Te aderimi i makinës për larje në rrjetën e ujësjellësit patjetër përdorni gypin furnizues të bashkangjitur si dhe guarnicionet.

Mosmarrja në përfillje e udhëzimeve për përdorim, resp. përdorimi jo i rregullt i makinës, mund të përcjell deri te dëmtimi i rrobave, makinës ose përdorësit. Udhëzimet për përdorim nevojitet të ruhen në afërsi të makinës për larje.

Mos vendoni makinën në ambient ku temperatura mund të ulet nën 0°C, sepse disa nga pjesët e makinës mund të dëmtohen në rast të ngrirjes së ujit.

Makinën për larje poziciononi rrafsh dhe stabil në dysheme të fortë (nga betoni).

Merrni në përfillje udhëzimet për pozicionimin e rregullt si dhe aderimin në rrejtën ujore dhe elektrike (shiqo kaptinën Pozicionimi dhe aderimi).

Fundi i gypit shkarkues nuk lejohet të arrij deri në ujin rrjedhës.

Para fillimit të larjes, trusni **derën** në vendin e shënuar që të bje në vend të vet.
Gjatë funksionimit të makinës, nuk mund të hapni derën.

Rekomandojmë, që para larjes së parë të evitoni papastërtitë eventuale nga kazani i makinës për larje edhe ate, me përdorimin e programit vetëpastrues (shiqo kaptinën përzgjedhia e funksioneve shtesë).

Përdorni vetëm lëndë për larje dhe përkujdesie të rrobave në makinë. Nuk përgjigjemi për dëmtime eventuale dhe ngjyrosje të guarnicioneve dhe pjesëve nga plastika, të cilat janë pasojë e përdorimit jo të rregullt të lëndëve për zbardhien e rrobave.

Te evitimi i shtresave të gurit gëlqeror përdorni lëndë të cilëve u është shtuar lëndë për mbrojtje nga korodimi. Merrni në përfillje udhëzimet e prodhuesit. Evitimin e shtresave të gurit gëlqeror e përfundoni me shpërlarje të shumfishtë, që të evitoni të gjitha mbeturinat e acideve (p.sh. uthullës....)

Mos përdorni lëndë pastruese të cilat përmbajnë tretësira, sepse ekziston mundësia që të zhvillohen (shkaktohen) gaze helmuese, dëmtime të makinës dhe rrezik i dhezjes dhe eksplodimit.

Gjatë ciklit të larjes së këtij prodhimi, nuk zbërthehen ionet e argjendit.

Pas përfundimit të larjes, mbyllni rubinetën e ujit dhe nxjerrni spinën nga priza.

Para transportimit të sërishëm bllokoni makinën me futjen e së paku të një shufrës. Paraprakisht, patjetër shkyçni makinën nga rrjeta elektrike!

Pllaka e të dhënave elementare është instaluar nën hapësirën e derës së makinës.

Të gjitha ndërhyrjet dhe ndreqiet në makinë besoni profesionistit. Për shkak të ndreqieve joprofesionale, mund të ndodh aksident ose gabime në funksionim.

Garancioni nuk përfshin materialin harxhues, oscilime të vogëla në ngjyra, rritjen e zërit, e kjo është pasojë e vjetërsimit dhe se nuk ndikon në funksionalitetin e makinës për larje dhe gabimet estetike në pjesët, të cilat gjithashtu nuk ndikojnë në funksionalitetin dhe sigurinë e makinës për larje.

Makina për larjen e rrobave është e dedikuar vetëm për përdorim në amvisëri. Në rast të përdorimit të makinës për qëllime profesionale, përfituese, resp. për qëllime që e tejkalojnë përdorimin e zakonshëm në amvisëri, ose nëqoftëse makinën e përdor personi i cili nuk është konsumator, afati i garancionit është i njejtë me afatin më të shkurtër të garancionit të caktuar me legjislaturën në fuqi.

Fëmijëve me moshë më të ulët se tre vjet mos u lejoni të afrohen tek aparati, përveç se nëqoftëse janë tërë kohën nën mbikqyrje.

Makina e larjes është e prodhuar në përputhje me të gjitha standardet e parapara për siguri.
Aparatin në fjalë mund të përdorin fëmijt me moshë mbi 8 vjeçare si dhe personat me kapacitetet e zvogëluara fizike, sensorike dhe mentale ose me përvojë dhe njohuri të mangshme, por vetëm nëqoftëse e përdorin me mbikëqyrje adekuate, nëqoftëse kan marrë udhëzime përkatëse për përdorimin e sigurtë të aparatit dhe nëqoftëse janë të njoftuar për rreziqet në rast të përdorimit jo të rregullt të makinës. Kujdeseni që të mos lozin fëmijt me makinën. Pa mbikëqyrje adekuate nuk lejohet që fëmijt të pastrojnë aparatin ose të bëjnë veprime mirëmbajtëse.

PARA ADERIMIT TË MAKINËS PËR LARJE

Para aderimit të makinës, nevojitet që me saktësi të lexohet udhëzimi i përdorimit. Evitimi i prishjes, resp. i reklamacionit që është shkaktuar për shkak të aderimit ose përdorimit jo të rregullt të makinës, nuk është lëndë e garancionit.

Te aderimi i aparatit në ujë, duhet të përdorim gypin e ri aderues; nuk lejohet përdorimi i përsërishëm i gypit të vjetër.

Kabllonë kyçëse të dëmtuar mund të ndërrojë vetëm prodhuesi, serviseri i tij ose personi i autorizuar, që me këte t'i largoheni rrezikut.

350133

MAKINA PËR LARJEN E RROBAVE

(PËRSHKRIMI I MAKINËS PËR LARJEN E RROBAVE)

PARA

1 Njësia e komandimit
2 Ena e dozimit
3 Dera
4 Filtri

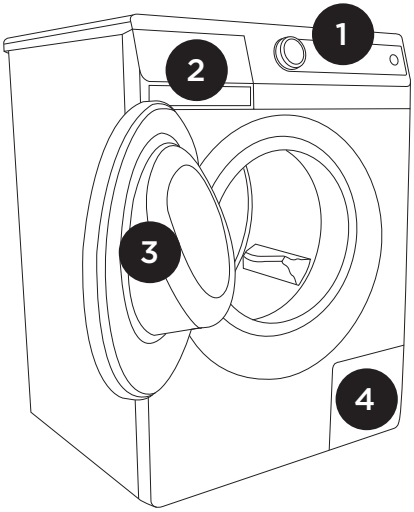

PRAPA

1 Gypi për furnizim me ujë
2 Kablloja kyçëse
3 Gypi për shkarkimin e ujit
4 Këmbëzat rregulluese

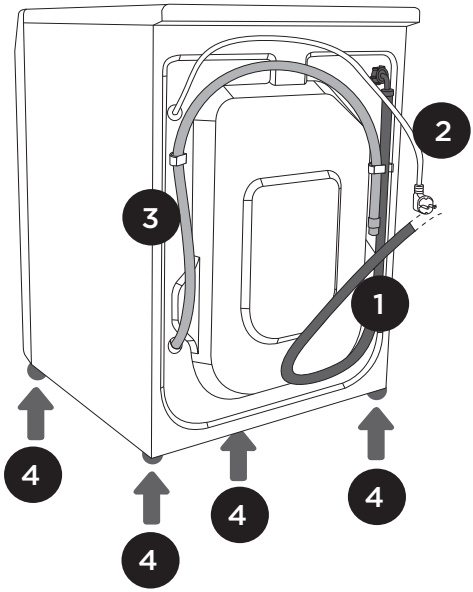

TË DHËNAT TEKNIKE
(VARËSISHT NGA MODELI)

Pllaka e shënimeve me të dhënat elementare për makinën është e instaluar nën derën e makinës.

Mbushja maksimale	Shiqo pllakën e shënimeve	Shiqo pllakën e shënimeve (SLIM)
Gjerësia	600 mm	600 mm
Lartësia	850 mm	850 mm
Thellësia	600 mm	440 mm
Thellësia te dera e hapur	108 cm	92 cm
Pesha e makinës	x kg (varësisht nga modeli)	x kg (varësisht nga modeli)
Tensioni elementar	Shiqo pllakën e shënimeve	Shiqo pllakën e shënimeve
Fuqia e aderimit	Shiqo pllakën e shënimeve	Shiqo pllakën e shënimeve
Kyçësi	Shiqo pllakën e shënimeve	Shiqo pllakën e shënimeve
Shtypja e ujit	Shiqo pllakën e shënimeve	Shiqo pllakën e shënimeve
Rryma	Shiqo pllakën e shënimeve	Shiqo pllakën e shënimeve
Frekuenca	Shiqo pllakën e shënimeve	Shiqo pllakën e shënimeve

Pllaka e shënimeve

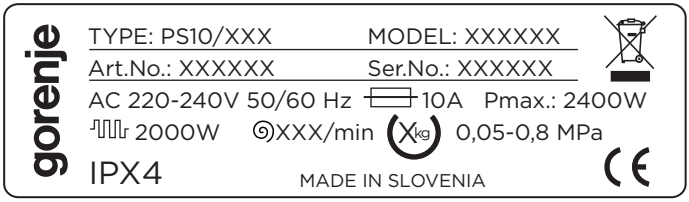

NJËSIA E KOMANDIMIT

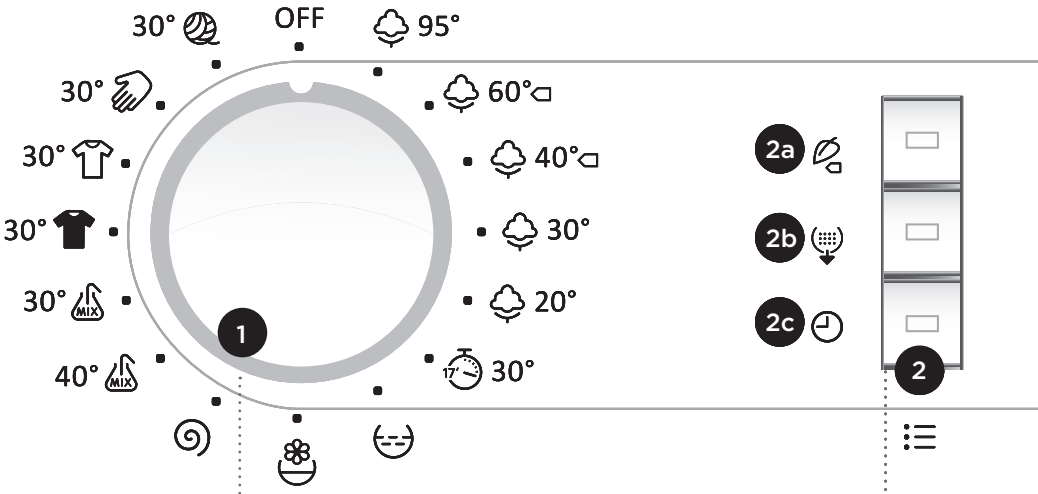

1 **PULLA PËR KYÇJE/ SHKYÇJE të makinës dhe për përzgjedhien e programit.**

2 **a, b, c, BUTONI MËNYRA E LARJES (SensoCare)**

2a ECOcare (Program Ekologjik)
2b ALLERGYcare (Program kundra alergjisë)
2c TIMEcare (Koha)

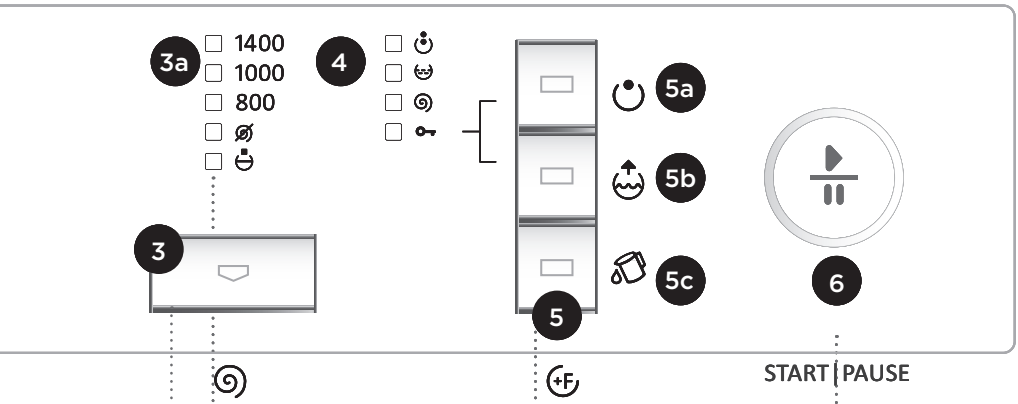

3 BUTONI PËRZGJEDHIA E RROTULLIMEVE TË CENTRIFUGËS (shtrydhjes)/ POMPIMI ⌀/ POMPA STOP

3a Llambëzat për shfaqjen e RROTULLIMEVE TË SHTRYDHJES (centrifugimit)/ POMPIMIT ⌀/ POMPËS STOP

4 LAMBËZAT për shfaqjen e fazave të larjes, resp. llambëza për indikacionin e mbrojtjes së fëmijve (çelësi)

5 a, b, c BUTONET FUNKSIONET SHTESË

5a Para larje
5b Uji shtesë
5c Program vetë-pastrimi

6 BUTONI STARTI/ PAUZA

për nisjen dhe ndërprerjen e programit.

Llambëza në buton, ajo rreh te kyçja, pas nisjes së programit ndriçon.

350133

POZICIONIMI DHE ADERIMI

EVITIMI I SIGURESAVE TË TRANSPORTIMIT

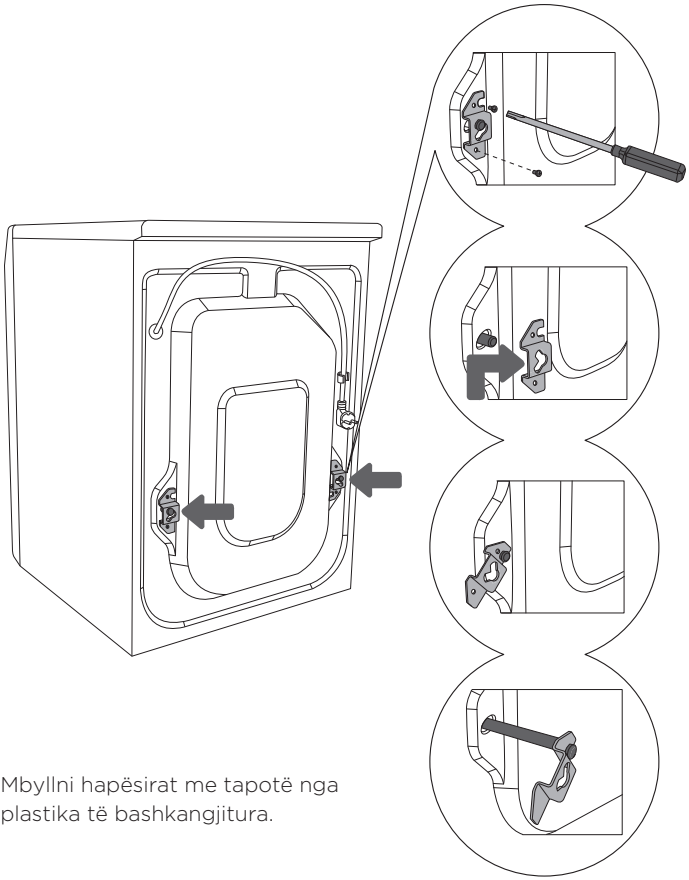

Mbyllni hapësirat me tapotë nga plastika të bashkangjitura.

1 Heqni gypat dhe zhvidhoni vidhat në anën e pasme të makinës.

2 Evitoni që të dy këndorët.

3 Ngulni këndorët në vanën e shufrës së bllokimit – paraprakisht të djathtin ktheni në anën tjetër.

4 Me ndihmën e këndorëve, rrotulloni shufrat bllokuese për 90° dhe i nxjerrni.

Kujdeseni që të mos lëndoheni!

Te evitimi i ambalazhit jeni të kujdesshëm që të mos dëmtoni makinën me ndonjë mjet të mprehtë.

Evitoni siguresat e transportimit, që të mos shkaktohen dëmtime te kyçja e makinës së bllokuar. Siguresën ruani për trasnportim eventual të sërishëm.

Për ndreqjen e dëmtimeve të përmendura, garancioni nuk vlen!

PËRZGJEDHIA E HAPËSIRËS

Dyshemeja në të cilën qëndron makina, nevojitet të jetë me nënshtresë nga betoni, të jetë e thatë dhe e pastër, përndryshe makina mund të rrëshqes. Pastroni edhe këmbëzat rregulluese.

POZICIONIMI I MAKINËS PËR TERJEN E RROBAVE

Përdorni peshoren e ujit dhe çelësat nr. 32 (te këmbëzat) dhe 17 (te dadoja).

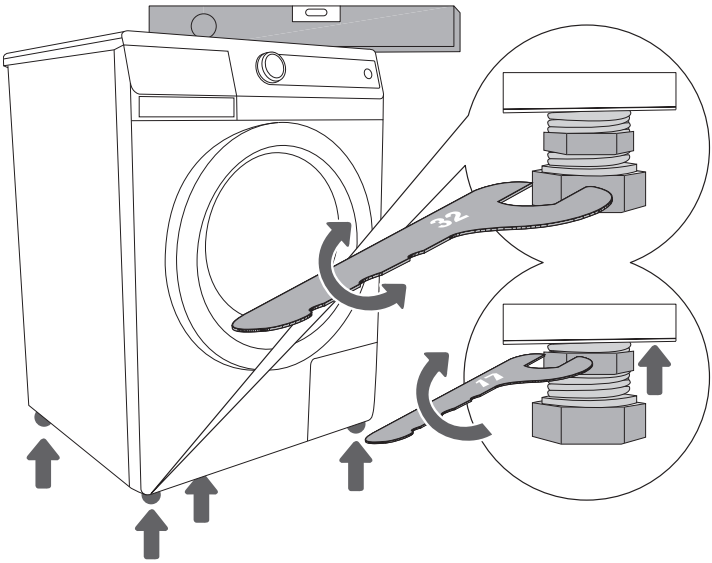

1 Barazpeshoni makinën së gjati dhe tërthorazi me rrotullimin e këmbëzave rregulluese. Këmbëzat mundësojnë barazpeshim +/- 1 cm.

2 Pasi të përshtasni lartësinë e këmbës, shtrëngoni fort regjistruesit (bulonat) duke përdorur një çelës Nr. 17, duke i kthyer ata drejt pjesës së poshtme të lavatriçes ⬆ (shiko figurën).

Nivelimi jo korrekt i lavatriçes me këmbë përshtatëse mund të shkaktojë vibrim, lëvizje të pajisjes nëpër hapësirën përreth dhe funksionim të zhurmshëm. Nivelimi jo korrekt i lavatriçes nuk është i lidhur me garancinë.

Nëqoftëse posedoni makinë për terjen e rrobave me dimensione përkatëse, ate mund të instaloni mbi makinën për larje edhe ate me përdorimin e këmbëzave vakumore ose pranë makinës për larje.

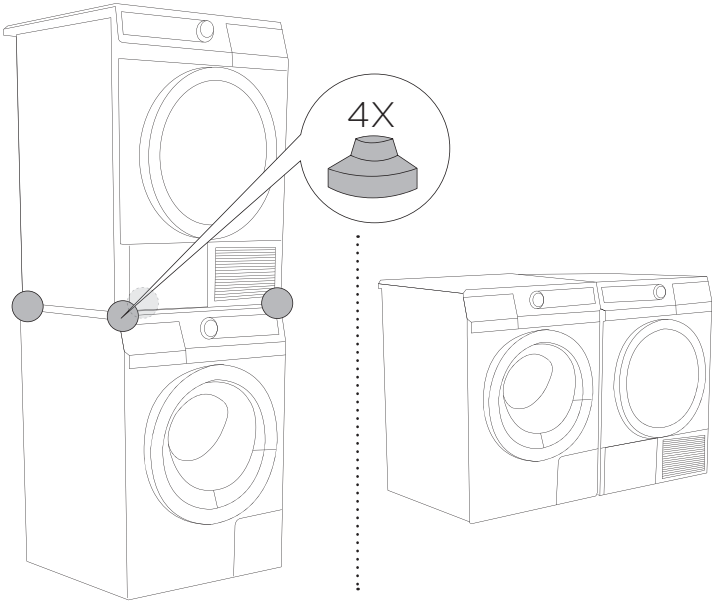

Para aderimit, makina le të ngrohet në temperaturën e dhomës (pritni së paku 2 orë).

ADERIMI NË FURNIZIM ME UJË

Në vidhën e kyçësit të rrafshë të gypit furnizues vendoni guarnicionin me rrjetëzën dhe përforconi gypin në rubinetën e ujit (te modelet e caktuara, guarnicioni dhe rrjetëza jan të venduara dhe se nuk nevojitet të vendoni në vidhën e kyçësit të rrafshë).

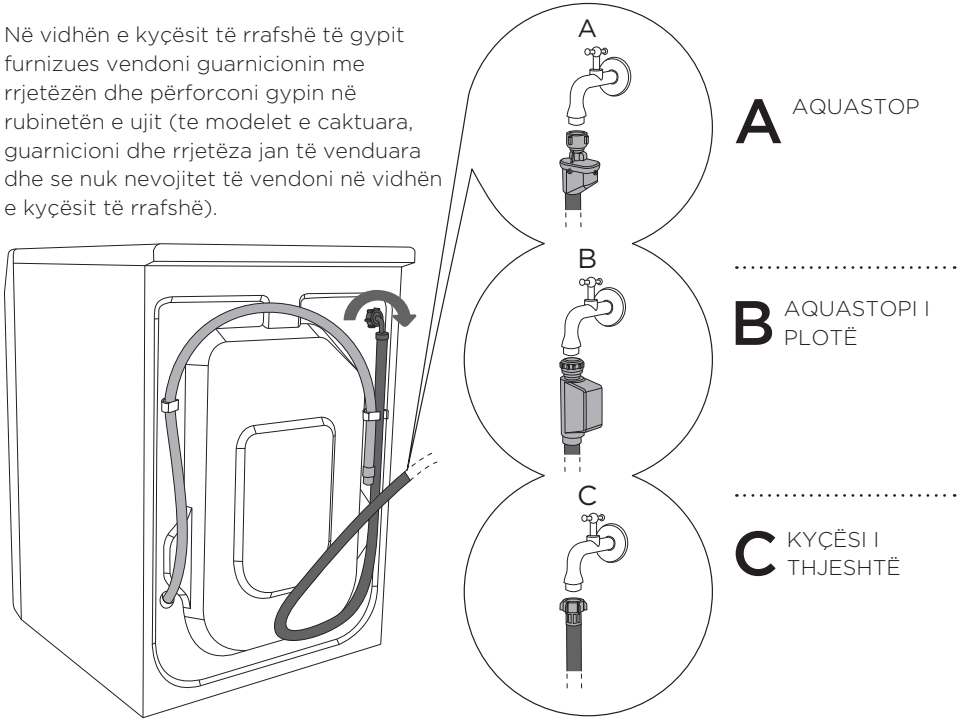

Për funksionimin e rregullt të makinës, shtypja e ujit në ujësjellës nevojitet të jetë ndërmjet të 0,05-0,8 MPa. Shtypjen minimale të ujit e konstatoni me matjen e ujit të dalur. Nga rubineta krejtësisht e hapur në afat prej 15 sekondash nevojitet të del 3 litra ujë.

Nëse keni një model me lidhje për ujë të ngrohtë dhe të ftohtë, atëherë lidhni njërin nga gypat me ujin e ftohtë (ngjyrë e kaltërt e ventilt me flutur ose shenjë e kaltërt në gyp) dhe gypin tjetër me ujin e ngrohtë (ngjyrë e kuqe e ventilit me flutur ose shenjë e kuqe në gyp), siç shënohet në anën e prapme të makinës.Të shtypura janë shkronjat C dhe H. (C-cold = ftohët dhe H-hot = ngrohët).
Uji i ngrohtë (përzierja e ujit të ngrohtë dhe të ftohtë) dozohet vetëm në programet 60° ose më shumë.

Gypin furnizues të ujit nevojitet të shtërngoni me dorë mjaft fuqishëm (max. 2 Nm), që të puthitet mirë. Patjetër kontroloni puthitjen e shtrënguar të gypit. Nuk lejohet përdorimi i danave ose veglave të ngjashme te montimi i gypit, për shkak të mundësisë eventuale të dëmtimit të dadosë.

AQUA – STOP (E KANË VETËM DISA MODELE)

Te dëmtimi i gypit të brendëshëm kyçet sistemi mbyllës i cili ndërpren furnizimin me ujë deri në makinën për larjen e rrobave. Dritareja (A) në këte rast ngjyroset kuq. Gypin furnizues nevojitet të ndërroni.

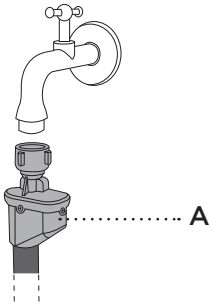

AQUA – STOPI I PLOTË (E KANË VETËM DISA MODELE)

Te dëmtimi i gypit të brendëshëm kyçet sistemi mbyllës i cili ndërpren furnizimin me ujë deri në makinë. Sistemi mbrojtës njef edhe nëqoftëse në brendësi të makinës vjen deri te derdhja e ujit. Në këte rast, larja ndërprehet, mbyllet furnizimi me ujë, makina kyç pompimin dhe lajmëron gabimin.

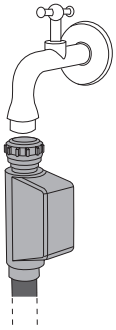

Gypin kyçës me sistemin Aqua-stop nuk lejohet të zhytni në ujë, për shkak se në te gjendet ventil elektrik.

INSTALIMI I GYPIT PËR SHKARKIMIN E UJIT

Gypin shkarkues e instaloni në lavaman ose banjo, respektivisht direkt në tubacion (diametri min 4 cm). Fundi i gypit shkarkues mund të jetë më së shumti 100 cm dhe më së paku 60 cm nga dyshemeja. Ate mund të instaloni në tre mënyra (A, B, C).

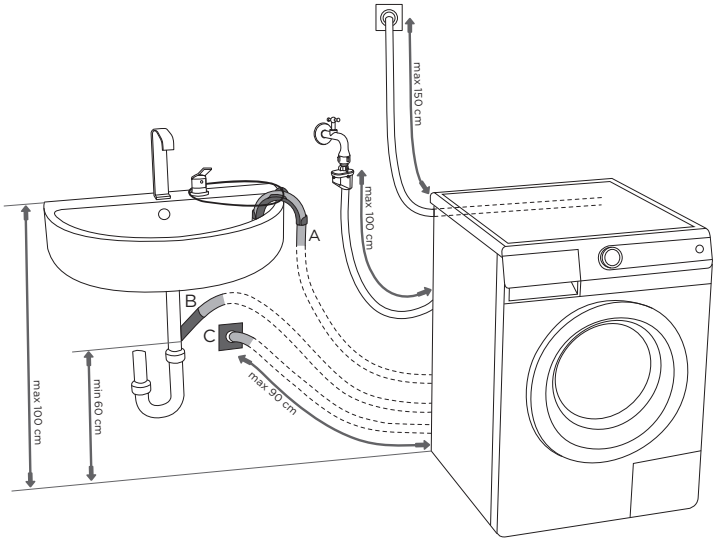

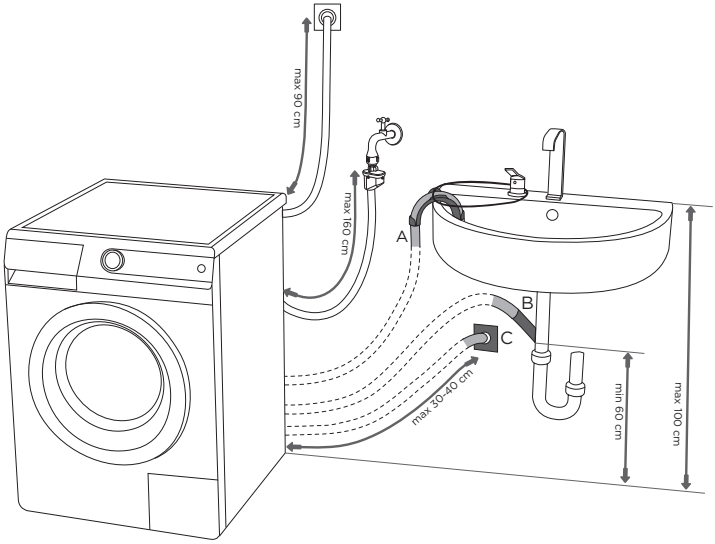

A Gypin shkarkues mund të instaloni në lavaman ose banjo. Përforconi gypin me zixhim nëpër hapësirën e gjunjit, që të mos pik në dysheme.

B Gypin shkarkues mund të instaloni në mënyrë direkte në tubacionin e lavamanit.

C Gjithashtu, gypin shkarkues mund të instaloni në tubacionin nëpërmjet të sifonit në muri, ai nevojitet të jetë i instaluar me rregullsi, që të pastrohet.

ADERIMI NË RRJETËN ELEKTRIKE

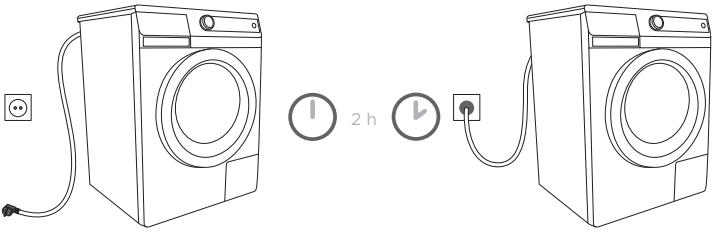

Te aderimi i parë, makina nevojitet të qëndrojë qetë 2 orë, paraprakisht se ta aderoni në rrjetën elektrike.

Aderoni makinën me rrjetën elektrike nëpërmjet të prizës në muri me kabllonë kyçëse. Nuk lejohet aderimi i makinës në rrjetën elektrike nëpërmjet të vazhduesit elektrik – rreziku i tejnxehjes dhe zjarrit. Tensioni i lejuar elektrik dhe të dhënat tjera jan të shënuara në pllakën e të dhënave elementare nën kornizën e derës së makinës.

Rekomandojmë përdorimin e elementit mbrojtës nga tensioni (overvoltage protection) për mbrojtje nga rrufeja.

Priza në muri nevojitet të jetë qasëse dhe nevojitet të ketë kontakt tokëzues (duke përfilluar rregullat në fuqi).

Aderimin fiks (përmanent) nevojitet të kryej profesionisti.

Mos kyçni aparatin në prizën që është e paraparë për aparatin e rruajtjes ose terësin e flokëve.

LËVIZJA DHE TRANSPORTIMI

Pas transportimit, makina nevojitet të qëndroj qetë para kyçjes në rrjetën elektrike së paku 2 orë. Rekomandojmë, që pozicionimin dhe kyçjen të kryej personi i aftësuar për këte.

Para aderimit të aparatit, nevojitet që me saktësi të lexohet udhëzimi për përdorim. Evitimi i prishjes, resp. reklamacioni i shkaktuar për shkak të aderimit dhe përdorimit jo të rregullt të aparatit nuk janë lëndë e reklamacionit.

TRANSPORTIMI I SËRISHËM

Para transportimit të sërishëm, vëndoni së paku një shufër bllokuese (siguresë transportimi), që tu largoheni dëmtimeve të makinës për larjen e rrobave..

PARA PËRDORIMIT TË PARË

Hapni derën e makinës së shkyçur për larje me ndihmën e dorezës në drejtim të vetvetes.

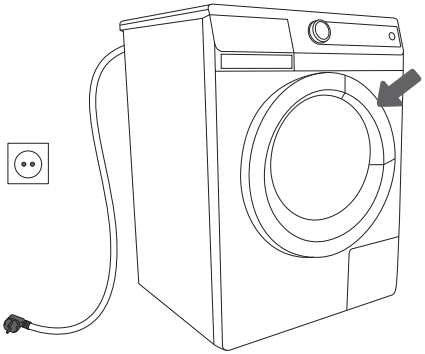

1

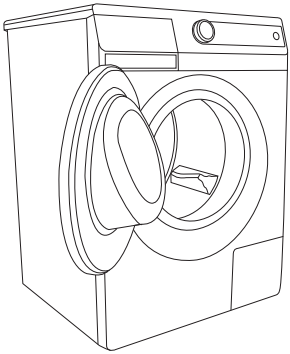

2

Para përdorimit të parë, pastroni kazanin e makinës edhe ate me leckë të lagshtë dhe lëndë pastruese të rralluar, ose përdorni program vetë-pastrues (SteriTub).

HAPAT E LARJES (1 - 7)

HAPI I 1.: MERRNI NË PËRFILLJE ETIKETAT NË RROBA

Larja e zakonshme; Rrobat e ndjeshme	Larja maks. 95°C	Larja maks. 60°C	Larja maks. 40°C	Larja maks. 30°C	Larja në dorë	Larja nuk lejohet
Zbardhja	Zbardhja në ujë të ftohtë			Zbardhja nuk lejohet		
Larja në pastrim kimik	Pastrim kimik me të gjithë lëndët pastruese	Perchloretyhlene R11, R113, naftë		Pastrim kimik në kerozinë, në alkool të pastër dhe në R 113		Pastrimi kimik nuk lejohet
Hekurosja	Hekurosja e nxehtë 200°C	Hekurosja e nxehtë 150°C		Hekurosja e nxehtë 110°C		Hekurosja nuk lejohet
Terja	Shtrini në bazë të rrafshë	Varni të lagështa Varni		Temp. e lartë Temp. e ulët		Nuk lejohet terja në makinën për terjen e rrobave

350133

HAPI I 2.: PËRGATITJA PËR LARJEN E RROBAVE

1. Rradhitni rrobat në bazë të pëlhurave, ngjyrave, shkallës së përlyerjes dhe temperaturës së lejuar për larje (shiqo Tabelën e programeve).
2. Mbyllni pullat dhe zinxhirët, lidhni shiritat dhe ktheni xhepat jashtas, evitoni pullat e ndryshme metalike, të cilat mund të dëmtojnë rrobat, brendësinë e makinës ose mund të shtupojnë tubacionin.
3. Rrobat shum të ndjeshme dhe copat e vogla të rrobave futni në qeskën e dedikuar për këte nga tekstili.
   (Qeskën e dedikuar nga tekstili mund ta bleni shtojcë.)

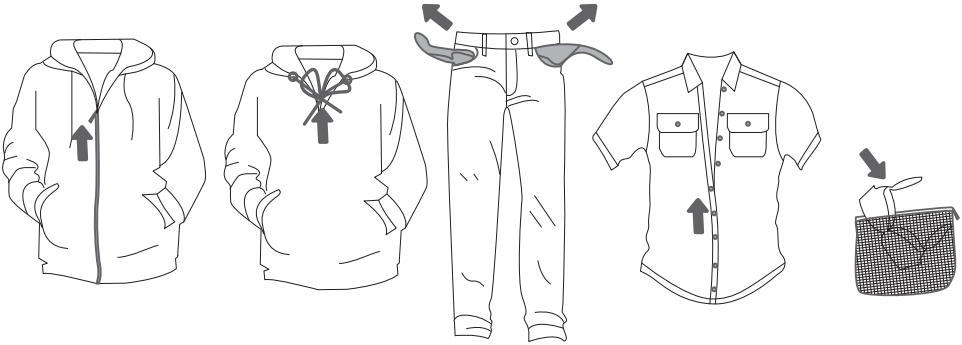

VKYÇJA E MAKINËS PËR LARJEN E RROBAVE

Makinën e kyçni në rrjetën elektrike me kabllonë kyçëse dhe e kyçni edhe në furnizim me ujë.
Për ndriçimin e kazanit (e kan vetëm disa modele) rrotulloni pullën për përzgjedhien e programit në cilindo pozicion.

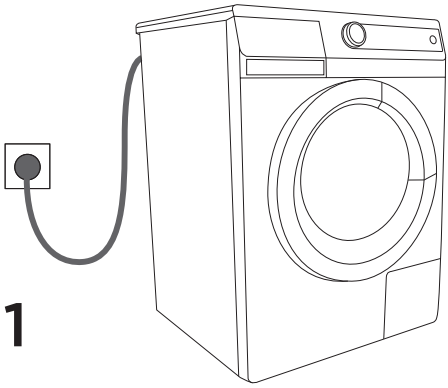

1

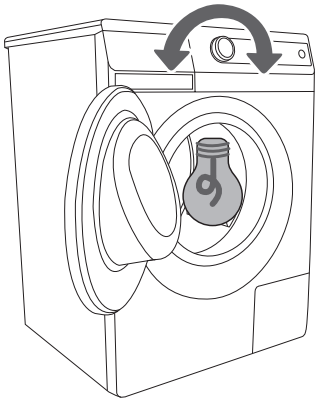

2

MBUSHJA E MAKINËS PËR LARJE

Me ndihmën e dorezës, hapni derën e makinës në drejtim të vetvetes. Futni rrobat në kazan (para veprimit në fjalë bindeni që kazani është i zbrazët). Mbyllni derën e makinës për larje.

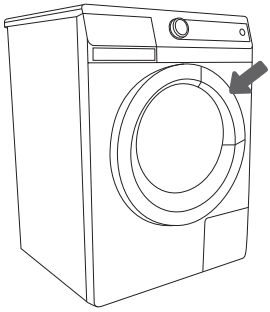

1

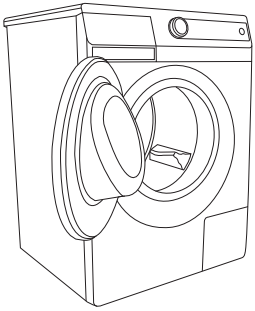

2

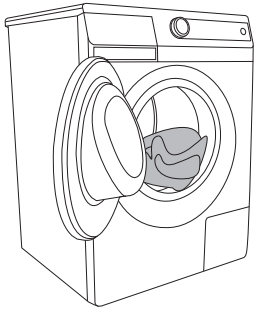

3

HAPI I 3.: PËRZGJEDHIA E PROGRAMIT

Programin e përzgjedhni me rrotullimin e pullës majtas ose djathtas (në bazë të llojit / përlyerjes së rrobave) – shiqo tabelën e programeve.

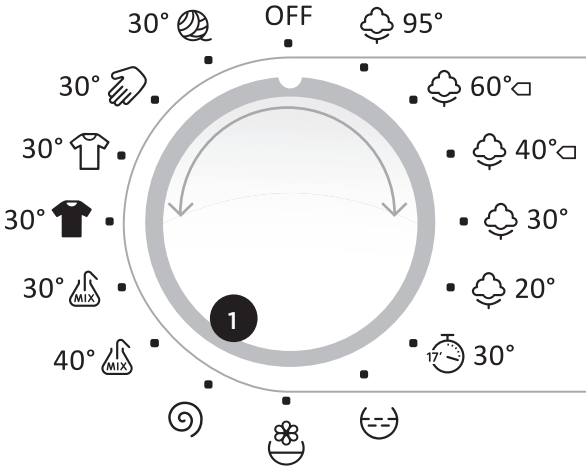

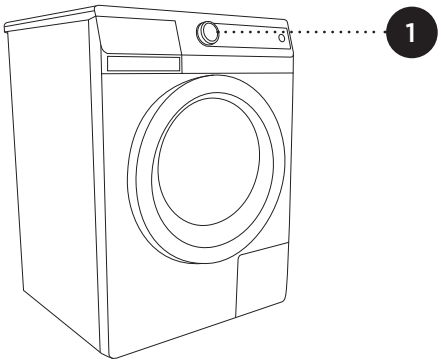

Gjatë funksionimit, pulla nuk rrotullohet automatikisht.

Programet e larjes janë programe të tërësishme, këtu rrjedhin të gjitha fazat e larjes, kyçur zbutja dhe shtrydhja.

TABELA E PROGRAMEVE

Programi:	Mbushja max.	Rrobat	Funksionet shtesë
Pambuku 20°C - 95°C	7 kg/ 6 kg 6,5 kg″ 6 kg″/ 5,5 kg″	Rrobat jo të ndjeshme nga pambuku dhe liri (peshqirat, teshat intime, majicat, rrobat nga frotiri, trikojat, çarçafet, peshqirat kuzhinore,...)	• shtrydhje • pompa stop • normal • eco care • time care • paralarja* • antialergic* • shpërlarje shtesë (*përveç se 20°C)
Larje e shpejtë 17´ 30°C	2 kg/ 2 kg 1,5 kg″/ 1,5 kg″	Rrobat pak të përlyera, për freskimin e rrobave... – kursimi i kohës dhe energjisë.	• shtrydhje • pompa stop • normal
Mix/Sintetik 30°C - 40°C	3 kg/ 3 kg 3 kg″/ 3 kg″/ 2,5 kg″	Robat e ngjyrshme (të ngjyrave të ngjashme) nga fijet e tekstilieve të përziera dhe të qëndrueshme (pantallonat, majicat, teshat,...) dhe për rrobat tjera nga poliestri, poliamidi ose përzierjet e këtyre fije me pambuk (këmishat, bluzotë,...).	• shtrydhje • pompa stop • normal • eco care • time care • paralarja • antialergic* • shpërlarje shtesë (*përveç se në 30°C)
E zezë perfekte 30°C	2,5 kg/ 2,5 kg 2 kg″/ 2 kg″	Rrobat e errëta me përdorimin e lëndëve pastruese të dedikuara për larjen e rrobave të zeza, për larje në temperaturat e ulëta, lëkundje të lehtë dhe rrot. të ulëta të shtrydhjes.	• shtrydhje • pompa stop • normal
Shumë e bardhë 30°C	2,5 kg/ 2,5 kg 2 kg″/ 2 kg″	Rroba të ndjeshme, pak të përlyera, siç janë të gjitha llojet e teshave intime, me përdorimin e lëndëve larëse speciale për rrobat e ndjeshme të bardha, për larje në temperatura të ulëta, lëkundje të lehtë dhe rrot. të ulëta të shtrydhjes.	• shtrydhje • pompa stop • normal
Larja me dorë / të ndjeshme 30°C	2,5 kg/ 2,5 kg 1,5 kg″/ 1,5 kg″	Rroba të ndjeshme nga liri, mëndafshi, leshi ose viskoza, të cilat janë të shënuara për larje në dorë (teshat, fustanet, bluzotë,..) dhe perdet. Program shum i lehtë, ruan qëndrueshmërinë e rrobave.	• shpërlarje • pompa stop • normal • time care • shpërlarje shtesë • paralarja
Të leshta 30°C	2 kg/ 2 kg 1 kg″/ 1 kg″	Prodhimet e leshit dhe përzierjes me lesh (fanellat, shallet, shamitë...), të cilat janë të shenjuara për larje në makinën për larje.	• shtrydhje • pompa stop • normal • time care • shpërlarje shtesë

″të dhënat për slim

Programet e pjesërishme	Janë programe të pavarura. Përdoren nëqoftëse nuk nevojitet tërë programi i larjes. Para çdo përzgjedhie të sërishme të programit, makina nevojitet të vendohet së paku për 1 sek. në “0FF”). Rrotullimet e shtrydhjes mund të ulni me butonin (3).
Shpërlarje	Për shpërlarjen e rrobave (edhe për rrobat e lara me dorë), pa shtrydhje të ndërkohëshme dhe me shtrydhje përfundimtare. Me butonin (5b) mund të përzgjedhni shpërlarje shtesë.
Të buta / Delikate	Për zbutje, shtirkosje ose impregnim të rrobave të lara. Mund të përdoret edhe si shpërlarje të shkurtër, por pa shtesën e lëndës për zbutjen e rrobave. Përfundon me shtrydhje përfundimtare. Me butonin (5b) mund të përzgjedhni shpërlarje shtesë.
Rrotullime / Largim i ujit	Për shtrydhjen e rrobave. Nëqoftëse dëshironi që vetëm të pompon pa shtrydhje ujin nga makina, pastaj me shtypjet rradhëshe në butonin (4) ulni rregullimin në rregullim (Largim i ujit).

Për efikasitet më të mirë rekomandojmë mbushje deri në 2/3 në programet Pambuku.

HAPI I 4.: PËRZGJEDHIA E RREGULLIMEVE

Çdo program përmban rregullime elementare, e këta mund të ndryshohen.

Rregullimet i ndryshoni me shtypjen e butonit të dëshiruar (para shtypjes së butonit STARTI/PAUZA).
Disa rregullime në programet e caktuara nuk mund të përzgjidhen, e për këtë ju njofton llambëza rrahëse (shiqo Tabela e programeve).

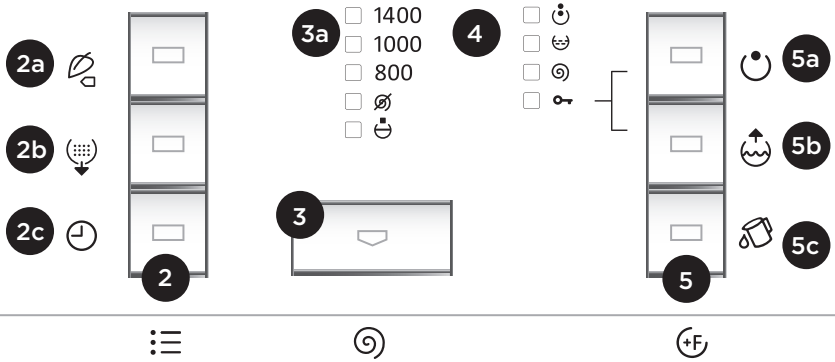

2

Mënyra e larjes (Senso Care)

NORMALcare (Normal)
(Rregullimi elementar)
ECOcare (Program Ekologjik)
(Larje, ku kurseni energjinë – kohë të gjata të larjeve, më pak ujë).
ALLERGYcare (Program kundra alergjisë)
(Larje për rrobat, përdorësit e të cilave janë posaçërisht të ndjeshëm në lëndët larëse – me përdorimin e më shum uji, me shpërlarje shtesë)
TIMEcare (Koha)
(Larje, ku kurseni kohën – kohë të shkurtëra të larjes, më shum ujë).
Për programin Pambuku rekomandojmë mbushje të gjysëmt.
Ndriçon llambëza në butonin e mënyrës së përzgjedhur të larjes.

3

Shtrydhja (Centrifuga)

Për ndryshimin e rrotullimeve të shtrydhjes, gradualisht nga rrotullimet e pararregulluara në programin e përzgjedhur deri në (pompimi pa shtrydhje). Përzgjedhia e fundit është “Pompa stop” , - rrobat mbesin në ujin e fundit për shpërlarje.
Pompën stop e kyçni kur dëshironi që rrobat të mos mbesin shum të zhubravitura, kur nuk keni mundësi t'i nxjerrni menjëherë nga makina pas përfundimit të larjes.
Ndriçon llambëza pranë rrotullimeve të përzgjedhura të centrifugës.

Te modelet e caktuara mund të përzgjedhni rrotullimet e shtrydhjes 600+
(**+** dmth. që kohëzgjatja e shtrydhjes është zgjatur për 1 minutë).

HAPI I 5.: PËRZGJEDHIA E FUNKSIONEVE SHTESË

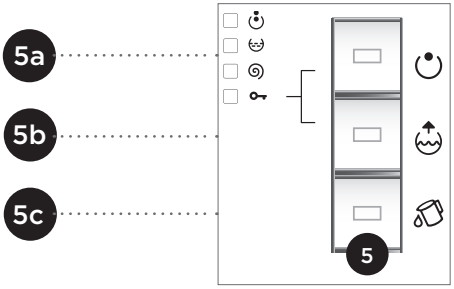

Funksionet i kyçni/shkyçni me shtypjen e butonit të dëshiruar (para shtypjes së butonit STARTI/ PAUZA).

Disa rregullime në programet e caktuara nuk mund të përzgjidhen, e për këtë ju njofton llambëza rrahëse (shiqo Tabela e programeve).

5a

Para larje

Për larjen e rrobave shum të përlyera, me përlyerje sipërfaqore kokëforte.

5b

Ujë shtesë

Për larjen e rrobave me sasi të madhe të ujit dhe me shpërlarjen shtesë në disa programe.

5c

Program vetë-pastrimi (SterilTub)

Për evitimin e jopastërtive, bakterieve dhe duhmave të padëshirueshme eventuale nga makina për larjen e rrobave.
Mund të përzgjidhet vetëm në programin Pambuku 95°C (Normal care) dhe trusni butonin (5c). Njëkohësisht nuk ka mundësi të përzgjidhet asnjë funksion tjetër. Zbrazni kazanin e makinës për larje dhe shtoni pak pluhur detergjenti; gjatë realizimit të programit, në makinë nuk guxon të ketë rroba. Rekomandojmë që programin vetëpastrues të kurdisni së paku një herë në muaj.

5a + 5b

Siguresë për fëmijët

Për garantimin e sigurisë. Ate e kyçni me shtypjen e njëkohësishme në butonet (5a) dhe (5b) për më së paku 3 sekonda. Përzgjedhia vërtetohet me kyçjen e llambëzës sinjalizuese.
Me procedurën e njejtë, mbrojtjen e fëmijve edhe e shkyçni.
Derisa është e kyçur mbrojtja e fëmijve, nuk mund të ndryshoni programin, rregullimet ose funksionet shtesë. Vetëm mund të shkyçni makinën për larje, nëqoftëse rrotulloni pullën për përzgjedhien e programit (1) në pozicionin “OFF”. Mbrojtja e fëmijve mbetet aktive edhe pas shkyçjes së makinës për larje. Nëqoftëse dëshironi të përzgjedhni program të rinj, mbrojtjen e fëmijve nevojitet ta shkyçni.

Pas shkyçjes së makinës, të gjitha rregullimet shtesë kthehen në vlerat elementare, përveç të mbrojtjes së fëmijve.

GJENDJA E GATISHMËRISË SË ULËT

Nëqoftëse pas kyçjes së makinës nuk kurdisni asnjë program, respektivisht nuk ndërmerrni asnjë veprim, llambëzat në butone respektivisht llambëzat për indikacionin e fazave të larjes do të shuhen pas 5 minutash.
Llambëza në butonin (6) (START/PAUZA) do të rreh.

P o = fuqia e ponderuar në gjendje të shkyçjes [W]	0,25
P l = fuqia e ponderuar në gjendje të gatishmërisë [W]	1,00
T l = koha në gjendje të gatishmërisë [min]	10,0

Për shkak të temperaturës së ulët të ujit, tensionit të ulët të rrymës dhe mbushjeve të ndryshme me rroba, koha e larjes mund të ndryshojë.

HAPI I 6.: NISJA E PROGRAMIT

Shtypni butonin (6) STARTI/PAUZA.

Ndriçojnë llambëzat në butone dhe llambëzat për shfaqjen e fazave të larjes.

HAPI I 7.: PËRFUNDIMI I LARJES

Rrahin llambëzat për shfaqjen e fazave të larjes.

- ☐
- ☐
- ☐

1. Hapni derën e makinës për larje.
2. Nxjerrni rrobat nga kazani.
3. Mbyllni derën!
4. Shkyçni (mbyllni) furnizimin me ujë.
5. Shkyçni makinën e larjes (Pulla për përzgjedhien e programit (1) në pozicionin »0FF«).
6. Nxjerrni kabllonë kyçëse nga priza.

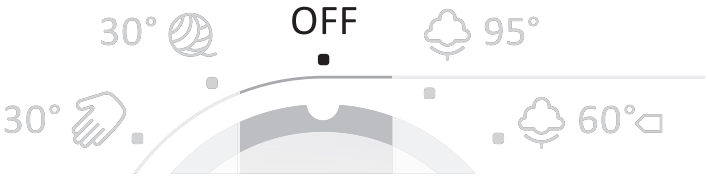

PASTRIMI DHE MIRËMBAJTJA

Para pastrimit, shkyçni makinën nga rrjeta elektrike.

Pastrimin dhe mirëmbajtjen e makinës nuk lejohet të kryejnë fëmijt pa mbikëqyrjen përkatëse!

PASTRIMI I ENËS DOZUESE

Sipas nevojës, pastroni enën për dozimin e lëndëve larëse.
Enën e dozimit mund të tërheqni krejtësisht nga shtëpiza edhe ate me shtypjen e gjuhëzës.

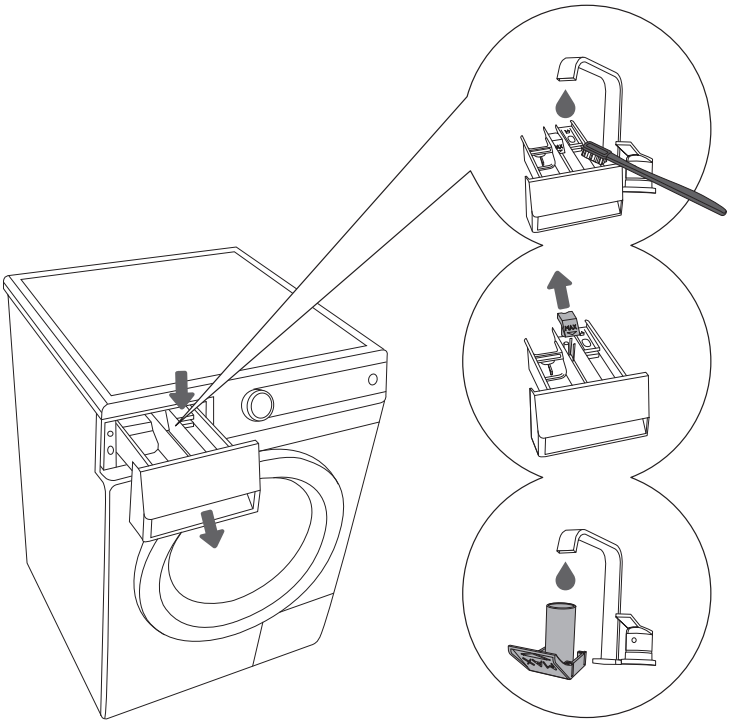

1 Pastroni enën e dozimit me furçë dhe nën ujë të rrjedhshëm dhe thani. Njëkohësisht evitoni edhe mbeturinat eventuale të lëndëve larëse nga fundi i shtëpizës.

2 Evitoni dhe pastroni sipas nevojës kapakëzën e taposë.

3 Kapakëzën e taposë pastroni nën ujë të rrjedhshëm dhe sërish vendoni në vend të vet.

PASTRIMI I SHTËPIZËS SË ENËS PËR DOZIM, RRJETËZËS SË GYPIT FURNIZUES DHE GUARNICIONIT NGA GOMA NË DERË

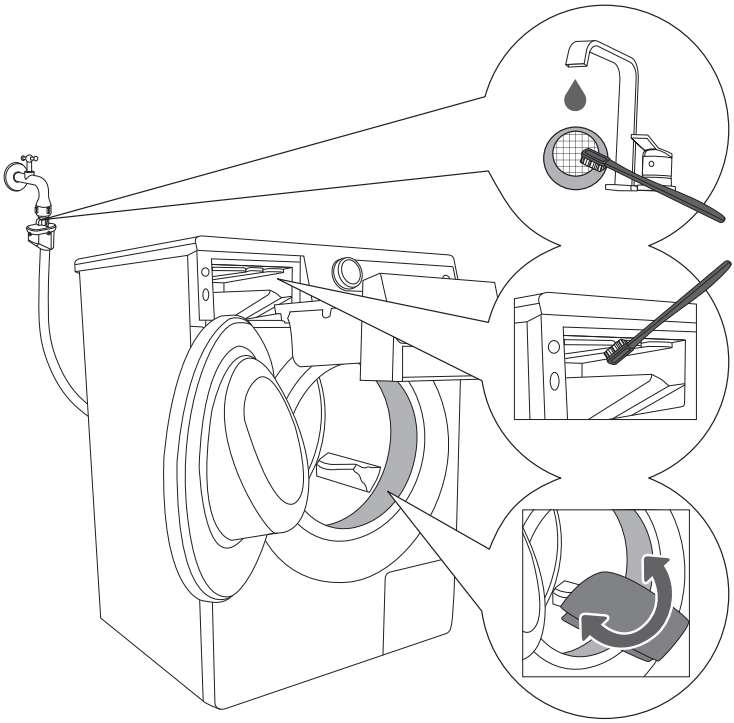

1 Pastroni rrjetëzën në gypin furnizues më shum herë nën ujë të rrjedhshëm.

2 Tërë zonën shpërlarëse të makinës për larje, posaçërisht shobat në anën e sipërme të hapësirës për shpërlarje pastroni me furçë.

3 Pas çdo larje, fshini guarnicionin nga goma në derë të makinës, sepse me këte i zgjatni afatin e jetës.

PASTRIMI I FILTRIT

Te pastrimi mund të rrjedh ca ujë, prandaj është mirë që në dysheme të shtroni leckë absorbuese.

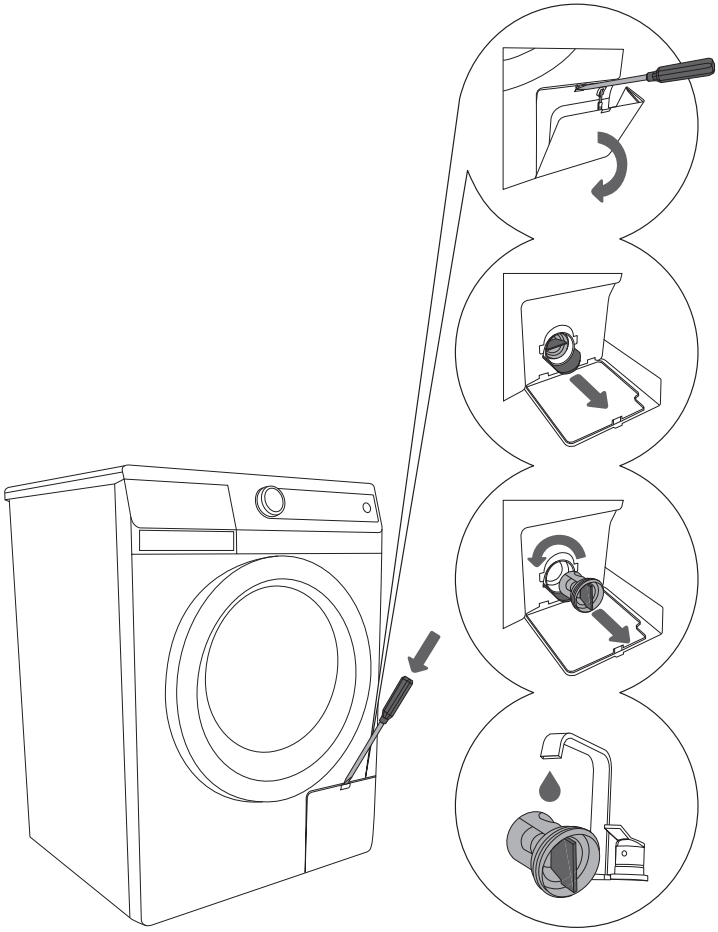

1 Kapakëzën e filterit e hapni me përdorimin e veglave (kaçavidhë e rrafshë ose mbaresë tjetër e ngjajshme).

2 Para pastrimit të filtrit, tërheqni mbaresën për lëshimin e ujit.

3 Gradualisht rrotulloni filtrin në anën e kundërt të akrepit të orës. Tërheqni filtrin (që të rrjedh uji ngadalë).

4 Pastroni ate nën ujë të rrjedhshëm.

Vendoni filtrin përsëri në vend të vet, siç është shfaqur në fotos dhe pastaj e vidhoni në drejtim të akrepit të orës. Për puthitje të mirë nevojitet që sipërfaqja e guarnicionit të jetë e pastër.

Filtri nevojitet të pastrohet kohë pas kohe, posaçërisht pas larjes së rrobave me shum fije ose të vjetra.

PASTRIMI I MAKINËS PËR LARJEN E RROBAVE

Shtëpizën e makinës e pastroni me leckë të butë dhe lëndë pastruese të rralluar.

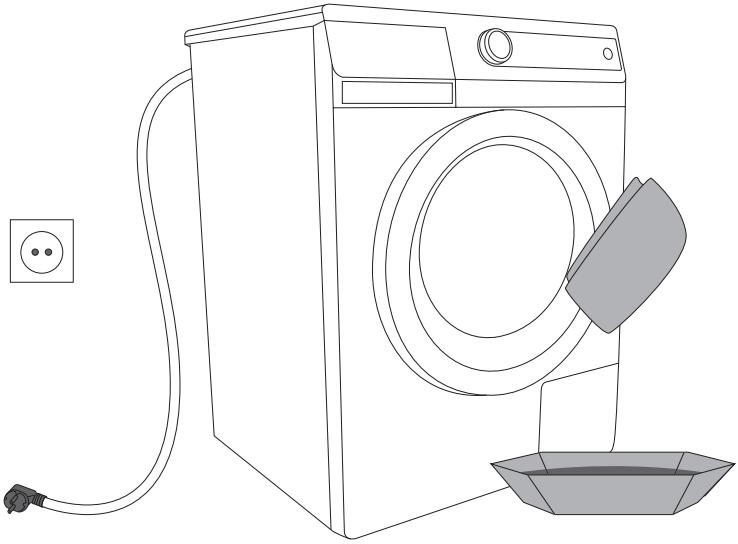

Para pastrimit, makinën shkyçni nga rrjeta elektrike.

Pajimet shtesë dhe ndihmesat për mirëmbajtje mund t'i shiqoni në Web faqen tonë: www.gorenje.com

NDËRPRERJET DHE NDRYSHIMI I PROGRAMIT

Vetëndërprerja (fizike)
Programin e ndërpreni nëqoftëse rrotulloni pullën (1) për përzgjedhien e programeve në pozicionin "0FF". Nëqoftëse ka ujë në makinë, përzgjedhni programin shtesë (shtrydhja (+pompimi ⌀) butoni (3)).

Rregullimet personale
Rregullimet fillestare të çdo programi mund të ndryshoni. Pasiqë përzgjedhni programin dhe funksionet shtesë, këtë kombinim mund të ruani me shtypjen dhe mbajtjen 8 sekondëshe të tastit STARTI/PAUZA.
Pasiqë programi ruhet, rrehin të gjitha llambëzat.
Programi është i ruajtur aq kohë, derisa me procedurën e njejtë përsëri nuk e ndryshoni.

Butoni PAUZA
Programin mund të ndërpreni kurdo me shtypjen e butonit STARTI/PAUZA. Nëqoftëse në kazan nuk ka ujë, pas një kohe të caktuar mund të hapni derën, përndryshe jo. Programin e vazhdoni me shtypjen e butonit STARTI/PAUZA.

PENGESAT
Programi ndërprehet, nëqoftëse vjen deri te ndonjë pengesë.
Për këte njoftojnë llambëzat sinjalizuese rrahëse (shiqo kapitullin Pengesat).

Dështimi i tensionit (energjisë elektrike)
Te dështimi i energjisë elektrike ndërprehet programi. Te lidhja e sërishme e furnizimit me energji elektrike, për vazhdimin e programit nevojitet të shtypni butonin STARTI/PAUZA.

Hapja e derës (Ndërprerja e përkohëshme/ Ndërprerja e përgjithmonshme - ndryshimi i programit
Derën e makinës për larjen e rrobave mund të hapni vetëm nëqoftëse është niveli i ujit mjaft i ulët në makinë, përndryshe, nevojitet që së pari të zbrazni ujin nga makina, (përdorni programin shtesë të pompimit të ujit, resp. shtrydhjes).

Nëqoftëse te dështimi i energjisë elektrike uji gjendet akoma në makinë, jeni të kujdesshëm që të mos hapni derën para se të nxjerrni (pomponi) ujin nga makina (shiqo Programet/ programet e pjesërishme: Shtrydhja/Pompimi).

SI TË VEPROHET...?

Makina për larje vetëkontrolon funksionimin e funksioneve të veçanta gjatë larjes. Nëqoftëse konstaton çrregullsi, lajmëron gabimin ashtu, që fillojnë të rrahin llambëzat sinjalizuese në ritëm të caktuar. Numri i rrahjeve ndryshon në bazë të llojit të pengesës. Makina lajmëron gabimin, derisa nuk e shkyçni. Nëqoftëse gabimi është te nxehja, makina megjithate përfundon programin e larjes, por pa nxehje. Për shkak të pengesave nga rrethi (p.sh. instalimi elektrik), mund të vijë deri te lajmërimi i gabimeve të ndryshme. Në këte rast:

- shkyçni makinën, pritni ca sekonda,
- kyçni makinën për larje dhe përsëritni programin e larjes.
- Nëqoftëse gabimi përsëritet, thirrni serviserin, (qendra e thirrjeve).

Garancioni nuk përfshin gabimet që janë pasojë e çrregullimeve nga rrethi (rrufeja, instalimi elektrik, fatkeqsitë natyrore).

TABELA E PENGESAVE DHE GABIMEVE

Pengesa/gabimi	Shkaku	Si të veprohet...?
Makina nuk punon.	• Makina nuk është nën tension.	Kontroloni se a është: • spina në prizë, • tension në prizë, • siguresa e mirë.
Uji rrjedh nga makina.	• Filtri nuk është i vidhuar. • Gypi furnizues në është mirë i vidhuar në makinë ose në rubinetën e ujit. • Gypi shkarkues ka pikur poshtë.	• Vidhoni mirë filtrin. • Vidhoni fortë gypin furnizues. • Përforconi gypin shkarkues në tubacion.
Gjatë funksionimit, makina lëviz.	• Makina nuk është mirë e barazpeshuar. • Suguresat e transportimit nuk janë të evituara.	• Barazpeshoni makinën me këmbëzat rregulluese. • Evitoni siguresat e transportimit.
Makina vibron gjatë shtrydhjes.	• Rrobat e rradhitura jonjëtrajtshëm, nëqoftëse ka pak rroba (p.sh. vetëm manto për banjo).	• Kjo është normale, makina do të ul vetë numrin e rrotullimeve, nëqoftëse vibrimet do të jenë të fuqishme. Lani sasi më të mëdha të rrobave.
Gjatë procesit të larjes paraqitet shkumim i madh.	• Dozimi shum i lartë i lëndëve për larje.	• Dozoni lëndë larëse sipas udhëzimeve të prodhuesit duke marrë në përfillje ngurtësinë e ujit dhe përlyerësinë e rrobave. Përdorni vetëm lëndë larëse të parapara vetëm për makinë.
Rrobat nuk janë të shtrydhura si zakonisht. Makina nuk lajmëron gabimin.	• Makina ka kyçur funksionimin UKS*. Për shkak të rradhitjes së dobët në kazan, makina automatikisht ka ulur rrotullimet e centrifugës.	• Makina funksionon normalisht. Rekomandojmë që të lani bashkarisht copa rrobash të mëdha dhe të vogëla.
Në rroba gjenden mbeturina yndyrore.	• Dozimi i vogël i lëndëve për larje (rrobat kan qenë shum të yndyrshme).	• Lani rrobat edhe njëherë. Te përlyerja e madhe dozoni më shum lëndë për larje ose përdorni lëndë fluide për larje.
Në rroba kan mbetur njolla.	• Keni përdorur lëndë fluide për larje ose detergjent për rroba të ngjyrshme që nuk përmban lëndë për zbardhje. • Keni përzgjedhur program joadekuat.	• Përdorni lëndë për larje që përmban zbardhës. • Përdorni mjete speciale për evitimin e njollave.
Në rroba shihen mbeturina të bardha të detergjentit.	• Kjo nuk është për shkak të shpërlarjes së dobët të makinës suaj, por lëndëve për larje pa fosfate, të cilat përmbajnë përbërësi joshkrirëse në ujë (zeolite) për zbutjen e ujit. Këto përbërësi ngjiten në rroba.	• Menjëherë dhe përsëri shpërlani rrobat. • Përdorni lëndë fluide për larje, të cilat nuk përmbajnë zeolite. • Tentoni të evitoni mbeturinat me furçë.
Në enën e dozimit ka mbeturina të detergjentit.	• Qarkullimi i vogël i ujit. Disa nga detergjentet ngjiten në enë nëqoftëse ajo është e lagshtë.	• Pastroni rrjetëzën në gypin furnizues. • Para dozimit të detergjentit fshini enën e dozimit.
Lënda për zbutje nuk ka dalë krejtësisht, uji mbetet në ndarës.	• Kapaku thithës nuk është i venduar me rregullsi ose është i shtupuar.	• Pastroni enën e dozimit dhe vëndoni kapakun përsëri ashtu që të bje në vend të vet.
Duhma e padëshirueshme në kazan të makinës.	• Mbeturinat e pëlhurave, detergjentit dhe lëndës për zbutje në filtër. • Zhvillimi i bakterieve.	• Kontroloni pastërtinë e filtrit. • Kurdisni programin vetpastrues (shiqo kap.: përzgjedhia e funskioneve shtesë).

Pengesa/gabimi	Shkaku	Si të veprohet...?
Koha e larjes është më e gjatë se zakonisht. Në indikator korigjohet koha.	• Temperatura e ulët e ujit hyrës. • Makina ka kyçur funksionimin UKS* për shkak të rrobave të rradhitura jonjëtrajtshëm. • Tensioni rrjetor i ulët. • Ka dështuar furnizimi me elektrikë.	• Kohëzgjatja e programit mund të zgjat deri në 60%, por makina funksionon normalisht. • Koha zgjatet për kohëzgjatjen e dështimit. • Koha zgjatet për shkak të shpërlarjeve shtesë.
GABIMI2 Makina nuk e nis programin për larje • në fillim të larjes: rreh llambëza sinjalizuese STARTI/PAUZA (makina lajmëron gabimin- llambëzat rrahin periodikisht dy herë).	• Dera e hapur, resp. jo mirë e mbyllur.	• Mbyllni derën ashtu që e trusni kah makina. • Përsëri shtypni në START.
GABIMI3 Uji nuk hyn në makinë (pas përafërsisht 4 min. lajmëron gabimin – llambëzat rrahin periodikisht tre herë)	• Niveli ujit nuk është arrijtë. • Hyrja e ujit në makinë e penguar.	Kontroloni se a është: • rubineta e ujit e mbyllur, • rrjetëza në gypin furnizues të ujit e pastër, • Përsëri shtypni butonin START.
GABIMI6 Temperatura nuk ka arrijtë (makina lajmëron gabimin - llambëzat rrahin periodikisht gjashtë herë).	• Gabimi në nxehës, resp. dështimi i nxehësit. • Uji hyrës shum i ftohtë. • Futja e ujit me dorë.	• Shkyçni makinën, pritni ca sekonda. • Kyçni makinën dhe përsëritni programin e larjes. • Nëqoftëse përsëritet gabimi, thirrni serviserin.
GABIMI7 Uji del nga makina shum dobët ose aspak. (makina lajmëron gabimin - llambëzat rrahin periodikisht shtatë herë).	• Shkarkimi i ujit nga makina është i shtupuar.	Kontroloni se: • a është filtri i pastër, • mos është gypi shkarkues i thyer, • mos është tubacioni (sifoni) i shtupuar, • mos është gypi shkarkues i venduar më lartë se 1 m. • Përsëri trusni butonin START.

Shpërndarja jo e njëtrajshtme e rrobave ose e grumbujve me rroba në rrotullën e lavatriçes mund të shkaktojë probleme, siç janë vibrimi dhe funksioni me zhurmë. Pajisja do t'i dallojë këto probleme dhe do të aktivizojë UKS.*
Ngarkesat më të vogla (p.sh. një peshqir, një pulovër, një rrobë banjo, etj.) ose veshjet prej materialesh me karakteristika të veçanta gjeometrike nuk mund të shpërndahen në mënyrë të njëtrajtshme virtualisht në rrotullën/kazanin e lavatriçes (pantoflat, artikujt e mëdhenj, etj.). Kjo rezulton në disa tentativa për të ri-shpërndarë rrobat, që nga ana tjetër çon në kohëzgjatje më të madhe të programit. Në raste ekstreme të kushteve të pafavorshme, programi mund të realizohet pa ciklin e shtrydhjes.
UKS lejon funksionim të qëndrueshëm dhe rrit jetëgjatësinë e pajisjes.

Nëqoftëse edhe pas përfilljes së këshillave të larpërmendura nuk keni evituar pengesën, thirrni servisin e autorizuar. Evitimi i prishjes, resp. reklamacionit që është shkaktuar për shkak të aderimit ose përdorimit të parregullt të makinës, nuk është lëndë e garancionit. Në këto raste, shpenzimet e ndreqjes i paguan vetë përdorësi.

KËSHILLA PËR LARJE DHE PËRDORIM TË KURSYESHËM TË MAKINËS PËR LARJEN E RROBAVE

Prodhimet e reja nga tekstili me ngjyrë, së pari herë lani veças nga rrobat tjera.

Rrobat shum të përlyera lani me sasi të vogla dhe dozoni më shum lëndë për larje, resp. përdorni programin e paralarjes.

Njollat kokëforte i lyeni para larjes me lëndë të posaçme për evitimin e njollave. Rekomandojmë »Këshillat e gjyshes për evitimin natyral të njollave«.

Te rrobat pak të përlyera, rekomandojmë përzgjedhien e programit pa paralarje, përdorimin e programeve të shkurtëra (p.sh. Time Care) dhe përzgjedhien e temperaturës më të ultë të larjes.

Te larja e shpeshtë e rrobave te temperaturat e ulëta dhe me lëndë larëse fluide mund të zhvillohen bakterie, të cilat shkaktojnë duhma të padëshirueshme në makinë. Për parandalimin e kësaj, rekomadojmë që kohë pas kohe të aktivizoni programin vetëpastrues (shiqo përzgjedhia e funksioneve shtesë.)

Rekomandojmë që t'i shmangeni larjes së sasive shum të vogla të rrobave, për shkak të kursimit të energjisë elektrike dhe karakteristikave më të mira të funskionimit të makinës.

Rrobat e paluara, para futjes në makinë i shkrifni.

Përdorni vetëm lëndë për larje të rrobave në makinë.

Detergjentet ose lëndët fluide për larje nevojitet t'i dozoni sipas udhëzimeve të prodhuesit, në bazë të temperaturës për larje dhe programit të përzgjedhur të larjes.

Te ngurtësia e ujit mbi 14°dH nevojitet përdorimi i zbutësve të ujit. Dëmtimi i nxehësit, i cili mund të jetë pasojë e përdorimit jo të rregullt të zbutësve të ujit, nuk është lëndë e garancionit. Të dhënën për ngurtësinë e ujit mund të kontroloni te distributeri lokal i ujit.

Nuk rekomandojmë përdorimin e lëndëve për zbardhie në bazë të klorit, sepse ata mund të dëmtojnë nxehësin.

Mos vendoni detergjent në forma të topit në enën e dozimit, sepse këto mund të shtupojnë gypin në makinën e larjes.

Te përdorimi i mjeteve të trasha-fluide për përkujdesie, rekomandojmë rrallimin me ujë, që të parandaloni shtupimin e gypit shkarkues nga ena e dozimit.
Lëndët fluide për larje janë të dedikuara programeve pa paralarje.

Te rrotullimet e larta të shtrydhjes, në rroba mbetet më pak lagështi, prandaj terja në makinën për terje është më kursyese dhe më e shpejtë.

Ngurtësia e ujit	Shkallat e ngurtësisë			
	°dH (°N)	m mol/l	°fH(°F)	p.p.m.
1 - e butë	< 8,4	< 1,5	< 15	< 150
2 - e mesme	8,4 - 14	1,5 - 2,5	15 - 25	150 - 250
3 - e fortë	> 14	> 2,5	> 25	> 250

Në rast të ujit të ngurtë, lëndën për larje dozoni sipas tabelës për shkallën e ngurtësisë 1 dhe sasi adekuate të lëndës për zbutjen e ujit (merrni në përfillje udhëzimet e prodhuesit).

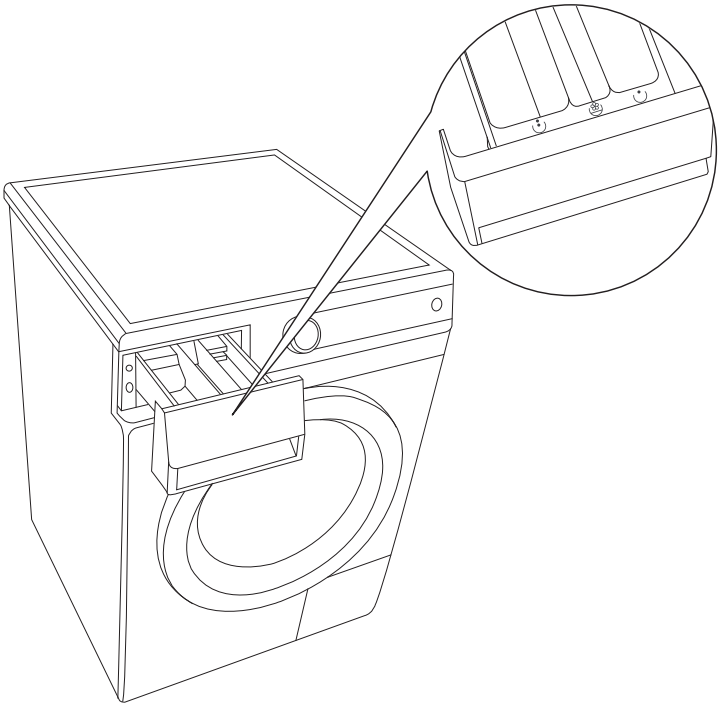

Makinës për larje i është bashkangjitur pllaka mbyllëse, që në ndarësin e majtë të mund të mbushni edhe lëndë fluide për larje (varësisht nga modeli). Te detergjentet, pllaka mbyllëse është e ngritur, kurse te lëndët fluide për larje nevojitet ta lëshoni poshtas.

Nëqoftëse përzgjedhni paralarje, pastaj, në kanalin për larje dozoni vetëm lëndë pastruese të pluhurt.

	paralarja
	larja
	zbutja

KËSHILLAT E GJYSHES PËR EVITIMIN NATYRAL TË NJOLLAVE

Para se të përdorni mjete të dedikuara për evitimin e njollave, te njollat më të vogla dhe të thjeshta përdorni mjete natyrale, të cilat nuk dëmtojnë rrethin.
Por nevojitet të merrni masa menjëherë! Njollat nevojitet të lagen me spuzhvë absorbuese , resp. me peshqir nga letra, pastaj të shpërlahet me ujë të ftohtë (vokët), e kursesi me ujë të nxehtë!

Njolla	Evitimi i njollës
Llaqet e ngjyrta	përdorni terpentinë; shpërlani me shkumë sapuni (paraprakisht provoni në vend të fshehtë)
Boronicat	liri – lagështoni me dhallë; shpërlani me ujë të ftohtë, pastaj me ujë të ngrohtë leshi – së pari qitni lëng limone, pastaj shpërlani mëndafshi – fshini me shpirit
Çaj	shpërlani me ujë të ftohtë (sipas nevojës edhe sapun për evitimin e njollave)
Çokollata	shpërlani me shkumë sapuni të vokët; qitni lëng limone dhe shpërlani
Ngjyrë e zezë	qitni lëng të ngrohtë limone; shpërlani, qitni qumësht, pritni të thahet; shpërlani
Fllomastrat	përdorni përzierjen e uthullës dhe shpiritit (1:1); shpërlani me lëng limone; shpërlani
Mustardë	shpërlani me ujë të ngrohtë, resp. lagështoni me sodë, shpërlani
Dredhzat	lagështoni në përzierje të uthullës dhe ujit
Vezët	qitni krypë dhe pritni të thahet
Kakao	pëlhurat e bardha – lagështimi në ujë të njelmtë
Keri, kurkuma	përdorni tretësirën e glicerinës; shpërlani
Katrani	qitni tëlyn kikiriku ose tëlyn kikiriku të thjeshtë; pastaj lani
Kafeja	shpërlani me ujë të njelmët ose lagështoni në ujë të njelmët
Lapsi kimik	spërkatni me llakun për flokët; thani, shpërlani me përzierjen e uthullës dhe ujit – lagështoni me vodka dhe absorboni me spuzhvë
Karota	qitni me sapun të fortë, lagështoni në ujë; shpërlani
Krema për këpucë	qitni vaj kuzhine; shpërlani
Gjaku	shpërlani me ujë të ftohtë
Gjaku – i tharë	përdorni terpentinë; shpërlani me shkumë sapuni (paraprakisht provoni në vend të fshehtë)
Shiriti ngjitës	hekurosni; ndërmjet të pllakës së hekurosjes dhe pëlhurës vendoni peshqir nga letra.

Njolla	Evitimi i njollës
Ngjitësi	lagështoni në shpirit (ose përzierje të uthullës dhe ujit); shpërlani
Grimi	përdorni lëndë larëse për xhama dhe peshqir nga letra
Tëlyni	shpërlani me shkumë sapuni të nxehtë (nëqoftëse këte e lejon pëlhura)
Yndyra	mësalla – qitni pluhur pjekie, furçoni pas një kohe leshi – e evitoni me ujë mineral përdorni përzierje të pluhurit për pjekie + uji (ose pastë dhëmbësh); e thani; kërruni njolla e freskët – qitni amidon të patates, pastaj furçoni qumështi – së pari shpërlani me ujë të ftohtë, pastaj me ujë të nxehtë
Pjesët e djegura	vendet e djegura (p.sh. për shkak të hekurosjes) i lagështoni me uthull, lëng limone ose me lëng qepësh; shpërlani
Domatja	njollën e shtresoni me feta të patates së freskët, shpërlani me shkumë sapuni të ngrohët
Myku	lagështoni në dhallë të nxehtë; shpërlani me ujtë të ftohtë
Djersi	lagështoni në acid citrik (12g/l uji); në tretësirë të boraksit ose në uthullën e parralluar; lani të ndjeshme, leshi – fshini me uthullën e rralluar mëndafshi – zieni pataten në ujë pa krypë, ftohni, shtoni pak alkool për ushqim dhe me këte lani mëndafshin
Lakrra e kuqe	shpërlani me ujë të ftohtë (ose qitni boraks), lagështoni; lani
Vera e kuqe	mbiqitni krypë, fërkoni me lëng limone, shpërlani
Të kuq buzësh	shpërlani me përzierje të ujit të vokët dhe shamponit
Ndryshku	e lyejmë me përzierje të lëngut të limonës dhe krypës; thani në diell (paraprakisht provoni në vend të fshehtë) lagështoni në lëngun e drurit të zier të ravenit
Pemët	shpërlani me ujë, mbeturinat fshini me uthull ose lëng limone; lani
Lëng pemësh	lyeni me përzierjen e krypës dhe ujit, leni të veprojë 15 min; lani
Blozë	fërkoni, fryni, miellësoni; mund të qitni krypë dhe të shkundni; ose mund të absorboni me bukë të bardhë
Katrani	teshat i futni në qeskë dhe i ngrini, njollën e ngrirë e kërruani; qitni tëlyn ose dhjam mbi lesh dhe lani
Smir	fshini me tëlyn; lani
Spanaq	fërkoni me patate të freskët; lani
Vulat	fërkoni me limonë dhe krypë; lani
Kullosa	qitni lëng të rralluar të limonit; lani; në njollën e xhinsit qitni pastë dhëmbësh, thani, lani
Dylli (qiri)	teshat futni në qeskë dhe ngrini, kërruani dyllin; mbi të mbeturën qitni peshqir letre dhe hekurosni; lani
Çamçakëz	teshat futni në qeskë dhe ngrini; shngjitni;

EVITIMI

Për **ambalazhimin** e prodhimeve përdorim materiale të pranueshme për rrethin, të cilat pa rrezik për rrethin mund përsëri të ripërpunohen (reciklohen), deponohen ose të asgjësohen. Për këte qëllim, materialet e ambalazhimit janë edhe përkatësisht të shënuara.

Simboli në prodhim ose ambalazhin e tij shënon që me prodhimin nuk lejohet të veproni si me mbeturinat e zakonshme të amvisërisë. Prodhimin nevojitet të dërgoni në vendin përkatës për grumbullimin dhe përpunimin e pajimeve elektrike dhe elektronike.

Te **evitimi** i makinës së harxhuar, kujdeseni për evitimin e kabllosë kyçëse dhe asgjësimin e tastit të derës, që të mos mbyllet dera (mbrotja për fëmijt).

Me mënyrën e rregullt të **evitimit** të prodhimit do të ndihmoni te parandalimi i pasojave eventuale negative dhe ndikimet në rreth dhe shëndetin e njerëzve, të cilat mund të shkaktohen në rastet e evitimit joadekuat të prodhimit. Për informata të hollësishme për evitimin dhe përpunimin e prodhimit, informohuni tek organi kompetent komunal për evitimin e mbeturinave, shërbimin komunal ose në shitoren ku e keni ble prodhimin.

TABELA E KOHËVE

Programet	Temp. [°C]	NORMAL (Normal)	ECOLOGICAL (Program Ekologjik)	TIME (Koha)	ALLERGY (Program kundra alergjisë)
		Koha e larjes [min]			
Shkyçur »OFF«	-	-	-	-	-
Pambuk	95	170	185	130	183
Pambuk	60	159	181 ⏀	92	161
Pambuk	40	189	160 ⏀	74	138
Pambuk	30	121	106	67	133
Pambuk	20	114	112	66	-
Larje e shpejtë 17'	30	17	-	-	-
Shpëlarje	-	23	-	-	-
Të buta / delikate	-	16	-	-	-
Rrotullime	-	14	-	-	-
Mix/Sintetik	40	113	114	53	111
Mix/Sintetik	30	79	102	46	-
E zezë perfekte	30	78	-	-	-
Shumë e bardhë	30	72	-	-	-
Larje me dorë	30	53	-	37	-
Të leshta	30	42	-	27	-

TABELA E VLERAVE SHPENZUESE

Program Pambuku	Mbushja maks në [kg]	Temp. [°C]	Shtrydhja [rrot. /min.]	Efikasiteti i shtrydhjes [%]	Shpenzimi i ujit [L]	Shpenzimi i energjisë [kWh]
(A-30%) ECO* ⧏	7 / 3,5**	60	600-1400	80-53	51	0,84 / 0,73**
(A-30%) ECO* ⧏	7 / 3,5**	40	600-1400	80-53	51	0,67 / 0,58**
(A-30%) ECO* ⧏	6 / 3**	60	600-1400	80-53	49	0,70 / 0,67**
(A-30%) ECO* ⧏	6 / 3**	40	600-1400	80-53	49	0,66 / 0,54**
(A-20%) ECO* ⧏	7 / 3,5**	60	600-1400	80-53	52	0,95 / 0,80**
(A-20%) ECO* ⧏	7 / 3,5**	40	600-1400	80-53	52	0,67 / 0,58**
(A-20%) ECO* ⧏	6 / 3**	60	600-1400	80-53	50	0,85 / 0,72**
(A-20%) ECO* ⧏	6 / 3**	40	600-1400	80-53	50	0,66 / 0,54**
(A-10%) ECO* ⧏	7 / 3,5**	60	600-1400	80-53	52	1,05 / 0,90**
(A-10%) ECO* ⧏	7 / 3,5**	40	600-1400	80-53	52	0,67 / 0,63**
(A-10%) ECO* ⧏	6 / 3**	60	600-1400	80-53	50	1,00 / 0,85**
(A-10%) ECO* ⧏	6 / 3**	40	600-1400	80-53	50	0,66 / 0,62**

* Programi për testime sipas EN 60456 me përzgjedhien e rrotullimeve më të larta
** Gjysëm mbushja

Pambuku 40°C ECO ⧏ dhe 60°C ECO ⧏, janë programe standarde në të cilët mbështeten të dhënat në etiketën energjetike. Ata janë adekuate për larjen e rrobave mesatarisht të përlyera dhe janë programe më efikase në kuptim të shpenzimit të ujit dhe energjisë. Nga shkaku i sipërpërmendur, temperatura faktike e ujit mund të ndryshojë nga temperatura e zakonshme e ciklit.

Program Pambuku	Mbushja maks në [kg]	Temp. [°C]	Shtrydhja [rrot. /min.]	Efikasiteti i shtrydhjes [%]	Shpenzimi i ujit [L]	Shpenzimi i energjisë [kWh]
SLIM						
(A-30%) ECO* ⧏	6,5 / 3,25**	60	800-1400	62-53	49	0,79 / 0,64**
(A-30%) ECO* ⧏	6,5 / 3,25**	40	800-1400	62-53	49	0,55 / 0,48**
(A-30%) ECO* ⧏	6 / 3**	60	800-1400	62-53	49	0,79 / 0,64**
(A-30%) ECO* ⧏	6 / 3**	40	800-1400	62-53	49	0,55 / 0,48**
(A-20%) ECO* ⧏	6,5 / 3,25**	60	800-1400	62-53	50	0,89 / 0,71**
(A-20%) ECO* ⧏	6,5 / 3,25**	40	800-1400	62-53	50	0,60 / 0,52**
(A-20%) ECO* ⧏	6 / 3**	60	800-1400	62-53	50	0,89 / 0,71**
(A-20%) ECO* ⧏	6 / 3**	40	800-1400	62-53	50	0,60 / 0,52**
(A-20%) ECO* ⧏	5,5/2,75**	60	800-1400	62-53	50	0,78 / 0,67**
(A-20%) ECO* ⧏	5,5/2,75**	40	800-1400	62-53	50	0,52 / 0,46**
(A-20%) ECO* ⧏	5 / 2,5**	60	800-1400	62-53	50	0,78 / 0,67**
(A-20%) ECO* ⧏	5 / 2,5**	40	800-1400	62-53	50	0,52 / 0,46**
(A-10%) ECO* ⧏	6 / 3**	60	800-1400	62-53	50	1,02 / 0,89**
(A-10%) ECO* ⧏	6 / 3**	40	800-1400	62-53	50	0,60 / 0,59**

* Programi për testime sipas EN 60456 me përzgjedhien e rrotullimeve më të larta
** Gjysëm mbushja

Pambuku 40°C ECO ⧏ dhe 60°C ECO ⧏, janë programe standarde në të cilët mbështeten të dhënat në etiketën energjetike. Ata janë adekuate për larjen e rrobave mesatarisht të përlyera dhe janë programe më efikase në kuptim të shpenzimit të ujit dhe energjisë. Nga shkaku i sipërpërmendur, temperatura faktike e ujit mund të ndryshojë nga temperatura e zakonshme e ciklit.

Për shkak të oscilimeve në llojin dhe sasinë e rrobave, centrifugimin, oscilimin e rrymës elektrike dhe temperaturës së lagështisë së ambientit, vlerat e matura të zgjatjes së programit dhe shpenzimit të energjisë elektrike mund të ndryshojnë te përdorësi përfundimtar nga të cekurat.

Marrim të drejtë për ndryshimet eventuale dhe gabimet në udhëzimin e përdorimit.