gorenje

Mikrovalovna pečica
Mikrovalovna pećnica
Mikrotalasna rerna
Микробранова печка
Microwave oven
Mikrobølgeovn
Mikrovågsugnen
Mikrobølgeoven
Mikroaaltouuni
Cuptor cu microunde
Мікрохвильова піч
Kuchenka mikrofalowa
Микровълновата фурна

CMO 200 DW II

Navodila za uporabo	**SI**
Upute za uporabu	**BIH HR**
Uputstvo za upotrebu	**BIH SRB, CG**
Упатства за употреба	**MK**
Instruction manual	**GB**
Brugsanvisning	**DK**
Bruksanvisning	**SE**
Bruksanvisning	**NO**
Käyttöohjet	**FI**
Instrucțiuni de utilizare	**RO**
Інструкція з експлуатації	**UA**
Instrukcja obsługi	**PL**
Инструкции за употреба	**BG**

SL	**Navodila za uporabo**	**3**
HR	**Upute za uporabu**	**12**
SRB, CG	**Uputstvo za upotrebu**	**21**
MK	**Упатства за употреба**	**30**
EN	**Instruction manual**	**40**
DA	**Brugsanvisning**	**49**
SV	**Bruksanvisning**	**63**
NO	**Bruksanvisning**	**78**
FI	**Käyttöohjet**	**92**
RO	**Instrucțiuni de utilizare**	**107**
UA	**Інструкція з експлуатації**	**116**
PL	**Instrukcja obsługi**	**125**
BG	**Инструкции за употреба**	**136**

Pred uporabo pozorno preberite navodila in jih skrbno shranite!

Osnovne tehnične lastnosti

Poraba energije: ..... 230V ~ 50Hz, 1080W
Izhodna moč:..... 700W
Delovna frekvenca:..... 2450 MHz
Zunanje dimenzije: .....454mm (D) × 330mm (Š) × 262mm (V)
Dimenzije notranjosti (komore): .....315mm (D) × 296mm (Š) × 211mm (V)
Kapaciteta pečice: ..... 20 litrov
Način kuhanja:.....Sistem vrtljivega podstavka (Φ245mm)
Masa prazne pečice: ..... 14 kg

Ta oprema je označena v skladu z evropsko smernico 2002/96/EG o odpadni električni in elektronski opremi (waste electrical and electronic equipment - WEEE). Smernica opredeljuje zahteve za zbiranje in ravnanje z odpadno električno in elektronsko opremo, ki veljajo v celotni Evropski Uniji.

Nasveti preden pokličete serviserja

1. Če pečica sploh ne deluje, če je ekran prazen oz. napis iz ekrana izgine:
   a) preverite, če je pečica ustrezno priključena. Če ni, odstranite vtič iz vtičnice, počakajte deset sekund in ga ponovno čvrsto vstavite v vtičnico.
   b) Preverite, če ni pregorela električna varovalka oz. če ni glavno varnostno stikalo (FIT) prekinilo električni tokokrog. Če to ni vzrok težave, poskusite na isto vtičnico priključiti drug aparat.
2. Če mikrovalovna pečica ne deluje:
   a) Preverite, če ste nastavili čas delovanja.
   b) Preverite, če so vrata trdno zaprta, da so varnostna zapirala aktivirana. Če niso, pečica ne bo začela sproščati mikrovalovne energije.

ČE Z ZGORNJIMI UKREPI NISTE ODPRAVILI NAPAKE, POKLIČITE NAJBLIŽJEGA **POOBLAŠČENEGA SERVISERJA**.

Motnje radijskih signalov

Delovanje mikrovalovne pečice lahko povzroča motnje na Vašem radijskem, televizijskem ali drugem podobnem sprejemniku. Če pride do motenj, jih lahko ublažite ali odpravite z naslednjimi ukrepi:

a) Očistite površino vrat ter tesnilne površine pečice.
b) Postavite radijski oz. televizijski sprejemnik čim dlje od mikrovalovne pečice.
c) Za radijski oz. televizijski sprejemnik uporabite ustrezno nameščeno anteno, ki bo omogočila čim močnejši sprejem signala.

Namestitev

1. Odstranite vso embalažo iz notranjosti pečice oz. vrat.
2. Ko odstranite embalažo, preverite, če je na pečici prišlo do vidnih poškodb, predvsem:
   - zamaknjena vrata,
   - poškodovana vrata,
   - udrtine ali luknje na steklenem okencu na vratih ali na zaslonu,
   - udrtine v notranjosti (komori) pečice.

   Če ste opazili kakšno izmed navedenih poškodb, **NE** uporabljajte pečice.
3. Mikrovalovna pečica tehta 14 kg; postavite jo na vodoravno podlago, ki je dovolj trdna, da vzdrži njeno težo.
4. Pečico postavite proč od virov vročine in pare.
5. NE postavljajte ničesar na pečico.
6. Pečico postavite vsaj osem centimetrov proč od stranic ter deset centimetrov od zadnje (hrbtne) stene, da zagotovite zadostno zračenje.
7. Ne odstranjujte pogonske gredi vrtljivega podstavka.
8. Kot pri vsakem drugem aparatu velja, da ga smejo otroci uporabljate le pod budnim nadzorom.

OPOZORILO – Ta aparat je potrebno ozemljiti.

Vtičnica, na katero je priključena pečica, mora biti lahko dosegljiva.
Pečica za delovanje potrebuje vsaj 1,1KVA.

Pri nameščanju pečice priporočamo, da se posvetujete s serviserjem.
POZOR: pečica ima notranjo zaščito v obliki varovalke 250V, 8A.

POMEMBNO – za primer menjave vtiča ali priključne vrvice.
Žice v priključnem kablu so pobarvane v skladu z naslednjimi oznakami:

Zeleno-rumena	**ozemljitev**
Modra	**nevtralna**
Rjava	**živa faza**

Ker barve žic priključnega kabla aparata morda ne ustrezajo povsem oznakam na terminalih vtičnice, upoštevajte naslednje:
Žico, ki je obarvana zeleno-rumeno, priključite na terminal vtičnice, ki je označen s črko **E** ali simbolom za ozemljitev ⏚, oz. terminal, pobarvan v zeleno ali zeleno-rumeno.
Modro žico priključite na terminal, označen s črko **N** ali s črno barvo.
Rjavo žico priključite na terminal, označen s črko **L** ali z rdečo barvo.

Pomembna navodila

OPOZORILO - Da bi zmanjšali tveganje opeklin, električnega udara, požara, telesnih poškodb ali presežne količine mikrovalovne energije:

1. Pred uporabo mikrovalovne pečice preberite vsa navodila.
2. Nekateri proizvodi, na primer cela jajca ali zatesnjena embalaža (zaprte steklenke ali stekleničke za otroško hrano z dudo) lahko počijo, zato jih ne segrevajte v mikrovalovni pečici. Nadaljnje podrobnosti poiščite v kuharskem priročniku.
3. Mikrovalovno pečico uporabljajte le v predvidene namene, v skladu z opisi in navodili v tem priročniku.
4. Kot pri vsakem drugem aparatu je potreben strog nadzor, ko ga uporabljajo otroci.
5. Ne uporabljajte mikrovalovne pečice, če ne deluje pravilno, če je poškodovana, ali če vam je padla z rok.
6. Da bi zmanjšali tveganje požara v notranjosti pečice:
   a) Pazite, da ne prekuhate hrane. Če so v pečici za lažje kuhanje prisotni vnetljivi materiali, na primer papir ali plastika, skrbno spremljajte proces peke.
   b) Preden postavite vrečko v pečico, odstranite žičnata zapirala.
   c) Če se vsebina pečice vname, pustite vrata zaprta, izklopite pečico in jo izključite iz vtičnice ali pa prekinite električni tokokrog s pomočjo glavnega stikala.

Varnostna navodila za splošno uporabo

V nadaljevanju navajamo nekaj splošnih pravil, ki jih je, kot pri vseh aparatih, potrebno upoštevati, da bi zagotovili kar najboljše delovanje pečice.

1. Ko uporabljate pečico naj bodo stekleni podstavek, ročica motorja, nastavek (sklopka) ter ležajni obroč vedno nameščeni.
2. Pečico uporabljajte izključno za pripravo hrane in nikoli za, na primer, sušenje obleke, papirja ali drugih ne prehrambenih proizvodov ali za sterilizacijo.
3. Ne aktivirajte pečice, ko je prazna, saj lahko s tem poškodujete pečico.
4. V notranjosti pečice ne shranjujte ničesar, sploh pa ne časopisa, kuharskih knjig ipd.
5. Ne uporabljajte pečice pri vlaganju oz. konzerviranju hrane, saj ga mikrovalovne pečice ne omogočajo. Neustrezno konzervirana hrana se lahko pokvari, njeno uživanje pa je nevarno.
6. Ne kuhajte jajc v lupini, saj lahko počijo. Lahko se zgodi, da med kuhanjem poči tudi olupljeno jajce. Vedno jih kuhajte pokrita, po kuhanju pa počakajte minuto, preden odstranite pokrov.
7. Ne kuhajte hrane, ki je obdana z membrano, kot so rumenjaki, krompir, piščančja jetra ipd., ne da bi pred tem ovojnico na več mestih prebodli z vilicami.

8. Ne vstavljajte ničesar v odprtine v zunanjem ohišju.
9. Nikoli ne odstranjujte posameznih delov pečice, na primer nogic, spojk ipd.
10. Ne kuhajte hrane neposredno na steklenem podstavku. Hrano postavite v/na ustrezen kos posode.

POMEMBNO - KUHINJSKI PRIPOMOČKI; KI JIH NE SMETE UPORABLJATI V MIKROVALOVNI PEČICI

- Ne uporabljajte kovinskih posod ali loncev s kovinskimi ročaji.
- Ne uporabljajte ničesar s kovinsko obrobo ali okrasom.
- Ne uporabljajte zapiral za plastične vrečke iz žice, prevlečene s papirjem.
- Ne uporabljajte posod iz melamina, saj vsebujejo material, ki vsrkava mikrovalovno energijo. Zaradi tega lahko hrana poči ali se mestoma osmodi, čas kuhanja pa bo daljši.
- Ne uporabljajte posod ali steklenic z ozkim vratom, saj lahko ob segrevanju v mikrovalovni pečici počijo.
- Ne uporabljajte običajnih termometrov za meso ali sladice. Na voljo so posebni termometri za mikrovalovne pečice, ki jih lahko uporabljate.

11. Pripomočke za mikrovalovno pečico uporabljajte ob upoštevanju navodil njihovih proizvajalcev.
12. Ne poskušajte cvreti hrane v mikrovalovni pečici.
13. Ne pozabite, da mikrovalovna pečica segreje le tekočino v posodi ali skodelici, ne pa tudi skodelice. Zato bo tudi v primeru, da pokrov ali posoda nista vroča na otip, hrana oz. tekočina oddajala paro ali bo iz nje škropilo, ko jo vzamete iz pečice - enako kot pri običajnem kuhanju.
14. Vedno sami preverite temperaturo skuhane hrane, še posebej, če pogrevate ali kuhate hrano,pijačo za otroke. Priporočamo, da nikoli ne užijete hrane, tekočine neposredno po tem, ko jo vzamete iz pečice, temveč da počakate nekaj minut in premešate, da se vročina enakomerno porazdeli.
15. Po koncu kuhanja hrane ko je pečica izklopljena, in ta vsebuje mešanico masti in vode, na primer jušne osnove, naj ta stoji v pečici še 30–60 sekund, preden jo vzamete ven. S tem omogočite, da se mešanica ustali, hkrati pa preprečite vretje–tvorbo mehurčkov, ko vanjo postavite žlico ali kocko.
16. Ko pripravljate hrano ali pijačo vedno dosledno upoštevajte navodila v kuharski knjigi oz. priročniku in ne pozabite, da se nekatere vrste hrane, na primer božični puding, marmelada in pita z mletim mesom, segrejejo zelo hitro. Hrane z visoko vsebnostjo masti ali sladkorja ne segrevajte ali kuhajte v plastičnih posodah.
17. Pripomočki za kuhanje, ki jih uporabljate, se lahko segrejejo zaradi toplote, ki jo oddaja hrana v njih. To velja posebej, če ste čez vrh ali čez ročaj položili plastično folijo. Zato boste morda potrebovali kuhinjske rokavice.

DIAGRAM OSNOVNIH DELOV

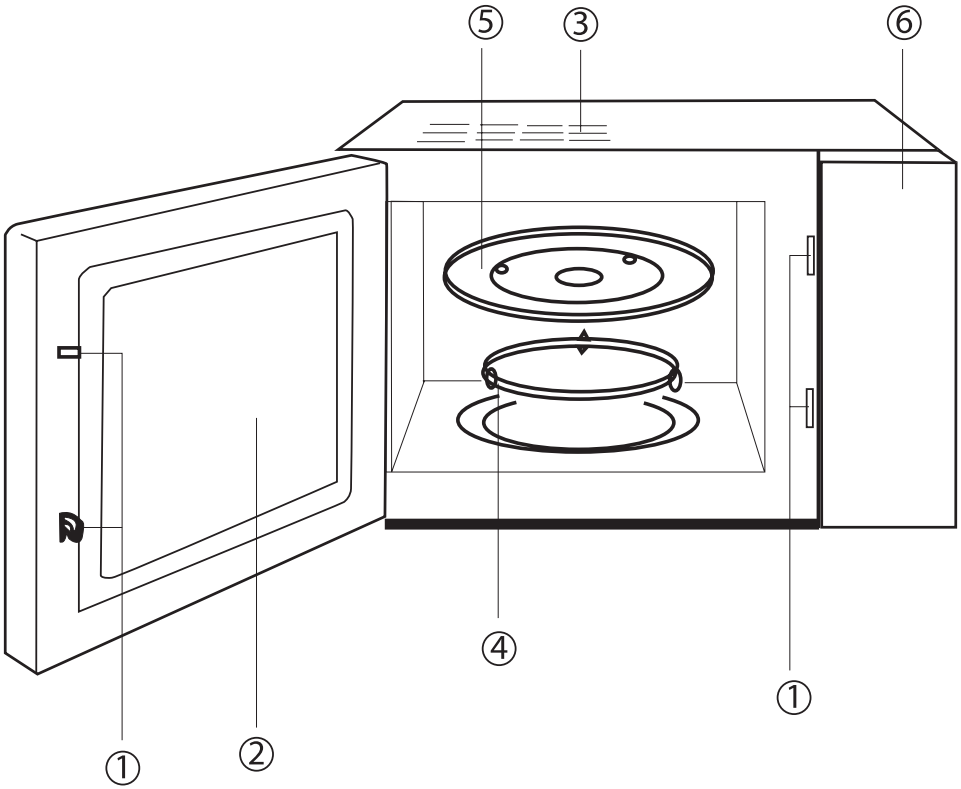

1 Varnostni sistem za zapiranje vrat
2 Okno
3 Prezračevalne reže
4 Ležajni obroč
5 Stekleni podstavek – pladenj
6 Nadzorna plošča

DIGITALNA NADZORNA PLOŠČA

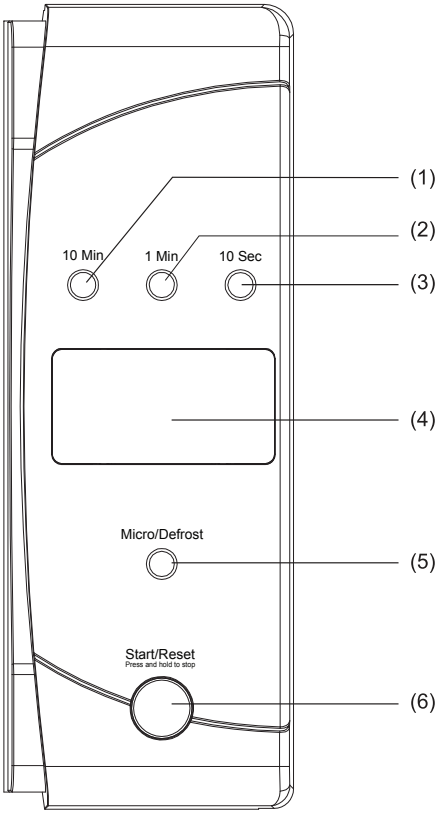

1 - gumb za izbiro časa s korakom 10 min
2 - gumb za izbiro časa s korakom 1 min
3 - gumb za izbiro časa s korakom 10 sek
4 - prikazovalnik
5 - gumb za izbiro načina kuhanja ali odtajanja
6 - gumb za pričetek/ preklic delovanja

Navodilo za uporabo digitalne nadzorne plošče

Običajno kuhanje

Za začetek kuhanja je potreben le en pritisk na gumb. (Primer: Ko želite zavreti skodelico vode)

1. Postavite skodelico z vodo na steklen podstavek in zaprite vrata pečice.
2. Pritisnite gumb "START/RESET" in pečica bo delovala eno minuto pri 100% moči žarkov. Z vsakim pritiskom se čas kuhanja podaljša za 1 minuto; najdaljši čas kuhanja je 30 minut.
3. Po koncu kuhanja pečica odda pet zaporednih piskov.

Opomba:
Če želite (začasno) prekiniti delovanje pečice, pritisnite tipko "START/RESET" in jo držite dve sekundi.
Če želite preklicati delovanje pečice (ponastaviti program), pritisnite tipko " START/RESET ", ko so vrata pečice odprta; na ekranu se bo izpisalo stanje pečice.

Kuhanje z mikrovalovnimi žarki

1. Hitra metoda (Primer: Izbira 100% moči žarkov, čas kuhanja 5 minut.)
   a) Nastavite čas priprave hrane na "5:00"
   b) Pritisnite gumb " START/RESET ".
2. Ročni nadzor (Na primer: Izbira 70% moči žarkov, čas kuhanja 10 minut.)
   a) Pritisnite tipko za mikrovalovno kuhanje ("MICRO/DEFROST") in izberite 70% moč žarkov.
   b) S tipko za nastavitev časa izberite čas "10:00".
   c) Pritisnite tipko "START/RESET".
   Če med delovanjem pritisnete tipko "START/RESET", se bo delovanje pečice (začasno) zaustavilo. S pritiskom na tipko " MICRO/DEFROST " lahko spremenite nastavite moči žarkov.

Stopnja delovanja:

P10:	100% moč mikrovalovnih žarkov
P7:	70% moč mikrovalovnih žarkov
P5:	50% moč mikrovalovnih žarkov
P3:	30% moč mikrovalovnih žarkov
P1:	10% moč mikrovalovnih žarkov
DEF:	Odtajanje ("Defrost")

Funkcija samodejnega odtajanja

S tipkama "1min" (1,0kg) ter "10sec" (0,1kg) nastavite maso hrane. Pečica bo nato sama izbrala ustrezen program odtajanja in samodejno začela odtajati.
Primer: Odtajanje 0,4kg zamrznjene hrane.

a) S tipko " MICRO/DEFROST " izberite funkcijo odtajanja tako, da jo šestkrat pritisnemo.

b) Nastavite maso na "0,4kg".
c) Pritisnite tipko "Start".
Opomba: največja masa, ki jo lahko izberete, je 2kg.

Zagon in ponastavitev

1. Stanje, ko so vrata odprta
S pritiskom na tipko "START/RESET" prekličete nastavitev ali program kuhanja.
2. Stanje, ko so vrata zaprta
S pritiskom na tipko "START/RESET" zaženite izbrani program kuhanja.
S pritiskom na tipko "START/RESET" nadaljujte s kuhanjem, če ste proces (začasno) prekinili.
S pritiskom na tipko "START/RESET" začasno zaustavite izbrani program kuhanja.

Zaklepanje pečice pred otroki

Za aktiviranje zapore, s katero preprečite, da bi otroci upravljali s pečico, hkrati pritisnite tipki "1min" in "10sec" in držite dve sekundi. Ko je zapora aktivirana, so vsi pritiski na tipke prezrti. Za odklepanje znova pritisnite tipki "1min" in "10sec" hkrati in ju držite dve sekundi.

Skrb za mikrovalovno pečico – nega in vzdrževanje

1. Pred čiščenjem pečice jo izključite in izvlecite priključni kabel iz vtičnice.
2. Notranjost pečice naj bo vedno čista. Če so na stenah ostanki hrane ali kapljice tekočine, jih obrišite z vlažno krpo. Če je pečica močno umazana, lahko uporabite tudi blago čistilno sredstvo. Uporaba močnih čistilnih sredstev in grobih pripomočkov za čiščenje ni priporočljiva.
3. Zunanjo površina pečice čistite z vlažno krpo. Da ne bi prišlo do poškodb ali okvare delov v notranjosti pečice, pazite, da voda ali druga tekočina ne pride v prezračevalne reže.
4. Pazite, da se nadzorna plošča ne zmoči. Čistite jo z mehko, vlažno krpo. Ne uporabljajte čistilnih sredstev, grobih pripomočkov ali čistil v razpršilu.
5. Če se na notranji ali zunanji strani vrat pečice nabere para, jo obrišite z mehko krpo. Ta pojav je možen, ko mikrovalovna pečica deluje v zelo vlažnem okolju in ne pomeni napake ali težave pri delovanju.
6. Občasno odstranite stekleni podstavek oz pladenj ter ga očistite. pomijete ga lahko v topli vodi z nekaj čistila ali v pomivalnem stroju.
7. Ležajni obroč in tla notranjosti (komore) pečice je potrebno redno čistiti, da se izognete hrupu med delovanjem. Pomijte površino tal notranjosti pečice z blagim čistilom, vodo ali čistilom za steklo in obrišite do suhega. Ob redni uporabi se nabira vlaga, ki izhaja iz hrane, vendar to ne vpliva na površino notranjosti ali na ležajni obroč.

8. Ko odstranjujete ležajni obroč iz odprtine pazite, da ga kasneje ponovno pravilno namestite.
9. Morebiten vonj v pečici odstranite tako, da v globoko posodo, primerno za uporabo v mikrovalovni pečici, stisnete sok ene limone ter vanjo daste limonino lupino. Vse skupaj kuhajte pet minut, nato pa pečico temeljito obrišite posušite s suho krpo.
10. Če je potrebna zamenjava žarnice v pečici, se posvetujte s prodajalcem oz. pooblaščenim serviserjem.

Samo za osebno uporabo!

Dodatna priporočila za pečenje z mikrovalovi ter koristne nasvete najdete na spletni strani:

http://microwave.gorenje.com

VELIKO UŽITKA OB UPORABI VAŠE MIKROVALOVNE PEČICE VAM ŽELI

gorenje

MIKROVALOVNA PEĆNICA HR

Pažljivo pročitajte ova uputstva i sačuvajte ih za kasniju upotrebu.

TEHNIČKE SPECIFIKACIJE

Potrošnja energije ..... 230 V – 50 Hz, 1080 W
Radna snaga ..... 700 W
Radna frekvencija ..... 2450 Mhz
Vanjske dimenzije ..... 454 mm (duž.) x 330 mm (šir.) x 262 mm (vis.)
Dimenzije unutrašnjeg otvora ..... 315 mm x 296 mm x 211 mm
Kapacitet ..... 20 litara
Kuhanje ..... sistem okretnog pladnja (promjer 245 mm)
Neto težina ..... Približno 14 kg

Ovaj je uređaj označen u skladu s europskom smjernicom 2002/96/EG o otpadnim električnim i elektronskim uređajima (waste electrical and electronic equipment - WEEE).
Smjernica određuje okvir za povratak i zbrinjavanje otpadnih uređaja valjan u cijeloj Europskoj Uniji.

PRIJE NO ŠTO POZOVETE SERVIS provjerite:

1. Ako pećnica ne radi, ako se ekran ne pojavi, ili ako nestane natpis na ekranu:
   a) dali je pećnica odgovarajuće priključena. Ako pećnica još uvijek ne radi, izvucite utikač iz utičnice i nakon desetak sekundi ponovo ga uključite;
   b) dali je pregorio osigurač, odnosno dali je glavni sigurnosni prekidač (FID) prekinuo električnu energiju (u utičnicu priključite drugi električni aparat);
2. Ako mikrovalna energija ne radi:
   a) provjerite dali je podešeno vrijeme djelovanja;
   b) provjerite dali su vrata pećnice čvrsto zatvorena (sigurnosna brava je zatvorena); ako vrata nisu pravilno zatvorena, mikrovalna energija neće funkcionirati.

AKO USTANOVITE DA SE NE RADI NI O JEDNOM, NI O DRUGOM, A PEĆNICA JOŠ UVIJEK NE RADI, OBRATITE SE NAJBLIŽEM **OVLAŠTENOM SERVISU.**

SMETNJE RADIO SIGNALA

Mikrovalna pećnica može uzrokovati smetnje prijama signala na TV i radio aparatima. Ovo možete izbjeći ako:
a) očistite vrata pećnice i brtvene površine;

b) postavite radio ili TV-prijamnik što dalje od pećnice;
c) antenu postavite tako da omogućuje prijam jačeg signala.

POSTAVLJANJE

1. Provjerite dali je sva ambalaža odstranjena, naročito iz unutrašnjosti pećnice.
2. Provjerite dali nakon uklanjanja ambalaže na pećnici nema vidljivih oštećenja, kao što su:
   a) zamaknuta vrata;
   b) oštećena vrata se ne zatvaraju pravilno;
   c) na ekranu i na pokazivaču ima ogrebotina ili uleknuća;
   d) ogrebotine u unutrašnjosti pećnice.
   Ako opazite bilo koje od gore navedenih oštećenja, pećicu NE UPOTREBLJAVAJTE!
3. Vaša mikrovalna pećnica je teška 14 kg. Prilikom postavljanja pazite da vodoravna površina, na koju ćete postaviti aparat, može izdržati takvu težinu.
4. Pećnica ne smje stajati u blizini izvora pare ili toplote.
5. Na gornji dio pećnice NE SLAŽITE niakve predmete.
6. Pećnicu postavite tako da je njena stražnja strana barem 10 cm, a bočne strane barem 8 cm udaljene od zidova, ili drugih predmeta. Samo ovako ćete osigurati odgovarajuće zračenje.
7. NE SKIDAJTE vodilice okretnog pladnja.
8. Djeca smiju upotrebljavati pećnicu samo pod strogim nadzorom roditelja.

UPOZORENJE - Pećnica mora biti uzemljena.
Pobrinite se da je utičnica za električni kabel pećnice dostupna.
Za djelovanje pećnice potrebna je snaga 1,1 KVA – pred priključenjem na električnu mrežu posavjetujte se s serviserom.

UPOZORENJE - Pećnica je zaštićena unutrašnjim osiguračem 250 V, 8 Amp.

VAŽNO!
Vodiči utikača označeni su bojama, kako slijedi:

zeleno-žuta	**uzemljenje;**
modra	**neutralna;**
smeđa	**struja.**

Boja vodiča možda ne odgovara bojama, kojima su označeni terminali na vašoj utičnici. U tom slučaju postupite kako slijedi:
- žicu, obojenu zeleno-žuto priključite na terminal, označen slovom **E**, ili simbolom za uzemljenje, obojenim zeleno;
- žicu, obojenu plavo, priključite na terminal, označen slovom **N** ili obojen crno;
- smeđu žicu spojite na terminal, označen slovom **L**, ili obojen crveno.

VAŽNA UPOZORENJA

Ako želite smanjiti rizik nastanka ozljeda, električnog kratkog spoja, požara ili prekomjerne mikrovalne energije:

1. Prije upotrebe pažljivo pročitajte uputstva za upotrebu.
2. Neki proizvodi, npr. jaja ili zatvorene konzerve (staklenke ili bočice za djecu) mogu tijekom kuhanja puknuti, zato ih u mikrovalnoj pećnici ne smijete ugrijavati.
3. Mikrovalnu pećnicu koristite samo u one svrhe, za koje je namijenjena, i onako, kako je to opisano u uputstvima.
4. Kao i kod svakog drugog električnog aparata, pećnicu neka upotrebljavaju samo odrasle osobe, a djeca samo pod strogim nadrozom.
5. Ako je pećnica oštećena, ili Vam je pala iz ruku, ne smijete je upotrebljavati.
6. Da u pećnici ne bi počelo gorjeti:
   a) ne prekuhajte hranu; prilikom upotrebe plastičnih, papirnatih ili drugih zapaljivih materijala, pećnicu budno nadzorujte;
   b) prije nego stavite kesice s hranom u pećnicu, odstranite im žičane poveze i trake;
   c) ako se materijal u pećnici zapali, ne otvarajte vrata, nego smjesta prekinite dovod električne energije; izvucite utičak iz utičnice ili odstranite osigurač na glavnoj razvodnoj ploči.

UPUTSTVA ZA SIGURNU UPOTREBU

Slijedeća uputstva i upozorenja služe Vam da bezbjedno iskoristite sve mogućnosti, koje Vam mikrovalna pećnica nudi.

1. Kad pećnica radi, sastavni djelovi, kao što su okretni pladanj, nosači ležaja, podnožje i obruč, moraju uvijek biti postavljeni na svoje mjesto.
2. Pećnicu koristite samo za pripremu hrane, a nikako za sušenje rublja, papira ili drugih predmeta. Pećnicu ne upotrebljavajte za sterilizaciju hrane.
3. Pećnicu ne uključujte ako je prazna. Upotreba prazne pećnice može je oštetiti.
4. Unutrašnjost pećnice ne upotrebljavajte za držanje kuharica, papira i slično.
5. Pećnicu ne upotrebljavajte za spremanje zimnice. Mikrovalne pećnice nisu programirane za pravilan postupak kiseljenja, a nepravilno ukiseljena hrana može štetiti zdravlju.
6. U pećnici ne kuhajte cjela jaja, jer se mogu rasprsnuti. Priilikom pripreme umućenih jaja uvijek koristite poklopac. Prije no što uklonite poklopac, neka hrana stoji najmanje jednu minutu.
7. Hranu, kao što je žumanjak od jaja, krompir, pileća jetra i slično, pred kuhanjem uvijek više puta probodite viljuškom.
8. Ne gurajte nikakve predmete u otvore za zračenje na vanjskoj strani pećnice.
9. Iz pećnice ne odstranjujte djelove, kao što su noge, gumene cijevi, i slično.

10. Hranu ne kuhajte neposredno na staklenom pladnju. Namirnicu uvijek stavite u odgovarajuću posudu za kuhanje.

U PEĆNICI NE UPOTREBLJAVAJTE SLIJEDEĆE POSUĐE:

- ne upotrebljavajte metalno posuđe, ili posuđe s metalnim ručkama;
- ne upotrebljavajte posuđe s metalnim mrežicama ili okvirima;
- ne upotrebljavajte papirnate kesice, povezane žičanim vezicama;
- ne upotrebljavajte posuđe iz melamina, jer sadrži tvari, koje upijaju mikrovalnu energiju; posuđe može izgorjeti ili pougljeniti;
- ne upotrebljavajte stolno posuđe tipa *Centura*. površinska obrada ovog posuđa nije prikladna za upotrebu u mikrovalnoj pećnici; isto tako ne upotrebljavajte stolno posuđe tipa *Corelle*;
- u pećnici ne zagrijavajte bočice s nepropusno zatvorenim čepovima (npr. boce s uljem), jer mogu puknuti;
- ne upotrebljavajte standardne termometre za meso ili kolače; na tržištu postoje specijalni termometri za upotrebu u mikrovalnim pećnicama;

11. Pomagala, koja ste dobili s mikrovalnom pećnicom, upotrebljavajte samo sukladno uputstvima.
12. Mikrovalna pećnica nije prikladna za prženje.
13. Vodite računa da mikrovalna pećnica zagrijava tekućinu, a ne posudu, u kojoj se tekućina nalazi. Iako će posuda, kad je izvadite iz pećnice, biti na opip hladna, tekućina ili hrana u njoj bit će upravo toliko vruća kao i kod običnog kuhanja.
14. Uvijek provjerite temperaturu hrane/tekućine, naročito ako zagrijavate hranu za dojenčad. Preporučljivo je počekati nekoliko minuta, i hranu promiješati prije no što je počnete konzumirati.
15. Namirnice koje sadrže masnoću i vodu uvijek ostavite u pećnici još barem 30-60 sekundi nakon gašenja pećnice. Na ovaj će se način mješavima umiriti i namirnica se neće pjeniti.
16. Slijedite uputstvima iz naše kuharske knjige, i vodite računa da se neke namirnice (pudinzi, mljeveno meso) zagriju vrlo brzo. Za kuhanje namirnica s visokim postotkom masnoće ili šećera ne upotrebljavajte plastično posuđe.
17. Prilikom kuhanja se, zbog zagrijane hrane ili tekućine, zagrija i posuda, zato za vađenje posude iz pećnice uvijek koristite zaštitne rukavice.

Prikaz sastavnih dijelova pećnice

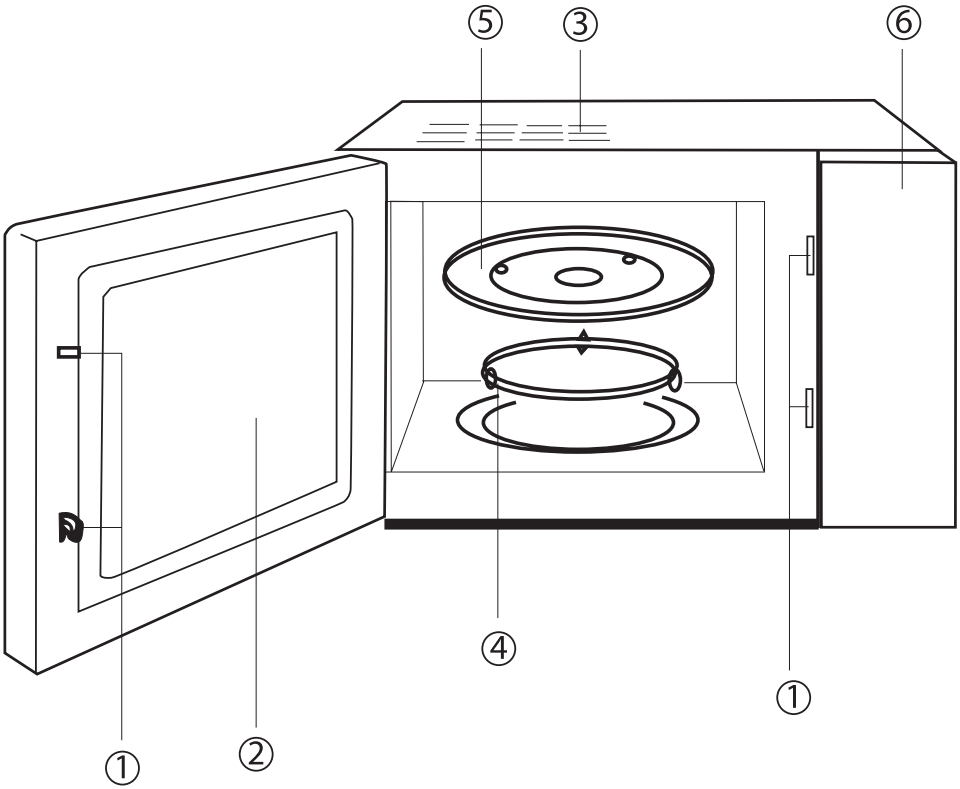

1 Sigurnosni sistem za zatvaranje vrata
2 Prozor pećnice
3 Otvori za zračenje
4 Ležajni obruč
5 Stakleni pladanj
6 Nadzorna ploča

Kompjutorska nadzorna ploča

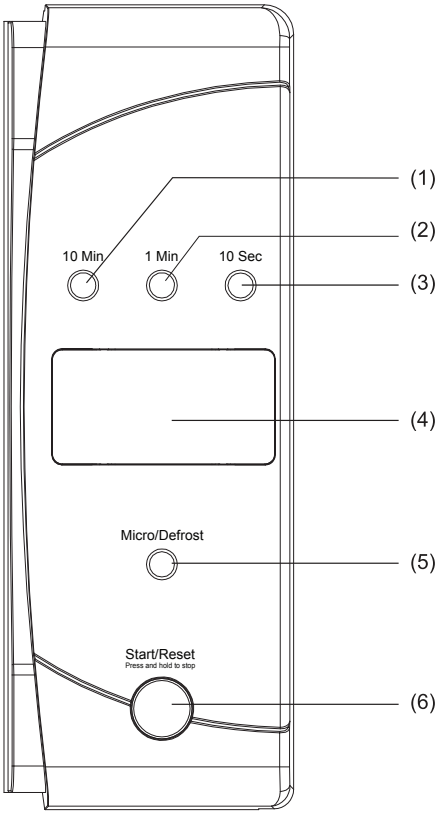

1 10 Min (10 minuta)
2 1 Min (1 minuta)
3 10 Sec (10 sekundi)
4 Ekran
5 START-RESET (Uključenje-Ponovno podešavanje)
6 MICRO/DEFROST (uključenje mikrovalne energije/ odmrzavanja)

Uputstva za upotrebu kompjutorske nadzorne ploče

Obično kuhanje

Jednostavno kuhanje aktivirate pritiskom na jednu samu tipku.
Primjer: Ugrijavanje čaše vode.

1. Postavite čašu vode na stakleni okretni pladanj i zatvorite vrata.
2. Pritisnite tipku "START/RESET". Mikrovalna pećnica djelovati će jednu minutu sa maksimalnom jačinom zraka. Ako ponovno pritisnete istu tipku, vrijeme kuhanja produžit će se za jednu minutu. Najduže vrijeme kuhanja je 30 minuta.
3. Na kraju kuhanja pećnica će emitirati pet zvučnih signala.

Napomena: ako želite privremeno prekinuti djelovanje pećnice, pritisnite tipku „START/RESET“ i držite je dvije sekunde.
Ako želite prekinuti djelovanje pećnice (izabrati novi program), pritisnite tipku „START/RESET“ kad su vrata pećnice otvorena: na ekranu će se ispisati stanje pećnice.

Kuhanje mikro zrakama

1. Brza metoda (Primjer: izbor 100% snage zračenja, vrijeme kuhanja 5 minuta).
   a) Podesite vrijeme kuhanja na "5:00".
   b) Pritisnite tipku „START/RESET“.
2. Ručno djelovanje (Primjer: Izbor snage 70% , vrijeme kuhanja 10 minuta).
   a) Pritisnite tipku za mikrovalno kuhanje „MICRO/DEFROST“ i odaberite 70 % snagu zračenja.
   b) Tipkom za podešavanje vremena odaberite "10:00".
   c) Pritisnite tipku „START/RESET“.
   Ako tijekom djelovanja pritisnete tipku „START/RESET“, djelovanje pećnice privremeno će se zaustaviti. Pritiskom na tipku „MICRO/DEFROST“ možete mijenjati snagu zračenja.

Snaga zračenja:
P10: 100% snaga mikrovalnog zračenja
P7: 70% snaga mikrovalnog zračenja
P5: 50% snaga mikrovalnog zračenja
P3: 30% snaga mikrovalnog zračenja
P1: 10% snaga mikrovalnog zračenja
DEF: Odmrzavanje ("Defrost")

Automatsko odmrzavanje

Tipkama "1 Min" (1,0 kg) i "10 sec" (0,1 kg) podesite masu hrane, a pećnica će sama odabrati odgovarajući program odmrzavanja i automatski započeti postupak.
Primjer: odmrzavanje 0,4 kg zamrznutog mesa.

1. Tipkom „MICRO/DEFROST“ odaberite funkciju odmrzavanja.

2. Podesite masu na "0,4 kg".
3. Pritisnite tipku "START/RESET".

Napomena: Najveća masa, koju možete izabrati, je 2 kilograma.

Upućivanje i ponovno podešavanje

1. Stanje, kad su vrata otvorena
   Pritiskom na tipku „START/RESET“ poništite regulacije ili program kuhanja.
2. Stanje, kad su vrata zatvorena
   Pritiskom na tipku „START/RESET“ uputite izabrani program kuhanja.
   Pritiskom na tipku „START/RESET“ nastavite s kuhanjem, ako ste proces privremeno prekinuli. Pritiskom na tipku Start/Reset privremeno zaustavite izabrani program kuhanja.

Sigurnosni mehanizam za djecu

Aktiviranjem sigurnosnog mehanizma za djecu možete im spriječili upotrebu mikrovalne pećnice. Za aktiviranje mehanizma istovremeno pritisnite tipke "1 Min" i "10 Sec" i držite dvije sekunde. Kad je blokada aktivirana, svi pritisci na tipke su ništavni. Za deaktiviranje ponovo pritisnite istovremeno tipke "1 Min" i "10 Sec" i držite dvije sekunde.

Briga za mikrovalnu pećnicu – njega i održavanje

1. Prije čišćenja pećnice isključite je i izvucite priključni kabel iz utičnice.
2. Unutrašnjost pećnice neka bude uvijek čista. Ako su na stjenkama ostaci hrane ili kapljice masnoće, obrišite ih vlažnom krpom. Ako je pećnica jače zaprljana, možete upotrijebiti i blagi deterdžent. Upotreba agresivnih sredstava i grubih pomagala za čišćenje nije preporučljiva.
3. Vanjske površine očistite vlažnom krpom. Da ne bi došlo do oštećenja ili kvara na dijelovima u unutrašnjosti pećnice, pazite da voda ili druga tekućina ne dospije u otvore za zračenje.
4. Pazite da se nadzorna ploča ne smoči. Čistite je mekom, vlažnom krpom. ne upotrebljavajte sredstva za čišćenje, gruba pomagala, ili sprejeve za čišćenje.
5. Ako se na unutrašnjoj ili vanjskoj strani vrata pećnice nakupi para, obrišite je mekom krpom. Ova je pojava moguća, ako mikrovalna pećnica djeluje u vrlo vlažnom okruženju, i ne predstavlja nikakvu grešku u djelovanju.
6. Povremeno izvadite i staklen okretni pladanj, te ga očistite. Možete ga prati u toploj vodi s malo deterdženta, ili u stroju za pranje posuđa.
7. Ležajni obruč i pod komore (unutrašnjost kućišta) pećnice potrebno je redovito čistiti. Time izbjegavate prekomjernu buku prilikom djelovanja. Operite površinu poda kućišta blagim deterdžentom, vodom ili sredstvom za čišćenje stakala, i obrišite je da bude suha. Redovitom upotrebom nakupi se vlaga, koja izlazi iz hrane, no to ne utječe na površinu unutrašnjosti ili na ležajni obruč.

8. Kad izvlačite ležajni obruč iz otvora, pazite da ga kasnije ponovno pravilno vratite na svoje mjesto.
9. Eventualan neprijatan vonj u pećnici možete odstraniti tako, da u duboku posudu, prikladnu za upotrebu u mikrovalnoj pećnici, iscijedite šalicu razrijeđenog limunovog soka i limunovu koru. Sve skupa kuhajte pet minuta, a zatim pećnicu temeljito obrišite i osušite suhom krpom.
10 Ako je potrebna zamjena žarulje u pećnici, posavjetujte se s prodavačem, odnosno odgovarajuće osposobljenim serviserom.

Nije za profesionalnu uporabu!

Dodatna pojašnjenja za pećenje s mikrovalovima, te korisne savjete, možete pronaći na internet stranici:

http://microwave.gorenje.com

MNOŠTVO UŽITAKA PRI UPORABI VAŠE MIKROVALNE PEĆNICE VAM ŽELI

gorenje

Pažljivo pročitajte ova uputstva i sačuvajte ih za kasniju upotrebu

Specifikacije

Potrošnja energije ..... 230 V – 50 Hz, 1080 W
Radna snaga ..... 700 W
Radna frekvencija..... 2450 Mhz
Spoljne dimenzije .....454 mm (duž.) x 330 mm (šir.) x 262 mm (vis.)
Dimenzije unutrašnjeg otvora..... 315 mm x 296 mm x 211 mm
Kapacitet..... 20 litara
Kuvanje..... sistem okretne ploče (prečnik 245 mm)
Neto težina ..... Približno 14 kg

Ova je oprema označena u skladu s evropskom smernicom 2002/96/EG o otpadnoj električnoj i elektronskoj opremi (waste electrical and electronic equipment - WEEE). Smernica opredeljuje zahteve za sabiranje i rukovanje otpadnom električnom i elektronskom opremom, koji su na snazi u celokupnoj Evropskoj Uniji.

PRE NEGO ŠTO POZOVETE SERVIS proverite:

1. Ako rerna uopšte ne radi, ako se ekran ne pojavi, ili ako nestane natpis na ekranu:
   a) dali je rerna pravilno priključena. Ako nije, izvucite utikač iz doze, pričekajte desetak sekundi, i ponovo ga čvrsto gurnite u dozu;
   b) proverite dali je pregoreo električni osigurač, odnosno dali je glavni bezbednosni prekidač (FID) prekinuo strujni krug. Ako to nije uzrok problema, probajte u istu dozu priključiti drugi električni aparat).
2. Ako mikrovalna rerna ne radi:
   a) proverite dali ste regulisali vreme delovanja, odnosno dali je tajmer uključen;
   b) proverite dali su vrata rerne čvrsto zatvorena (bezbednosna brava je zatvorena); ako vrata nisu pravilno zatvorena, mikrovalna energija neće emitovati mikrovalnu energiju.

AKO USTANOVITE DA SE NE RADI NI O JEDNOM OD GORNJIH UZROKA, A RERNA JOŠ UVEK NE RADI, OBRATITE SE NAJBLIŽEM **OVLAŠTENOM SERVISU**.

Smetnje radio signala

Delovanje mikrovalne rerne može uzrokovati smetnje primanja signala na TV i drugim sličnim aparatima. Ovo možete ublažiti ili izbeći ako:

a) očistite vrata rerne i površine zaptivanja;
b) postavite radio ili TV-prijemnik što dalje od mikrovalne rerne;
c) za radio ili TV prijemnik antenu postavite tako da omogućuje primanje jačeg signala.

Postavljanje mikrovalne rerne

1. Odstranite svu ambalažu iz unutrašnjosti rerne, odnosno vrata.
2. Proverite dali nakon uklanjanja ambalaže na rerni nema vidljivih oštećenja, kao što su:
   a) premeštena vrata;
   b) oštećena vrata;
   c) ulegnuća ili rupe na staklenom prozorčiću na vratima ili na ekranu;
   d) ulegnuća u unutrašnjosti (komori) rerne.
   Ako opazite bilo koje od gore navedenih oštećenja, peć **NE UPOTREBLJAVAJTE!**
3. Vaša mikrovalna rerna teška je 14 kg. Prilikom postavljanja pazite da horizontalna površina, na koju ćete postaviti aparat, može izdržati takvu težinu.
4. Rernu smestite tako da ne bude u blizini izvora toplote ili pare.
5. Na rernu NE stavljajte ništa.
6. Rernu postavite barem 8 cm od stranica, i najmanje 10 cm od stražnje stenke, da obezbedite dovoljno zračenja.
7. Ne skidajte pogonsku osovinu okretnog pladnja.
8. Kao i kod svakog drugog aparata, i ovde važi da deca smeju da ga koriste samo pod strogim nadzorom roditelja.

UPOZORENJE- Ovaj aparat potrebno je uzemljiti.
Doza, na koju je rerna priključena, mora da bude stalno dostupna.
Za delovanje rerne potrebna je snaga 1,1 KVA.
Preporučujemo Vam da se pred postavljanjem rerne posavetujete sa serviserom.
PAŽNJA! - Rerna je zaštićena unutrašnjim osiguračem 250 V, 8 A.

VAŽNO! - ukoliko je potrebno zameniti utikač ili priključni gajtan:

Vodiči priključnog gajtana označeni su bojama, kako sledi:

zeleno-žuta	**uzemljenje;**
modra	**neutralna;**
smeđa	**struja.**

Boja vodiča možda ne odgovara bojama, kojima su označeni terminali na vašoj dozi. U tom slučaju postupite kako sledi:
- žicu, obojenu zeleno-žuto priključite na terminal, označen slovom **E**, ili simbolom za uzemljenje, obojenim zeleno;
- žicu, obojenu plavo, priključite na terminal, označen slovom **N** ili obojen crno;
- smeđu žicu spojite na terminal, označen slovom **L**, ili obojen crveno.

Važna upozorenja

Ako želite da smanjite rizik nastanka opekotina, ozleda, električnog kratkog spoja, požara ili prekomerne mikrovalne energije:
1. Pažljivo pročitajte uputstva za korištenje pre početka rukovanja rernom.
2. Neki proizvodi, npr. jaja ili zatvorene konzerve (staklenke ili flašice za decu) mogu u toku kuvanja puknuti, zato ih u mikrovalnoj rerni ne smete zagrejavati. Više detalja naći ćete u kuvarskom priručniku.
3. Mikrovalnu rernu koristite samo u one svrhe, za koje je namenjena, i onako, kako je to opisano ovim uputstvima.
4. Kao i kod svakog drugog aparata, rernu neka deca koriste samo pod strogim nadzorom.
5. Ako je rerna oštećena, ili Vam je pala na patos, ne smete je upotrebljavati.
6. Da u rerni ne bi počelo goreti:
   a) pazite da ne prekuvate hranu; ako su u rerni plastični, papirnati ili drugi zapaljivi materijali zbog lakšeg kuvanja, budno kontrolišite postupak pečenja;
   b) pre nego stavite kesice s hranom u rernu, odstranite im žičane zatvarače;
   c) ako se materijal u rerni zapali, ne otvarajte vrata, nego smesta prekinite dovod električne energije; izvucite utikač iz doze ili odstranite osigurač na glavnoj razvodnoj ploči.

Upute za bezbedno korištenje

U nastavku navodimo neka opšta pravila i upozorenja, koja služe da bezbedno iskoristite sve mogućnosti, koje Vam mikrovalna rerna nudi.
1. Kad rerna radi, sastavni delovi, kao što su okretni pladanj, nosači ležaja, podnožje i obruč, moraju uvek biti postavljeni na svoje mesto.
2. Rernu koristite samo za pripremu hrane, a nikako za sušenje rublja, papira ili drugih predmeta. Rernu ne upotrebljavajte za sterilizaciju hrane.
3. Rernu ne palite ako je prazna. Upotreba prazne rerne može je oštetiti.
4. Unutrašnjost rerne ne upotrebljavajte za držanje kuvarica, papira i slično.
5. Rernu ne koristite za spremanje zimnice. Mikrovalne rerne nisu programirane za pravilan postupak kiseljenja, a nepravilno ukiseljena hrana može štetiti zdravlju.
6. U rerni ne kuvajte cela jaja u ljusci, jer se mogu rasprsnuti, a može se desiti i da u toku kuvanja prsne i oljušteno jaje. Prilikom pripreme jaja uvek koristite

poklopac. Pre no što uklonite poklopac, neka hrana stoji najmanje jedan minut.

7. Hranu, koja ima membranu, kao što je žumanjak od jaja, krompir, pileća jetra i slično, pred kuvanjem uvek više puta probodite viljuškom.
8. Ne gurajte nikakve predmete u otvore za zračenje na spoljnoj strani rerne.
9. Iz rerne ne odstranjujte delove, kao što su noge, gumene spojke, i slično.
10. Hranu ne kuvajte neposredno na staklenom pladnju. Namirnice uvek stavite u odgovarajuću posudu za kuvanje.

VAŽNO! KUHINJSKA POMAGALA, KOJA NE SMETE DA UPOTREBLJAVATE U MIKROVALNOJ RERNI:

- ne upotrebljavajte metalno posuđe, ili posuđe s metalnim ručkama;
- ne upotrebljavajte posuđe s metalnim rubovima ili okvirima;
- ne upotrebljavajte papirnate kesice, povezane žičanim vezicama, prevučene papirom;
- ne upotrebljavajte posuđe iz melamina, jer sadrži tvari, koje upijaju mikrovalnu energiju; zato hrana može da prsne ili da se zagori, a vreme kuvanja se produži;
- ne upotrebljavajte posude ili flaše s uskim vratom, jer mogu zbog zagrevanja u mikrovalnoj rerni da prsnu;
- ne upotrebljavajte obične termometre za meso ili kolače; na tržištu postoje specijalni termometri, posebno namenjeni upotrebi u mikrovalnim rernama;

11. Pomagala, koja ste dobili s mikrovalnom rernom, upotrebljavajte samo u skladu s uputstvima njihovih proizvođača.
12. Mikrovalna rerna nije namenjena prženju hrane.
13. Vodite računa da mikrovalna rerna zagrejava tečnost i ne posudu, u kojoj se tečnost nalazi. Iako će posuda, kad je izvadite iz rerne, biti na opip hladna, tečnost ili hrana u njoj bit će upravo toliko vruća kao i kod običnog kuvanja.
14. Uvek proverite temperaturu hrane/tečnosti, naročito ako zagrejavate hranu za bebe. Preporučljivo je pričekati nekoliko minuta, i hranu promešati pre no što je počnete konzumirati.
15. Namirnice koje sadrže masnoću i vodu uvek ostavite u rerni još barem 30-60 sekundi nakon gašenja rerne. Na ovaj će se način mešavina umiriti i namirnica se neće peniti kad u nju postavite žlicu ili kocku.
16. Prilikom pripreme hrane ili pića sledite uputstvima iz naše kuvarske knjige, i vodite računa da se neke namirnice (pudinzi, marmelada, pita s mlevenim mesom) zagreju veoma brzo. Za kuvanje namirnica s visokim procentom masnoće ili šećera ne upotrebljavajte plastično posuđe.
17. Prilikom kuvanja, zbog zagrejane hrane ili tečnosti, ugreju se i pomagala za kuvanje. Ovo naročito važi ako ste vrh ili ručku omotali u plastičnu foliju, stoga za vađenje posude iz rerne uvek koristite zaštitne rukavice.

Prikaz sastavnih delova rerne

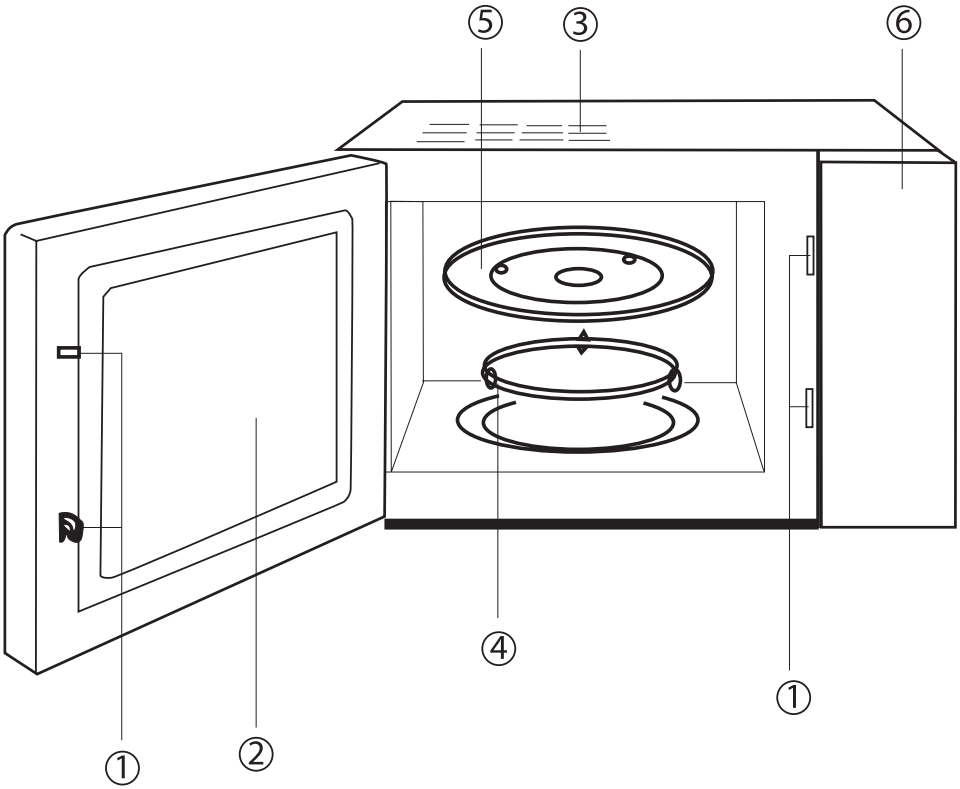

1 Bezbednosni sistem za zatvaranje vrata
2 Prozor rerne
3 Otvori za zračenje
4 Ležajni obruč
5 Staklena tacna
6 Kontrolna ploča

Kompjutorska kontrolna ploča

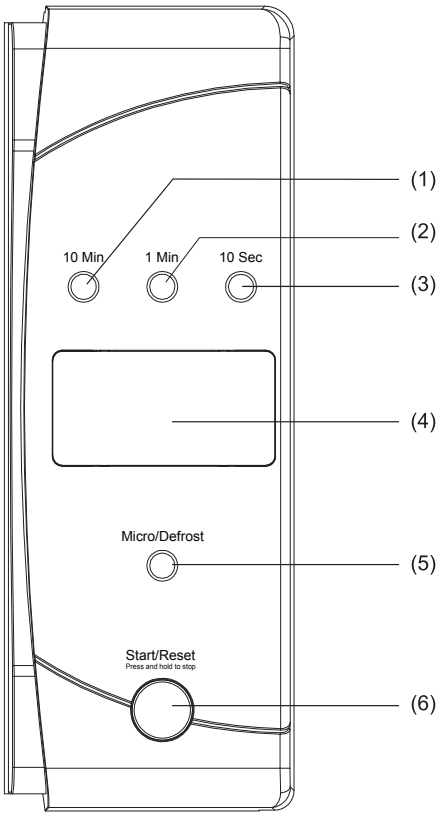

1 10 Min (10 minuta)
2 1 Min (1 minut)
3 10 Sec (10 sekundi)
4 Ekran
5 Start/Reset (uključenje/poništenje)
6 Mikro rekidač

UPUTSTVA ZA UPRAVLJANJE NA KOMPJUTORSKOJ KONTROLNOJ TABLI

Uobičajeno kuvanje

Jednostavno kuvanje aktivirate pritiskom na jednu samu tipku.
Primer: Ugrejavanje čaše vode.

1) Postavite čašu vode na okretni pladanj i zatvorite vrata.
2) Pritisnite tipku "Start". Mikrotalasna rerna će delovati jedan minut na 100% snazi zračenja. Ako ponovno pritisnete istu tipku, vreme kuvanja produžiće se za naredni jedan minut. Najduže vreme kuvanja je 30 minuta.
3) Na kraju kuvanja rerna će emitovati pet zvučnih signala.

Napomena:
Ako želite privremeno da prekinete delovanje rerne, pritisnite tipku Start i držite je dve sekunde.
Ako želite da poništite delovanje rerne (izabrati drugi program), pritisnite tipku Start kad su vrata rerne otvorena; na ekranu će da se ispiše stanje rerne.

Kuvanje mikro talasima

1. Brza metoda
   Primer: Odabir 100% snage, vreme kuvanja pet minuta.
   a) Regulišite vreme pripreme na "5:00".
   b) Pritisnite tipku Start.
2. Ručno delovanje
   Primer: Zagrevanje hrane 70% snagom 10 minuta
   a) Pritisnite tipku za Mikrotalasno kuvanje (Mikro) i odaberite snagu 70 %.
   b) Tipkom za izbor vremena izaberite "10:00".
   c) Pritisnite tipku Start.
   Ako u toku delovanja pritisnete tipku Start/Reset, delovanje rerne privremeno će da se zaustavi. pritiskom na tipku Micro možete da menjate snagu zračenja.

Snaga zračenja:

P10: 100% snaga mikrotalasnih zraka
P7: 70% snaga mikrotalasnih zraka
P5: 50% snaga mikrotalasnih zraka
P3: 30% snaga mikrotalasnih zraka
P1: 10% snaga mikrotalasnih zraka
DEF: odmrzavanje (defrost)

Automatsko odmrzavanje

Tipkama "1Min" (1,0 kg) i ""10 Sec" (0,1 kg) regulišite masu hrane. Rerna će zatim sama odabrati odgovarajući program odmrzavanja i automatski započeti postupak.
Primer: 0,4 kg zamrznutog mesa

1. Tipkom Micro izaberite funkciju odmrzavanja.
2. Regulišite masu 04, kg.
3. Pritisnite tipku "Start".

Važno:
Najveća masa koju možete da odaberete je 2 kilograma.

Uključenje i poništenje

1. Stanje kod otvorenih vrata
   Pritiskom na tipku »Start/Reset« poništavate regulaciju ili program kuvanja.
2. Stanje kod zatvorenih vrata
   Pritiskom na tipku »Start/Reset« uključite izabrani program kuvanja.
   Pritiskom na tipku »Start/Reset« nastavite s kuvanjem, ako ste proces (privremeno) prekinuli.
   Pritiskom na tipku »Start/Reset« privremeno zaustavite izabrani program kuvanja.

Bezbednosni mehanizam za decu

Aktivisanjem sigurnosnog mehanizma za decu možete im sprečiti upotrebu mikrotalasne rerne. Za aktivisanje mehanizma pritisnite istovremeno tipke "1 Min" i "10 Sec" i držite ih dve sekunde. Kad je blokada aktivna, sve su tipke nevažeće. Za deaktiviranje ponovo pritisnite istovremeno tipke "1 Min" i "10 Sec" i držite ih dve sekunde.

Održavanje mikrotalasne rerne

Pre čišćenja rerne isključite je i izvucite priključni gajtan iz utičnice.

1. Unutrašnjost rerne neka bude uvek čista. Ako su na zidovima ostaci hrane ili kapljice masnoće, obrišite ih vlažnom krpom. Ako je rerna jače uprljana, možete da upotrebite i blagi deterżent. Upotreba agresivnih sredstava i grubih pomagala za čišćenje nije preporučljiva.
2. Spoljne površine očistite vlažnom krpom. Da ne bi došlo do oštećenja ili kvara na delovima u unutrašnjosti rerne, pazite da voda ili druga tečnost ne dospe u otvore za zračenje.
3. Pazite da se nadzorna ploča ne smoči. Čistite je mekom, vlažnom krpom. ne koristite sredstva za čišćenje, gruba pomagala, ili sprejeve za čišćenje.

4. Ako se na unutrašnjoj ili spoljnoj strani vrata rerne nakupi para, obrišite je mekom krpom. Ova je pojava moguća, ako mikrotalasna rerna deluje u vrlo vlažnom okruženju, i to ne predstavlja nikavu grešku u delovanju.
5. Povremeno izvadite i stakleni okretni pladanj, te ga očistite. Možete ga prati u toploj vodi s malo deterźenta, ili u mašini za pranje sudova.
6. Ležajni obruč i pod komore (unutrašnjost kućišta) rerne potrebno je redovito čistiti. Time izbegavate prekomernu buku prilikom delovanja. Operite površinu poda kućišta blagim deterźentom, vodom ili sredstvom za čišćenje stakala, i obrišite je da bude suva. Redovitom upotrebom nakupi se vlaga, koja izlazi iz hrane, no to ne utiče na površinu unutrašnjosti ili na ležajni obruč.
   Kad izvlačite ležajni obruč iz otvora, pazite da ga kasnije ponovno pravilno vratite na svoje mesto.
7. Eventualan neprijatan miris u rerni možete odstraniti tako, da u duboku posudu, prikladnu za upotrebu u mikrotalasnoj rerni, iscedite šolju razređenog limunovog soka i limunovu koru. Sve skupa kuvajte pet minuta, a zatim rernu temeljno obrišite i osušite suvom krpom.
8. Ako je potrebna zamena sijalice u rerni, posavetujte se s prodavcem, odnosno odgovarajuće usposobljenim serviserom.

Nije za komercialnu upotrebu!

Za dodatne preporuke za pečenje sa mikrotalasima naći će te u korisnim savetima na internet strani:

http://microwave.gorenje.com

MNOGO UŽITAKA U KORIŠĆENJU VAŠE MIKROVALNE RERNE ŽELI VAM

gorenje

МИКРОБРАНОВА ПЕЧКА MK

Пред употреба внимателно прочитајте ги упатствата и грижливо чувајте ги!

Основни технички карактеристики

Потрошувачка на енергија: ..... 230V ~ 50Hz, 1080W
Излезна моќ: 700W
Работна фреквенција: ..... 2450 MHz
Надворешни димензии: ..... 454mm (Д) × 330mm (Ш) × 262 mm (В)
Внатрешни димензии (комора): ..... 315mm (Д) × 296mm (Ш) × 211 mm (В)
Капацитет на печката: ..... 20 литри
Начин на готвење: ..... Систем на вртлива подлога (ø245mm)
Маса на празна печка: ..... 14 kg

Овој апарат е означен според европскиот пропис 2002/96/ЕЗ за електро и електронски апарати (waste electrical and electronic equipment - WEEE). Прописот ја дава рамката за враќање и искористување на старите апарати, важечко ширум Европа.

Совети пред да повикате сервисер

1. Ако печката воопшто не работи, ако екранот е празен, т.е. го снема натписот од екранот:
   а) проверете дали печката е соодветно приклучена. Ако не е, извадете го приклучокот од штекерот, почекајте десет секунди и повторно цврсто приклучете го во штекерот.
   б) Проверете да не прегорел електричниот осигурувач, т.е. главниот безбедносен прекинувач (FIT) да не го прекинал електричниот тек. Ако тоа не е причина за проблемот, пробајте на истиот штекер да приклучите друг апарат.
2. Ако микробрановата печка не работи:
   а) Проверете да не е програмирано времето на работење.
   b) Проверете дали е вратата цврсто затворена и дали е активирано безбедносното затворање. Ако не е, печката нема да започне со емитирање на микробранова енергија.

АКО СО ГОРНИТЕ МЕРКИ НЕ Е ОТСТРАНЕТ ПРОБЛЕМОТ, ПОВИКАЈТЕ ГО НАЈБЛИСКИОТ **ОВЛАСТЕН СЕРВИСЕР**

Пречки со радиосигнали

Работењето на микробрановата печка може да предизика пречки на вашиот радио, телевизиски или друг сличен приемник. Ако дојде до пречки, може да ги ублажите или да ги отстраните со следните мерки:

а) Исчистете ја површината на вратата и површините на печката каде се затвора
б) Поставете го радио, односно телевизискиот приемник што подалеку од микробрановата печка.
ц) За радио, односно телевизискиот приемник употребете соодветно наместена антена, која ќе овозможи што посилен прием на сигналот.

Поставување

1. Отстранете ја целата амбалажа од внатрешноста на печката и на вратата.
2. Кога ќе ја отстраните амбалажата, проверете да не дошло до видливи оштетувања на печката, пред сé:
   - изместена врата,
   - оштетена врата,
   - вдлабнатини или дупки на стаклениот прозорец на вратата или на екранот,
   - вдлабнатини во внатрешноста (комората) на печката.
   Ако забележите некое од наведените оштетувања, **НЕ** употребувајте ја печката.
3. Микробрановата печка тежи 10,5kg; поставете ја на водорамна подлога што е доволно цврста да ја издржи нејзината тежина.
4. Поставете ја печката подалеку од извори на топлина и на пареа.
5. НЕ ставајте ништо на печката.
6. Поставете ја печката најмалку осум сантиметри подалеку од страните и десет сантиметри од задниот ѕид, за да обезбедите доволна вентилација.
7. Не отстранувајте ја погонската греда на вртливата подлога.
8. Како и за секој друг апарат, важи дека децата може да ја користат исклучиво под внимателен надзор.

ВНИМАНИЕ – Овој апарат треба да се заземји.

Штекерот на кој е приклучена печката мора да биде лесно дофатлив.
За работа на печката и е потребно најмалку 1,1 KVA.

При местење на печката препорачуваме да се посоветувате со сервисер.
ВНИМАНИЕ: печката има внатрешна заштита во форма на осигурувач 250V, 8A.

ВАЖНО – во случај на замена на приклучокот или кабелот.
Жиците во приклучниот кабел се обоени во согласност со следните ознаки:

Зелено-жолта:	**заземјување**
Сина:	**неутрална**
Кафеава:	**жива фаза**

Бидејќи боите на жиците на приклучниот кабел на апаратот можеби не одговараат сосема на ознаките на приклучокот, почитувајте го следното:
Жицата што е обоена зелено-жолто приклучете ја на терминалот на приклучокот означен со буквата **E** или симболот за заземјување ⊥, т.е. терминалот обоен во зелено или зелено-жолто.
Сината жица приклучете ја на терминалот означен со буквата **N** или со црна боја.
Кафеавата жица приклучете ја на терминал означен со буквата **L** или со црвена боја.

Важни упатства

ПРЕДУПРЕДУВАЊЕ- За да го намалите ризикот од изгореници, електричен удар, пожар, телесни повреди или големо количество на микробранова енергија:

1. Пред употреба на микробрановата печка прочитајте ги сите упатства.
2. Некои производи, на пример цели јајца или затворена амбалажа (затворени тегли или шишенца за детска храна со цуцла) можат да пукнат, затоа не загревајте ги во микробранова печка. Другите детали побарајте ги во прирачникот за готвење.
3. Микробрановата печка користете ја само за предвидени намени, во согласност со описите и упатствата во овој прирачник.
4. Како и кај секој друг апарат, потребен е строг надзор кога ја употребуваат деца.
5. Не употребувајте ја микробрановата печка ако не работи правилно, ако е оштетена или ако ви паднала од рацете.
6. За да се намали ризикот од пожар во внатрешноста на печката:
   а) Внимавајте да не ја преварувате храната. Ако во печката се присутни запални материјали за полесно готвење, на пример хартија или пластика, внимателно следете го процесот на печење.
   б) Пред да ставите ќесе во печката, отстранете ги затворачите од жица.
   ц) Ако се запали внатрешноста на печката, оставете ја вратата затворена, исклучете ја печката од штекер или прекинете ја електричната струја со помош на главниот прекинувач.

Безбедносни упатства за општа употреба

Во продолжение наведуваме неколку општи правила што, како и за сите апарати, треба да се почитуваат за да обезбедат најдобро работење на печката.

1. Кога ја употребувате печката, стаклената подлога, рачката на моторот, склопката, како и лежиштето-обрач треба да бидат секогаш наместени.
2. Печката употребувајте ја само за подготовка на храна, а никогаш за, на пример, сушење облека, хартија или други непрехранбени производи или за стерилизација.
3. Не активирајте ја печката кога е празна бидејќи со тоа можете да ја оштетите.
4. Во внатрешноста на печката не чувајте ништо, а особено не списанија, книги за готвење и сл.
5. Не користете ја печката за зимница, т.е. за конзервирање храна бидејќи микробрановите печки не го овозможуваат тоа. Несоодветно конзервираната храна може да се расипе, а нејзиното консумирање е опасно.
6. Не варете јајца со лушпа бидејќи може да пукнат. Може да се случи при варење да пукне и излупено јајце. Секогаш гответе ги покриени, а по завршувањето почекајте минута пред да го отстраните капакот.
7. Не гответе храна обвиткана со мембрана, како жолчки, компир, пилешки џигер и сл. доколку претходно не ја продупчите обвивката на повеќе места со виљушка.
8. Не ставајте ништо во отворите на надворешното куќиште.
9. Никогаш не отстранувајте поединечни делови од печката, н.пр. нозе, спојки и сл.
10. Не гответе храна директно врз стаклената подлога. Храната се става во/на соодветен сад.

ВАЖНО - КУЈНСКИ ПОМАГАЛА ШТО НЕ СМЕАТ ДА СЕ УПОТРЕБУВААТ ВО МИКРОБРАНОВА ПЕЧКА

- Не употребувајте метални садови или лонци со метални дршки.
- Не употребувајте ништо со метален раб или украс.
- Не употребувајте затворачи за пластични ќесиња од жица, прекриени со хартија.
- Не употребувајте садови од меламин, тој содржи материјал што ја апсорбира микробрановата -енергија. Поради тоа храната може да пукне или да загори, а времето на готвење ќе биде подолго.
- Не употребувајте садови и шишиња со тенко грло бидејќи при загревањето во микробранова печка може да пукнат.
- Не употребувајте обични термометри за месо или за слатки, постојат специјални термометри за микробранова печка што може да ги користите.

11. Помагалата за микробранова печка користете ги со почитување на упатствата од нивните производители.
12. Не обидувајте се да пржите храна во микробранова печка.
13. Не заборавете дека микробрановата печка ја загрева само течноста во садот или во чашата, а не и садот. Затоа и во случај кога капакот или садот не се жешки на допир, храната, т.е. течноста ќе ослободува пареа или ќе врие кога ќе ја извадите од печката, исто како и при нормално готвење.
14. Секогаш сами проверете ја температурата на подготвената храна, а особено ако загревате или готвите храна и пијалак за децата. Препорачуваме никогаш да не консумирате храна или течност непосредно по нејзиното вадење од печката, туку да почекате неколку минути и да промешате за да се распредели рамномерно топлината.
15. Откако храната е подготвена и печката исклучена и ако содржи мешавина од масти и вода, на пример бујон за супа, нека остане во печката уште 30–60 секунди пред да ја извадите надвор. Со тоа овозможувате мешавината да се сталожи, а истовремено спречувате вриење,создавање меурчиња кога во неа ќе ставите лажица или коцка.
16. Кога подготвувате храна или пијалак, секогаш доследно почитувајте ги упатствата во книгата за готвење, т.е. во прирачникот и не заборавајте дека некои видови храна, на пр. божиќен пудинг, мармелад и пита со мелено месо, се загреваат многу брзо. Храната со висок процент на масти или шеќер не загревајте ја и не гответе ја во пластични садови.
17. Помагалата за готвење што ги употребувате може да се загреат заради топлината што ја испушта храната во нив. Тоа важи особено ако врз садот или рачката е ставена пластична фолија. Затоа можеби ќе ви требаат кујнски ракавици.

ДИЈАГРАМ НА ОСНОВНИТЕ ДЕЛОВИ

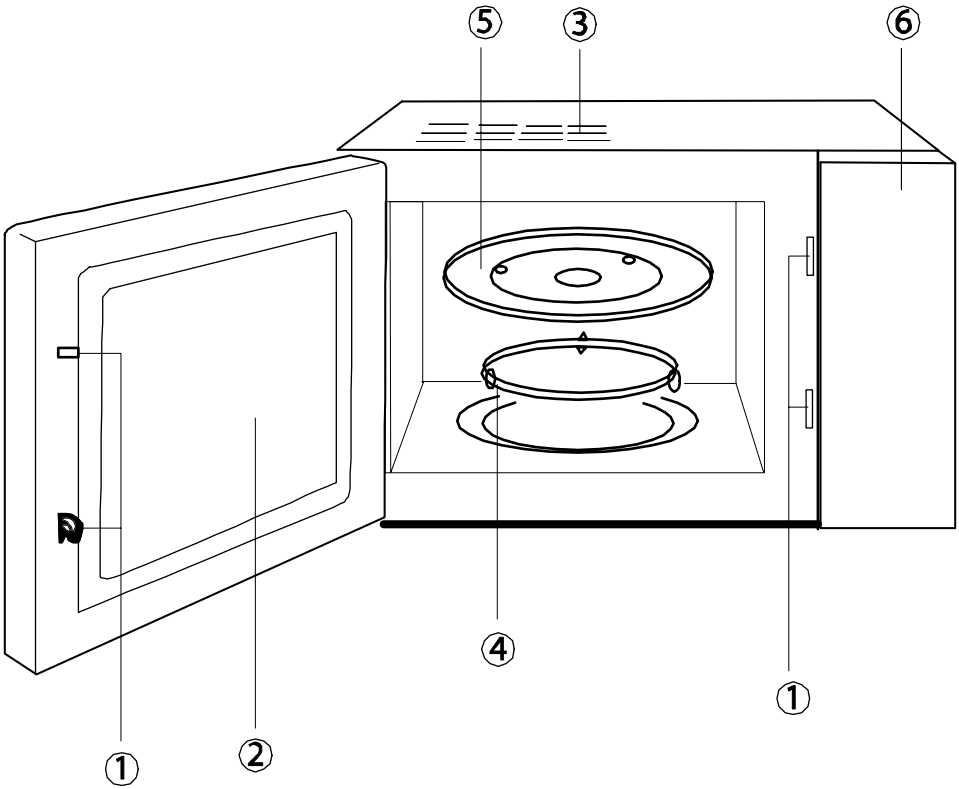

1 Безбедносен систем за затворање на вратата.
2 Прозорец
3 Отвори за вентилација
4 Лежиште-обрач
5 Стаклена подлога – послужавник
6 Управувачка плоча

ДИГИТАЛНА УПРАВУВАЧКА ПЛОЧА

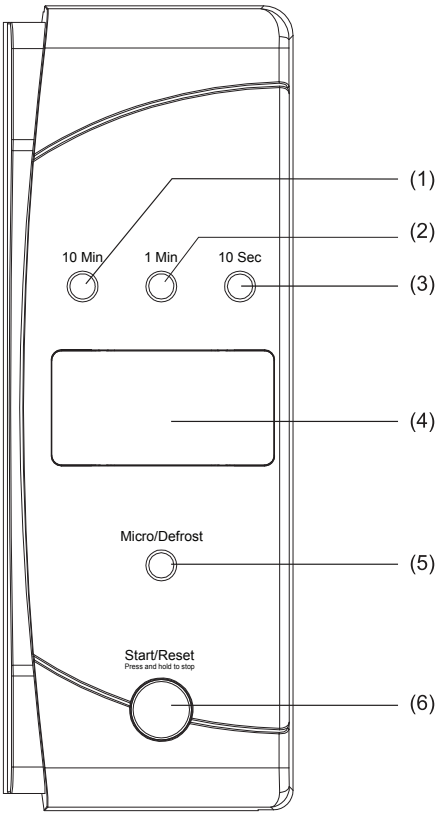

1 - копче за избор на време со чекорот 10 минута
2 - копче за избор на време со чекорот 1 мин
3 - копче за избор на време со чекорот 10 сек
4 - екран
5 - копче за избор на начинот
6 - копче за почнување / прекинување на работата

Упатство за употреба на дигиталната управувачка плоча

Обично готвењее

За почеток на готвењето е потребен само еден притисок на копчето.
(Пример: Сакате да зовриете чаша вода)

1. Ставете ја чашата вода на вртливата плоча и затворете ја вратата.
2. Притиснете го копчето »START/RESET« и печката ќе работи една минута со 100% моќ на зраци. Со секој притисок времето на готвење се продолжува за 1 минута; најдолго време на готвење е 30 минути.
3. По истекот на времето на готвење печката ќе испушти 5 последователни сигнали.

Забелешка:
Ако сакате (привремено) да ја прекинете работата на печката, притиснете го копчето »START/RESET« и држете го две секунди.
Ако сакате да ја прекинете работата на печката (да ја смените програмата), притиснете го копчето »START/RESET« кога е отворена вратата на печката; на екранот ќе се испише состојбата на печката.

Готвење со микробранови зраци

1. Брз метод (пример: избор на 100% моќ на зраците, време на готвење 5 минути
   a) изберете време на подготовка на храна на “5:00“
   b) притиснете го копчето »START/RESET«
2. Мануелна контрола (на пример: избор на 70% моќ на зраци, време на готвење 10 минути)
   а) Притиснете го копчето за микробраново готвење (»MICRO/DEFROST«) и изберете 70% моќ на зраци.
   б) со копчето за избор на време изберете време “10:00“
   ц) Притиснете го копчето »START/RESET«
   Ако во тек на работа го притиснете копчето »START/RESET«, работата на печката (привремено) ќе престане.
   Со притисок на копчето »MICRO/DEFROST«, може да ја измените моќноста на зраците.

Степен на моќност:

P10: 100% моќ на микробрановите зраци
P7: 70% моќ на микробрановите зраци
P5: 50% моќ на микробрановите зраци
P3: 30% моќ на микробрановите зраци
P1: 10% моќ на микробрановите зраци
DEF: Одмрзнување ("Defrost")

Функција на автоматско одмрзнување

Со копчињата "1min" (1,0kg) и "10sec" (0,1kg) изберете ја тежината на храната. Потоа печката сама ќе избере содветна програма на одмрзнување и автоматски ќе почне да одмрзнува.
Пример: Одмрзнување на 0,4kg замрзната храна.

а) Со копчето "MICRO/DEFROST" изберете ја функцијата одмрзнување така што ќе ја притиснете шест пати.
б) Изберете тежина "0,4kg".
ц) Притиснете го копчето "START/RESET".
Забелешка: максимална тежина што може да изберете е 2 kg.

Почеток и повторно избирање

1. Состојба кога вратата е отворена.
   Со притисок на копчето "START/RESET" го отповикувате изборот или програмата на готвење.
2. Состојба кога вратата е затворена.
   Со притисок на копчето "START/RESET" активирајте за избраната програма на готвење.
   Со притисок на копчето "START/RESET" продолжете со готвењето, ако (привремено) сте го прекинале процесот.
   Со притисок на копчето "START/RESET" привремено запрете ја избраната програма на готвење.

Блокирање на печката од деца

За активирање на блокирањето со кое спречувате децата да ја управуваат печката, притиснете ги истовремено копчињата "1min" и "10sec" и држете ги две секунди. Кога е блокирањето активирано, сите притисоци на копчиња се без резултат. За деблокирање повторно притиснете ги копчињата "1min" и "10sec" истовремено и држете ги две секунди.

Грижа за микробрановата печка – нега и одржување

1. Пред да ја чистите печката, исклучете ја и извлечете го приклучниот кабел од штекерот.
2. Внатрешноста на печката треба да биде секогаш чиста. Ако на ѕидовите има остатоци од храна или капки течност, избришете ги со влажна крпа. Ако е печката многу валкана, може да употребите и благо средство за чистење. Употребата на агресивни средства за чистење и на алати за чистење не е препорачлива.
3. Надворешната површина на печката исчистете ја со влажна крпа. За да не дојде до оштетување или расипување на деловите во внатрешноста

на печката, внимавајте вода или друга течност да не дојде во отворите за вентилација.

4. Внимавајте да не се намокри управувачката плоча. Чистете ја со мека и влажна крпа. Не употребувајте средства за чистење, груби алати или средства во спреј.
5. Ако се собере пареа на надворешната или на внатрешната страна на вратата, избришете ја со мека крпа. Оваа појава е можна кога микробрановата печка работи во многу влажна околина и не значи дефект или проблем во работата.
6. Повремено извадете ја стаклената подлога, односно послужавник и исчистете го. Можете да го измиете во топла вода со малку средство за чистење или во машина за миење садови.
7. Обрачот-лежиште и дното на внатрешноста (комора) треба редовно да се чистат за да се избегне бучавата при работа. Измијте ја површината на дното на печката со благо средство за чистење, со вода или со средство за стакло и избришете ја додека не стане сува. Со редовна употреба се собира влага што излегува од храната, но тоа не влијае на површината на внатрешноста или на обрачот-лежиште.
8. Кога го отстранувате обрачот од отворот, внимавајте подоцна правилно да го наместите.
9. Евентуалната миризба во печката можете да ја отстраните така што во длабок сад за микробранова печка ќе исцедите сок од еден лимон и во него ќе ја ставите кората од лимонот. Сето заедно се готви пет минути, а потоа печката темелно се брише со сува крпа.
10. Ако треба да се замени светилката во печката, посоветувајте се со продавачот, односно со овластениот сервисер.

Не е за комерцијална употреба!

Корисни совети како и дополнителни упатства за печење со микробранови можете да најдете на нашата web страна:

http://microwave.gorenje.com

ГОЛЕМО УЖИВАЊЕ ПРИ КОРИСТЕЊЕТО НА МИКРОБРАНОВАТА ПЕЧКА ВИ ПОСАКУВА

gorenje

Before operating this oven, please read these instructions completely.

SPECIFICATIONS

Power consumption: ..... 230 V ~ 50 Hz, 1080W
Output: 700W
Operating Frequency: ..... 2450 MHz
Outside Dimensions: .....454 mm (L) x 330 mm (W) x 262 mm (H)
Oven Cavity Dimensions: .....315 mm (L) x 296 mm (W) x 211 mm (H)
Oven Capacity: ..... 20 litres
Cooking Uniformity: ..... Turntable system (ø245 mm)
Uncrated Weight: .....Approx. 14 kg

This appliance is marked according to the European directive 2002/96/EC on Waste Electrical and Electronic Equipment (WEEE).
This guideline is the frame of a European-wide validity of return and recycling on Waste Electrical and Electronic Equipment.

BEFORE YOU CALL FOR SERVICE

1. If the oven will not perform at all, the display does not appear or the display disappeared:
   a) Check to ensure that the oven is plugged in securely. If it is not, remove the plug from the outlet, wait 10 seconds and plug it in again securely.
   b) Check the premises for a blown circuit fuse or a tripped main circuit breaker. If these seem to be operating properly, test the outlet with another appliance.
2. If the microwave power will not function:
   a) Check to see whether the timer is set.
   b) Check to make sure that the door is securely closed to engage the safety interlocks. Otherwise, the microwave energy will not flow into the oven.

IF NONE OF THE ABOVE RECTIFY THE SITUATION, THEN CONTACT THE NEAREST **AUTHORIZED SERVICE AGENT**.

RADIO INTERFERENCE

Microwave oven may cause interference to your radio, TV, or similar equipment. When interference occurs, it may be eliminated or reduced by the following procedures.

a) Clean the door and sealing surface of the oven.
b) Place the radio, TV, etc. as far away from your microwave oven as possible.
c) Use a properly installed antenna for your radio, TV, etc. to get a strong signal reception.

INSTALLATION

1. Make sure all the packing materials are removed from the inside of the door.
2. Inspect the oven after unpacking for any visual damage such as:
   - Misaligned Door
   - Damaged Door
   - Dents or Holes in Door Window and Screen
   - Dents in Cavity
   - If any of the above are visible, DO NOT use the oven.
3. This Microwave Oven weighs 14 kg and must be placed on a horizontal surface strong enough to support this weight.
4. The oven must be placed away from high temperature and steam.
5. DO NOT place anything on top of the oven.
6. Keep the oven at least 8 cm away from both sidewalls and 10 cm away from rear wall to ensure the correct ventilation.
7. DO NOT remove the turn -table drive shaft.
8. As with any appliance, close supervision is necessary when used by children.

WARNING - THIS APPLIANCE MUST BE EARTHED.
The plug socket should be within easy reach of the power cord
This oven requires 1.1 KVA for its input, consultation with service engineer is suggested when installing the oven.
CAUTION: This oven is protected internally by a 250V 8 Amp Fuse.

IMPORTANT - The wires in this mains lead are colored in accordance with the following code:

Green-and-yellow	**Earth**
Blue	**Neutral**
Brown	**Live**

As the colors of the wires in the mains leads of the appliance may not correspond with the colored markings identifying the terminals in your plug, proceed as follows:
The wire which is colored green-and-yellow must be connected to the terminal in the plug which is marked with the letter **E** or by the earth symbol colored green of green-and-yellow.
The wire which is colored blue must be connected to the terminal which is marked with the letter **N** or colored black. The wire which is colored brown must be connected to the terminal which is marked with the letter **L** or colored red.

IMPORTANT INSTRUCTIONS

WARNING-To reduce the risk of burns, electric shock, fire, injury to persons or excessive microwave energy:

1. Read all instructions before using microwave oven.
2. Some products such as whole eggs and sealed containers - (for example, closed glass jars and sealed baby bottles with teat) - may explode and should not be heated in microwave oven, Refer to cookbook for more details.
3. Use this microwave oven only for its intended use as described in this manual.
4. As with any appliance, close supervision is necessary when used by children.
5. Do not operate this microwave oven, if it is not working properly or if it has been damaged or dropped.
6. To reduce the risk of fire in the oven cavity:
   a) Do not overcook food. Carefully attend microwave oven if paper, plastic, or other combustible materials are placed inside the oven to facilitate cooking.
   b) Remove wire twist-ties from bags before placing bag in oven.
   c) If materials inside the oven should ignite, keep oven door closed, turn the oven off at the wall switch, or shut off power at the fuse or circuit breaker panel.

SAFETY INSTRUCTIONS FOR GENERAL USE

Listed below are, as with all appliances, certain rules to follow and safeguards to assure top performance from this oven:

1. Always have the glass tray, roller arms, coupling and roller track in place when operating the oven.
2. Do not use the oven for any reason other than food preparation, such as for drying clothes, paper, or any other non-food items, or for sterilizing purposes.
3. Do not operate the oven when empty. This could damage the oven.
4. Do not use the oven cavity for any type of storage, such a papers, cookbooks, etc.
5. Do not use the oven for home canning, Microwave ovens are not designed to permit proper canning.
   Improperly canned food may spoil and be dangerous to consume.
6. Do not cook eggs in the shell, as they will burst.
   Occasionally a poached egg may burst during cooking. Be sure to cook covered and let stand one minute after cooking before removing the cover.
7. Do not cook any food surrounded by a membrane, such as egg yolks, potatoes, chichen livers, etc without first being pierced several times with a fork.
8. Do not insert any object into the openings on the outer case.
9. Do not at any time remove parts from the oven such as the feet, coupling, screws, etc.

10. Do not cook food directly on the glass tray. Place food in/on proper cooking utensil before placing in the oven.

IMPORTANT - COOKWARE NOT TO USE IN YOUR MICROWAVE OVEN

- Do not use metal pans or dishes with metal handles.
- Do not use anything with metal trim.
- Do not use paper covered wire twist-ties on plastic bags.
- Do not use melamine dishes as they contain a material which will absorb microwave energy. This may cause the dishes to crack or char and will slow down the cooking speed.
- Do not use Centura Tableware. The glaze is not suitable for microwave use. Corelle Living ware closed handle cups should not be used.
- Do not cook in a container with a restricted opening, such as a pop bottle or salad oil bottle, as they may explode if heated in a microwave oven.
- Do not use conventional meat or candy thermometers. There are the thermometers available specifically for microwave cooking. These may be used.

11. Microwave utensils should be used only in accordance with manufacturer's instructions.
12. Do not attempt to deep-fry foods in this oven.
13. Please remember that a microwave oven only heats the liquid in a container rather than the container itself. Therefore, even though the lid of a container is not hot to the touch when removed from the oven, please remember that the food/liquid inside will be releasing the same amount of steam and/or spitting when the lid is removed as in conventional cooking.
14. Always test the temperature of cooked food yourself especially if you are heating or cooking food/liquid for babies. It is advisable never to consume food/liquid straight from the oven but allow it to stand for a few minutes and stir food/liquid to distribute heat evenly.
15. Food containing a mixture of fat and water, e.g. stock, should stand for 30-60 seconds in the oven after it has been turned off. This is to allow the mixture to settle and to prevent bubbling when a spoon is placed in the food/liquid or a stock cube is added.
16. When preparing/cooking food/liquid and remember that there are certain foods, e.g. Christmas puddings, jam and mincemeat, which heat up very quickly.
    When heating or cooking foods with a high fat or sugar content do not use plastic containers.
17. Cooking utensil may become hot because of heat transferred from the heated food. This is especially true if plastic wrap has been covering the top and handles of the utensil. Potholders may be needed to handle the utensil.

FEATURE DIAGRAM

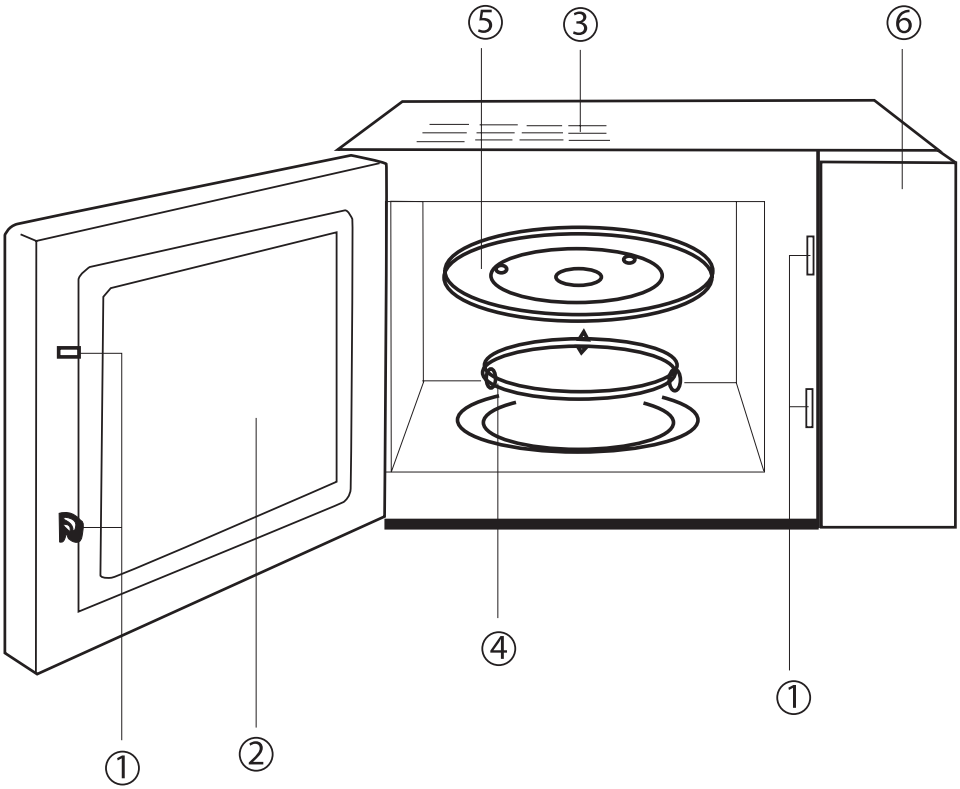

1 Door Safety Lock System
2 Oven Window
3 Oven Air Vent
4 Roller Ring
5 Glass Tray
6 Control Panel

CONTROL PANEL

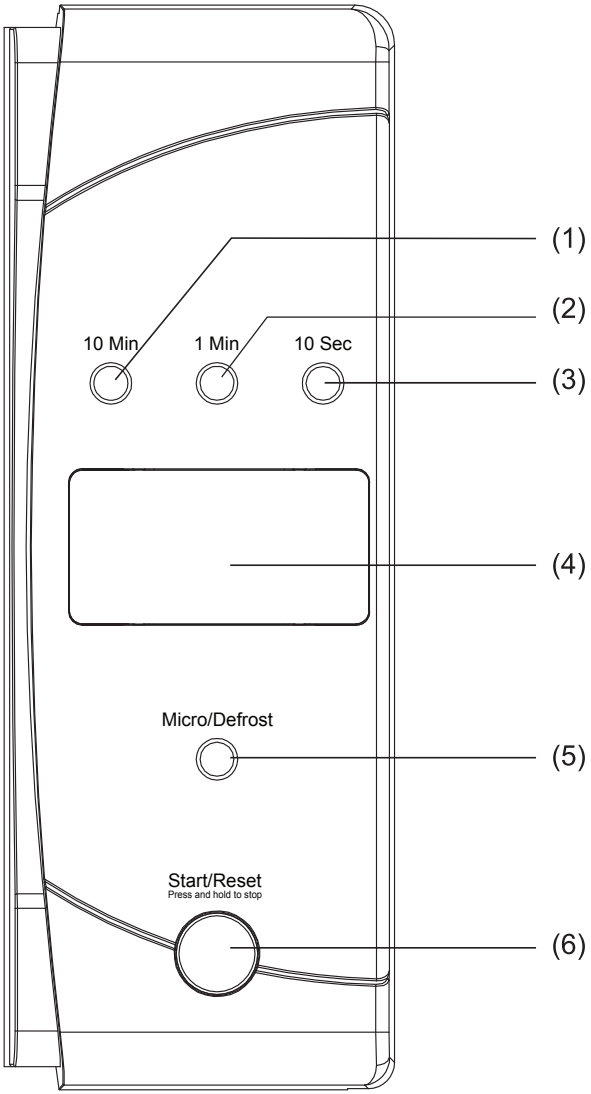

OPERATION INSTRUCTION ON COMPUTERIZED CONTROL PANEL

SIMPLE COOKING

You only need press one button for operating cooking 1 min with 100% microwave power, each pres one time means increase one min cooking time means increase one min cooking time, the maximum time is 30 min.
After cooking finished you will sound five beeps for remind.

MICROWAVE COOKING

There are 10 power levels, and how to set each level is shown on the table below.

Micro button	Power setting	Display shows
Press one time	100%	P10
Press two times	70%	P7
Press three times	50%	P5
Press four times	30%	P3
Press five times	10%	P1
Press six times	--	DEF

1. Fast cooking method
   (For example: Select 100% power for cooking foods 5 minutes.)
   a) Set the time "5:00"
   b) Touch "START/RESET" button
2. Control by hand
   (For example: select 70% power for heating foods 10 minutes)
   a) Touch "MICRO/DEFROST" button select 70% power.
   b) Touch time button to set cooking time "10:00"
   c) Touch "START/RESET" button.
   The oven will stop working when you press "START/RESET" button during the operation. You can press "MICRO/DEFROST" button to select power.

AUTO DEFROST FUNCTION

You need to press "1 Min" (1.0 kg) and "10 Sec" (0.1 kg) according to the weight of the food. The oven can select defrost program and auto start defrosting.
For example: defrost 0.4 kg frozen goods
1. press "MICRO/DEFROST" to choose defrost function.
2. set weight indicate "0.4 kg"
3. press "START/RESET" button.
   Remark: the maximum weight is 2 kg.

START and RESET

1. Open the door status press "START/RESET" button to cancel setting or cooking program.
2. close the door status
   press "START/RESET" button to start cooking after setting cooking program.
   press "START/RESET" button to continue cooking when the cooking is in pause status.
   press "START/RESET" button to stop working when the Microwave oven is operating.

CHILDREN SAFETY LOCK

To activate the child safety lock, press "1 Min" and "10 Sec" at the same time for 2 seconds. Press press "1 Min" and "10 Sec" at the same time for 2 seconds again, it will unlock the machine.

CARE OF YOUR MICROWAVE OVEN

1. Turn the oven off and remove the power plug from the wall socket before cleaning.
2. Keep the inside of the oven clean. When food splatters of spilled liquids adhere to oven walls, wipe with a damp cloth. The use of harsh detergent or abrasives is not recommended.
3. The outside oven surface should be cleaned with a damp cloth. To prevent damage to the operating parts inside the oven, water should not be allowed to seep into the ventilation openings.
4. Do not allow the Control Panel to become wet. Clean with a soft, damp cloth, Do not use detergents, abrasives or spray-on cleaners on the control Panel.
5. If steam accumulates inside or around the outside of the oven door, wipe with a soft cloth. This may occur when the microwave oven is operated under high humidity conditions and in no way indicates malfunction of the unit.
6. It is occasionally necessary to remove the glass tray for cleaning. Wash the tray in warm sudsy water or in a dishwasher.
7. The roller ring and oven cavity floor should be cleaned regularly to avoid excessive noise. Simply wipe the bottom surface of the oven with mild detergent, water or window cleaner and dry. The roller ring may be washed in mild sudsy water or sish washer. Cooking vapours collect during repeated use but in no way affect the bottom surface or roller ring wheels.
   When removing the roller ring from cavity floor for cleaning, be sure to replace it in the proper position.
8. Remove odors from your oven by combining a cup of water with the juice and skin of one lemon in a deep microwaveable bowl. Microwave for 5 minutes, wipe thoroughly and dry with a soft cloth.
9. When it becomes necessary to replace the oven light, please consult a dealer to have it replaced.

FOR PERSONAL USE ONLY!

Additional recommendations for cooking with microwave and useful advices can be found on web side:

http://microwave.gorenje.com

gorenje

WISHES YOU A LOT OF PLEASURE WHILE USING YOUR APPLIANCE

Tillykke med Deres nye mikrobølgeovn

Tillykke med Deres valg af en Gorenje mikrobølgeovn. Det er et meget fornuftigt valg, da en mikroovn fra Gorenje forener både økonomi og kvalitet i et moderne og gennemtænkt design. Med denne mikrobølgeovn kan De glæde Dem over at have fået en virkelig effektiv og robust hjælp i huset. Vi er overbeviste om, at ovnens mange og effektive fordele vil leve op til alle Deres forventninger og være en god og givtig investering til glæde for hele familien.
For at få størst glæde af mikrobølgeovnen, bør De læse denne brugsanvisning omhyggeligt igennem og følg nøje anvisningerne for opstilling og betjening.

Tekniske specifikationer:

Strømforbrug: ..... 230V ~ 50Hz, 1080W
Mikrobølgeeffekt: 700W
Mikrobølgefrekvens: 2450MHz
Udvendige dimensioner: ..... 454mm (D) × 330mm (B) × 262mm (H)
Indvendige dimensioner: ..... 315mm (D) × 296mm (B) × 211mm (H)
Ovnvolumen: ..... 20 liter
Tilbehør: ..... Drejetallerken (ø245mm)
Netto vægt: ..... 14 kg

Indholdsfortegnelse:

Tekniske specifikationer: 49
Sikkerhedsforanstaltninger for at undgå at blive udsat for mikrobølgeenergi 50
Før De tager Deres nye mikrobølgeovn i brug 50
Montering og tilslutning 50
Vigtige sikkerhedsanvisninger 52
Beskrivelse af mikrobølgeovnen 52
Mikrobølgeovnens tilbehør 52
Digitalt betjeningspanel 54
Mikrobølgeovnens funktion og anvendelse 55
Betjening af mikrobølgeovnen 56
Børnesikring 58
Rigtige køkkengrej 58
Praktiske tips 59
Praktiske tips om optøning 60
Vejledning ved valg af mikroeffekt 60
Brug også mikroovnen til… 60
Rengøring og vedligeholdelse 61
Før De tilkalder hjælp 62

Sikkerhedsforanstaltninger for at undgå at blive udsat for mikrobølgeenergi

Læs denne brugsanvisning omhyggeligt igennem og følg nøje anvisningerne for opstilling og betjening. Mikroovnen er kun produceret til brug i privat husholdning. Denne brugsanvisning er tilegnet brugeren og den beskriver ovnen og dens korrekte og sikre betjening.
Ovnen må ikke anvendes med åben dør, da dette kan medføre, at man udsættes for skadelige mikrobølger. Det er vigtigt ikke at overbelaste eller pille ved sikkerhedslåsene på døren.
Undgå at anbringe ting mellem ovnens front og ovnlågen. Hold ovnen ren, så hverken snavs eller rengøringsmiddel ophobes på apparatets indvendige og udvendige flader.
Hvis ovnlågen eller tætningslisterne er beskadigede, må ovnen ikke anvendes, før reparation er udført af en fagmand. Det samme gælder, hvis lågen er skæv eller hvis hængsler og låse er defekte eller løse.
Ovnen må ikke justeres eller repareres af andre end kvalificerede fagfolk, hvis reparationen indebærer, at der skal aftages dele, der yder beskyttelse mod mikrobølger.
Væsker og andre fødevarer må ikke opvarmes i lufttætte beholdere, da der er fare for at de kan eksplodere.
Tillad kun børn at anvende ovnen under opsyn.

Før De tager Deres nye mikrobølgeovn i brug

Undersøg straks ved udpakningen mikrobølgeovnen for eventuelle skader. De bør især undersøge om der er buler, hakker eller ridser inde i ovnen eller uden på kabinettet. Tag ikke ovnen i brug, hvis der er nogen synlige tegn på beskadigelse, men henvend Dem straks til Deres Gorenje forhandler.
Fjern al emballagemateriale fra ovnens indre og anbring drejefoden og drejetallerkenen i bunden af ovnrummet. Kontroller, at drejetallerkenen drejer rundt uhindret. Ovnen må ikke anvendes uden at drejefod og tallerken er på plads.
Aftør ovnen indvendig og udvendig med en fugtig klud, inden De tager den i brug.

Montering og tilslutning

Ovnen placeres på en plan, stabil overflade, som er stærk nok til at bære ovnens vægt.
Ved placering af ovnen, sørg for at der er fri plads ved siden af og bag ovnen. Der skal mindst være 10 cm til hver side og 20 cm over ovnen. Alle ventilationsåbninger skal holdes fri. Hvis de er tildækkede, når ovnen er i

anvendelse, kan den overophedes, hvilket kan medføre fejl og ødelæggelse af ovnen.
Undgå at anbringe ovnen i nærheden af radio- og Tv-apparater, da den kan forårsage forstyrrelser af modtagelsen. Anbring ovnen så langt fra dem, som muligt.
Anbring ikke ovnen hvor den kan blive udsat for varm luft, damp eller vand, da isoleringen risikerer at blive nedbrudt og der kan opstå driftsforstyrrelser.
Kontroller at den lokale strømforsyningskilde. er 230V ~ 50Hz. Denne ovns maks. effekt er 1080W. Den anvendte spænding skal være den samme, som angivet på apparatet. Brug af en højere spænding kan medføre brand eller anden ulykke, så ovnen beskadiges. Brug af lav spænding vil medføre langsommere tilberedning. Producenten kan ikke holdes ansvarlig for skader, der opstår som følge af brug af ovnen med en anden spænding eller sikring, der ikke svarer til den angivne effekt.
Hvis el-ledningen er beskadiget, skal den udskiftes af producenten eller dennes serviceagent eller en tilsvarende fagmand.
Advarsel Mikrobølgeovnen skal være tilsluttet jordforbindelse eller HFI relæ
I tilfælde af kortslutning nedsætter jordforbindelse risikoen for elektrisk stød.
Ledningen til dette apparat har en jordleder og et jordstik. Stikket skal tilsluttes en stikkontakt der er korrekt installeret og jordforbundet eller installationen skal være beskyttet med et HFI relæ. Stikkontakten skal være nemt tilgængelig. Under anvendelse bruger ovnen 1200W.
Vi anbefaler, at De kontakter en autoriseret el-installatør, hvis disse instruktioner ikke er forstået, eller hvis der er tvivl om, hvorvidt apparatet er korrekt tilsluttet.

OBS: Ovnen er udstyret med en indvendig sikring på 250V, 8A.
Vigtigt! - Ledere i netledningen er forsynet med følgende farvekoder:
Grøn- og gul: jord
Blå: 0 (nul)
Brun: strømførende (fase)
Da det ikke er sikkert, at farverne på ledningerne i dette apparats nedledning svarer til farvemærkningerne af terminalerne i Deres stik, gør som følger:
Den ledning der er grøn og gul, skal forbindes med den terminal i stikket, der er mærket med bogstavet **E,** eller med jordsymbolet ⏚**,** eller farverne grøn og gul.
Den blå ledning skal forbindes med den terminal, der er mærket med bogstavet **N** eller farven lyseblå (i ældre installationer kan den være sort).
Den brune ledning skal forbindes med den terminal, der er mærket med bogstavet **L** eller farven brun .

Dette apparat er klassificeret iht. det europæiske direktiv 2002/96/EF om affald af elektrisk- og elektronisk udstyr (waste electrical and electronic equipment - WEEE).
Dette direktiv angiver rammerne for indlevering og recycling af kasserede apparater gældende for hele EU.

Vigtige sikkerhedsanvisninger

Nedenfor er listet regler og sikkerhedsforanstaltninger til sikring af optimal udnyttelse af mikrobølgeovnen:

- Brug ikke ovnen til andet end tilberedning af fødevarer. Ovnen må ikke bruges til tørring af tøj, papir eller andre ikke-spiselige genstande. Ovnen må heller ikke anvendes i forbindelse med sterilisering.
- Anbring aldrig metalgenstande i ovnen.
- Tænd aldrig mikrobølgeovnen, når den er tom, da dette kan beskadige ovnen.
- Ovnen må ikke bruges uden drejetallerkenen. Sørg for at denne er rigtigt placeret på drejefoden og at den altid er på plads, når ovnen skal anvendes.
- Brug aldrig mikrobølgeovnen til opbevaring af nogen art (aviser, kogebøger, køkkengrej m.v.).
- Anvend ikke mikrobølgeovnen til syltning/konservering da ovnen ikke er egnet til dette.
- Undgå at tilberede hele æg i mikrobølgeovnen, heller ikke hårdkogte, da de kan eksplodere.
- Undgå at tilberede fødevarer med hinde, som f.eks. æggeblommer, fuglelever etc. uden først at prikke disse flere gange med en gaffel.
- Sørg for at fjerne hætter og låg inden tilberedning, når der tilberedes fødevarer på flaske.
- Undgå at anbringe fremmedlegemer mellem ovnens front og ovnlågen, da det vil kunne medføre udslip af mikrobølger.
- Hvis der observeres røg, slukkes ovnen eller stikket trækkes ud. Hold ovnlågen lukket for at kvæle eventuelle flammer.
- Hold godt øje med ovnen, når der tilberedes fødevarer i diverse beholdere af plast eller papir, grundet risikoen for antændelse.
- Indholdet i sutteflasker eller glas med babymad skal røres rundt eller rystes og temperaturen kontrolleres før indtagelse, så forbrænding undgås.
- Temperaturen på mad- og drikkevarer, der er opvarmet i mikrobølgeovn, skal altid kontrolleres før servering, specielt når det gælder børn og ældre mennesker. Dette er vigtigt eftersom varer, der er opvarmet i mikrobølgeovnen, fortsætter med at blive varmere, selvom tilberedningen er ophørt.
- Hold altid mikrobølgeovnen ren. Tør ovnen af indvendigt med en blød, fugtig klud hver gang, den har været i brug. Hvis der sidder fedtstof i ovnrummet, kan det blive ophedet og udvikle røg eller bryde i brand, næste gang ovnen anvendes.
- Opvarm aldrig olie eller fedt til friturestegning i mikrobølgeovnen, da det er umuligt at kontrollere temperaturen og der kan opstå overophedning og brand.
- Opvarmning af drikkevarer i mikrobølgeovnen kan resultere i, at væsken koger over, når den tages ud af ovnen. Vær derfor forsigtig ved håndtering af beholderen.
- Brug altid grydelapper e.l. når der tages mad og/eller grej ud af ovnen.
- Tilbered aldrig fødevarer direkte på drejetallerkenen. Brug altid egnet kogegrej.

Beskrivelse af mikrobølgeovnen

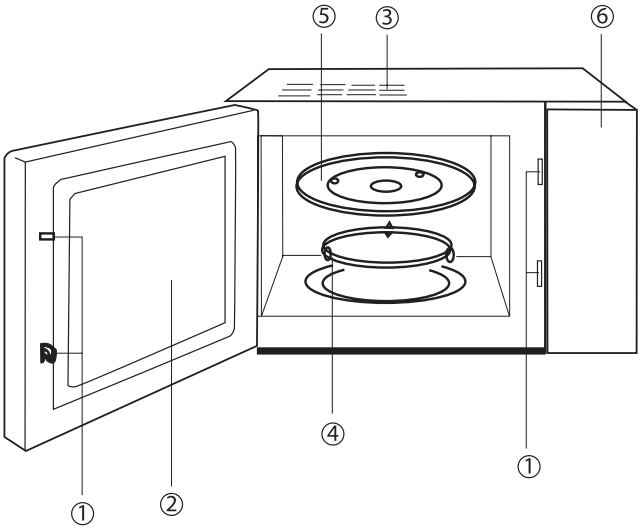

1 Sikkerhedslås
2 Ovnvindue
3 Ventilationsåbninger
4 Drejefod
5 Drejetallerken
6 Betjeningspanel

Mikrobølgeovnens tilbehør

Tappen i midten af ovnens bund skal altid være påsat. Det er den der holder drejefoden og drejetallerkenen i rotation under ovnens anvendelse.
Drejefoden holder drejetallerkenen og skal altid benyttes under madlavningen. Der må aldrig sættes noget andet på drejefoden end drejetallerkenen. Drejefoden tåler at blive vasket i opvaskemaskinen.
Drejetallerkenen er fremstillet af et særligt varmeresistent glas. Der må ikke tilberedes mad direkte på drejetallerkenen. Brug altid en velegnet beholder. Drejetallerkenen kan let tages af for rengøring, og tåler at blive vasket i opvaskemaskine
Mikrobølgeovnen må aldrig anvendes, uden at det omtalte tilbehør er korrekt isat.

Digitalt betjeningspanel

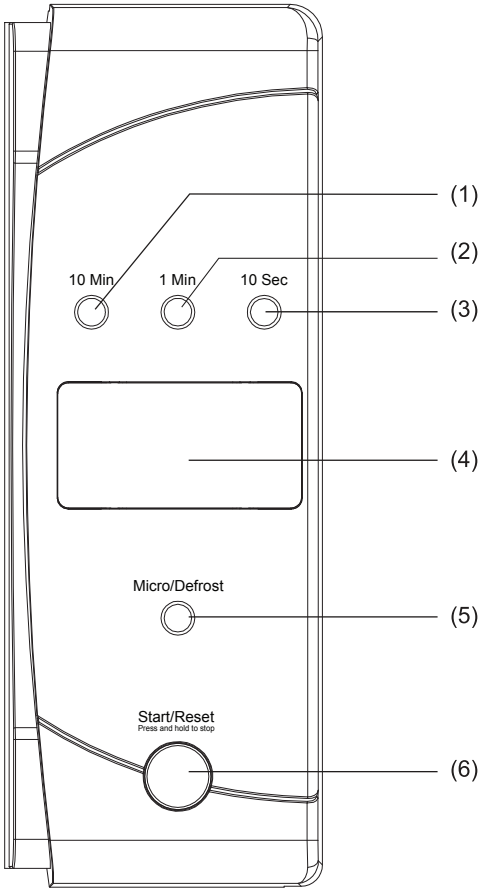

1 10-Minut-tast (10Min)
2 1-Minut-tast (1Min)
3 Sekund-tast (10Sec)
4 Digitalt multifunktionsdisplay
5 Start/Reset-tast
6 Mikro / Effekttrintast (Micro/Defrost)

Mikrobølgeovnens funktion og anvendelse

Mikrobølger er elektromagnetiske svingninger, der bl.a. sætter vand- og fedtmolekyler i maden i bevægelse. Mikrobølgerne får molekylerne til at vibrere med så stor hastighed, at der frembringes varme. Mikrobølgerne bliver dannet af ovnens "magnetron" og ovnens metalvægge kaster bølgerne tilbage, så opvarmningen foregår.
Mikrobølgeovnen bruges til:

- Optøning
- Opvarmning
- Tilberedning af fødevarer.

Tilberedningstiden i en mikrobølgeovn afhænger af fødevarens art, mængde og øvrige egenskaber (vandindhold, temperatur mv.)
Molekylestrukturen i maden afgør, hvor hurtigt opvarmningen går. Meget vandholdige madvarer som fisk, frugt og grøntsager optager mange mikrobølger og varmes hurtigt op mens mere kompakte fødevarer som kartofler kræver længere opvarmningstid.
Fødevarer, der tilberedes korrekt i en mikrobølgeovn, ændrer hverken form eller farve.
Bemærk at fødevarer tilberedt i en mikrobølgeovn bliver opvarmet indefra. Mikrobølger trænger kun et stykke ind i maden, og varmen skal fordele sig til hele portionen, for at den bliver gennemkogt eller -stegt. Opvarmningen fortsætter også efter at maden er taget ud af ovnen. Derfor er det vigtig at maden får lov til at hvile en tid, inden den spises. Ofte er det nok med den tid det tager at anrette og sætte maden på bordet. Større stykker kød og stege skal dog hvile tildækket i mindst 15 min.
Det er nødvendigt selv at prøve sig frem til, hvor lang tid maden skal være i ovnen for at få den bedste varmefordeling. Ændring af f.eks. portionsstørrelsen vil give en anden tilberedningstid. Også madens temperatur, inden den sættes i ovnen, har betydning for tilberedningstiden.
På adskillige færdigretter til mikrobølgeovne er der på brugsanvisningen kun angivet én tid for tilberedning i ovnen. Men mikrobølgeovne har forskellig effekt og tiden for tilberedning kan derfor være længere eller kortere end den angivne. Det er nødvendigt at gøre sig sine egne erfaringer hvad angår tid og effekt. Korrekt tid og effekt sikrer, at maden opnår en temperatur, hvor eventuelle sygdomsfremkaldende bakterier såsom salmonella, bliver slået ihjel. Vil man være helt sikker på, at der ikke er sygdomsfremkaldende bakterier tilbage i maden, kan man kontrollere temperaturen med et stegetermometer. For at være sikker på at bakterierne er dræbt, skal temperaturen op på mindst 75°C i hele retten. Husk, at et almindeligt stegetermometer ikke kan bruges i en tændt mikrobølgeovn.

Betjening af mikrobølgeovnen

Dette afsnit indeholder oplysninger om betjening af ovnen.

a) Tilslut strømforsynsledningen til en 230V ~ 50Hz stikkontakt.
b) Efter at have anbragt fødevaren i en passende beholder, (husk at den ikke må være lufttæt) åbnes ovnlågen, og beholderen anbringes på drejetallerkenen. Lyset i ovnen tændes, når ovnlågen åbnes.
c) Drejetallerkenen og drejefoden skal altid være på plads i ovnen under madlavningen.
d) Luk lågen og kontroller, at den er ordentlig lukket.
e) Lyset i ovnen er kun tændt, når ovnen er i anvendelse eller når ovnlågen er åben.
f) Ovnlågen kan altid åbnes, mens ovnen er i anvendelse. I så fald standser ovnen straks.
g) Hver gang der trykkes på en tast, lyder der en bip-lyd, der bekræfter trykket på tasten.
h) Ovnen arbejder automatisk ved højeste effekttrin, med mindre den indstilles til et lavere effekttrin.
i) Displayet viser 00.0 når ovnen tilsluttes.

En-knaps betjening:

Ved at trykke på Start/Reset-tasten vil ovnen automatisk arbejde ved fuld effekt i 1 minut. Ethvert nyt tryk på START/RESET-tasten, mens ovnen er i anvendelse, vil frembringe en bip-lyd og tilberedningstiden vil blive forlænget med 1 minut. Displayet viser tilberedningstiden. Maks. tilberedningstid på denne måde er 30 minutter. Når ovnen er færdig vil den afgive 5 bip-lyde.
Hvis De ønsker at afbryde madlavningen, mens ovnen er i drift, skal De holde START/RESET-tasten indtrykket i 2 sekunder. Displayet vil igen vise 00.0 og ovnen vil standse.
De kan også afbryde madlavningen ved at åbne ovnlågen og derefter trykke Start/Reset-tasten. Displayet viser 00.0.

Valg af effektrin:

Der er 5 effekttrin, som vælges ved at trykke på Mikrotasten.
I tabellen er der vist, hvordan de enkelte effekttrin vælges og hvad der bliver vist i displayet. Effekttrinnet er beskrevet som procent af maksimumeffekten.

Mikrotasten	Effekt i procent	Effekttrin (display)
Tryk 1 gang	100%	P10
Tryk 2 gange	70%	P7
Tryk 3 gange	50%	P5
Tryk 4 gange	30%	P3
Tryk 5 gange	10%	P1
Tryk 6 gange	--	DEF

Hurtig indstilling

Eksempel:
1. Vælg 100% effekten i 5 minutter
2. Indstil tilberedningstiden til 5 minutter ved at trykke på 1-Minut-tasten 5 gange. Displayet viser 5.0
3. Tryk på START/RESET-tasten.

Manuel indstilling

Eksempel:
1. Vælg 70% effekten i 10 minutter
2. Tryk Mikrotasten 2 gange for at vælge effekttrinnet 70%. Displayet viser P7.
3. Indstil tilberedningstiden til 10 minutter ved at indtrykke 10-Minut-tasten 1 gang. Displayet viser 10.0.
4. Tryk på START/RESET-tasten.

Hvis De ønsker at afbryde madlavningen, mens ovnen er i drift, skal De trykke på START/RESET-tasten i 2 sekunder. Displayet vil igen vise 00.0 og ovnen vil standse.
De kan også afbryde madlavningen ved at åbne ovnlågen og derefter trykke START/RESET-tasten. Displayet vil vise 00.0.
Hvis De vil ændre effekttrinnet, mens ovnen er i drift, skal De stanse ovnen og foretage indstillingen forfra.

Auto Defrost funktionen - Automatisk optøning

Med auto-optøning er det nemt at optø fødevarer, idet man undgår at gætte på, hvor lang tid der måtte være nødvendig til optøning.
Eksempel:
Ved optøning af 1.4 kg skal man gøre følgende:
1. Tryk Mikrotasten 6 gange for at vælge optøningsfunktionen. Displayet viser Def.
2. Angiv den ønskede optøningsvægt ved at bruge 1Minut-tasten for at indstille kg og 10-Sekund-tasten for at indstille 100 gr. Displayet viser 1.4
3. Tryk START/RESET-tasten. Displayet viser optøningstiden.

Bemærk at maks. vægt, som kan indstilles på denne måde er 2 kg.
Hvis De ønsker at afbryde optøningen, mens ovnen er i drift, skal De trykke på START/RESET-tasten i 2 sekunder. Displayet vil igen vise 00.0 og ovnen vil standse.
De kan også afbryde optøningen ved at åbne ovnlågen og derefter trykke START/RESET-tasten. Displayet viser 00.0.

Start/Reset-tasten

Start/Reset-tasten har flere funktioner. Den bruges til følgende funktioner:
Til at sætte ovnen i gang. (Ved at trykke på START/RESET-tasten vil ovnen automatisk arbejde ved fuld effekt i 1 minut. Ethvert nyt tryk på START/RESET-tasten mens ovnen er i anvendelse, vil frembringe en bip-lyd og tilberedningstiden

vil blive forlænget med 1 minut). **Til at standse ovnen.** (Hvis De ønsker at afbryde madlavningen, mens ovnen er i anvendelse skal De trykke på START/RESET-tasten i 2 sekunder. Displayet vil igen vise 00.0 og ovnen vil standse. De kan også afbryde madlavningen ved at åbne ovnlågen og derefter trykke START/RESET-tasten. Displayet vil vise 00.0). **Til at få ovnen i gang efter den har været afbrudt.** (START/RESET-tasten trykkes 1 gang).

Børnesikring

Sikkerhedslåsen forhindrer uønsket brug af ovnen. Låsen aktiveres ved at 10-Sekund-tasten og 1-Minut-tasten trykkes samtidig og holdes indtil displayet viser C=C. Når låsen er aktiveret, er det ikke muligt at foretage funktionsvalg uanset hvilken tast man trykker på. Låsen ophæves igen ved at trykke 10-Sekund-tasten og 1-Minut-tasten samtidig. Der lyder en bip-lyd og displayet viser 00.0.

Rigtige køkkengrej

Ikke alt materiale er egnet til brug i mikrobølgeovne og det er vigtigt at bruge det rigtige køkkengrej.
Kogegrej, der bruges i en mikrobølgeovn, må ikke være lavet af metal eller af materialer, som hindrer mikrobølgerne i at opvarme maden. Det må heller ikke afgive skadelige stoffer til maden eller være letantændelige, så de kan være til fare for brand.

Velegnet til brug i mikrobølgeovn:

- Skåle og fade af glas, porcelæn og det meste stentøj.
- Plastbakker, stegeposer og plastbelagte pap-bakker af polyethylenterephthalat (PET). PET kan ikke adskilles fra andre plasttyper, men er ofte mærket med PET eller med et 1-tal på emballagen.
- Plastbeholdere, der er specielt beregnet til brug i mikrobølgeovn. Disse kan være fremstillet af polypropylen, evt. mærket med PP eller et 5-tal eller high density polyethyen evt. mærket med HDPE eller et 2-tal. Beholdere af PP og HDPE bør kun anvendes til retter med lavt fedt- og sukkerindhold.
- Plastfilm, der er beregnet til mikrobølgeovn (læs på emballagen).
- Små stykker aluminiumsfolie kan bruges til f.eks. at dække ben på fjerkræ og halen på fisk for at undgå, at de bliver overkogt/-stegt. Det er vigtigt at aluminiumsfolien er placeret mindst 2 cm fra ovnrummets vægge, da der ellers kan dannes gnister.

Må ikke bruges i mikrobølgeovn:

- Metaller
- PVC både som film, bægre, skåle etc.
- Almindelig husholdningsfilm.
- Yoghurtbægre og lign.
- Fade, skåle, kopper etc. af melamin (f.eks. Margrethe-skåle).

Mindre egnet til brug i mikrobølgeovn:

- Lertøj og fajance, da de kan have opsuget fugtighed ved opvask, så de sprænges ved opvarmning.
- Bortset fra bagepapir bør papir og pap ikke bruges i mikrobølgeovn. Køkkenrulle og servietter er normalt fremstillet af papir, der ikke er beregnet til at komme i kontakt med mad og slet ikke ved højere temperaturer. Afhængigt af kvaliteten kan papiret være uhygiejnisk eller afgive skadelige stoffer til maden foruden , at det kan bryde i brand. Smørrebrødspapir er dog velegnet som låg over fade etc., hvis papiret ikke kommer i kontakt med maden.

Praktiske tips

- Den mest jævne varmefordeling i mikrobølgeovn vil man opnå, hvis maden opvarmes i en flad og rund beholder. For at forbedre varmefordelingen yderligere dækkes maden med f.eks. en tallerken eller en egnet plastfolie (mikrobølgefilm). Samtidig undgår man, at maden udtørrer eller stænker ovnen til.
- Mikrobølgeovnen er bedst egnet til små portioner, hvor der kan spares tid og energi.
- Det giver langt den bedste varmefordeling at bruge lavere effekt i lang tid frem for høj effekt i kort tid.
- Ved brug af mikrobølgeovn kan der spares omkring 70% tid i forhold til traditionel tilberedning.
- Ved fx stegning af en kylling er energiforbruget omtrent halvt så stort som i en traditionel ovn.
- Næringsindholdet i maden tilberedt i mikrobølgeovnen er stort set det samme som ved traditionel opvarmning. Undersøgelser viser undertiden en forskel til mikrobølgeovnens fordel, fordi den varmer hurtigt op og i mindre grad vander næringsstofferne ud. Maden kan tilberedes med meget lidt vand eller helt uden.
- Smagsmæssigt får fisk og grønsager en betydeligt bedre smag end med traditionel tilberedning.
- Maden bør altid dækkes under tilberedning i mikrobølgeovnen, da det forhindrer udtørring og giver en bedre varmefordeling.
- Maden skal krydres mindre, da smagen forstærkes ved tilberedning i mikrobølgeovnen.
- De mest kompakte madvarer som spaghetti og kartofler lægges yderst på tallerkenen og de mere vandholdige som ærter og bønner i midten. En sådan placering giver den bedste varmefordeling.
- Prøv så vidt muligt at skære madvarerne i lige store stykker. Læg de tykke stykker længst ud til kanten.
- Der skal røres i maden et par gange for at fordele varmen.
- Det er bedre at stille tiden lidt for kort end for lang, da maden på få sekunder kan blive tør og gummiagtig.

Praktiske tips om optøning

- Åbn eller fjern emballagen helt før De går i gang med optøningen.
- Anbring altid maden i en større beholder end den, maden blev frosset ned i, da De lettere vil kunne komme til at røre rundt.
- Optøning af fjerkræ skal altid startes med brystsiden nedad. Sarte områder såsom vingespidser kan dækkes med små stykker folie. Vendes efter den halve optøningstid.
- Mindre madstykker kræver kortere tid til at optø, end større. Tag hensyn til det, når De fryser madvarer ned.
- Husk at optøningen også fortsætter i hviletiden. Det er derfor bedre at undervurdere tiden end at overvurdere den.

Vejledning ved valg af mikroeffekt

Det er nødvendigt at gøre sig sine egne erfaringer, hvad angår tid og effekt. Nedenunder er der angivet vejledende anbefalinger til valg af effekttrin.

Effekttrin (display)	
P10	Hurtig opvarmning og tilberedning af retter.
P7	Skånsom tilberedning af retter samt opvarmning af gryderetter og anden forsigtig opvarmning.
P5	Opvarmning af allerede tilberedt mad.
P3	Småkogning og opvarmning af bagværk
P1	Blødgøring af smør, ost og is.
DEF	Optøning

Brug også mikroovnen til…..

- Blødgøring af honning – Hvis De har et glas honning, der er krystalliseret, tag låget af og sæt glasset ind i ovnen ved medium effekt i 1-2 minutter.
- Blødgøring af chokolade – Bræk chokoladen i småstykker og giv den medium effekt i 1-2 minutter. Rør rundt. Blødgøring eller smeltning af smør – Smeltning sker bedst ved høj effekt, hvorimod blødgøring foregår bedst ved lav effekt.
- Opfriskning eller opvarmning af brød og bagværk – Foregår bedst ved lav effekt i nogle få sekunder. Skrælning af hvidløg – Opvarm hvidløget ved høj effekt i 15 sekunder. Pres i den ene ende indtil hvidløget ”springer” ud.
- Frugtjuice – De vil få mere saft ud af en citrusfrugt, hvis De opvarmer den ved høj effekt i 15 sekunder. Grød – Det er meget nemt at tilberede grød direkte i serveringstallerkenen. Følg producentens anvisning om kogetid.

Rengøring og vedligeholdelse

Det er vigtigt, at ovnen holdes ren, da madrester i ovnrummet vil opsuge mikrobølgerne og reducere ovnens effektivitet. Sørg altid for, at ovnen er slukket og stikket taget ud, før De påbegynder rengøringen.
Ovnens tilbehør tages ud af ovnen og rengøres med opvaskemiddel opløst i varmt vand. Drejetallerkenen af glas skal håndteres forsigtigt.
Madrester og madstænk skal tørres op med det samme. Brug mild opvaskemiddel opløst i varmt vand og en blød klud.
Sørg for at holde ovnens tætningslister rene og frie for madrester. Brug mild opvaskemiddel, opløst i varmt vand og en blød klud. Tør efter med en blød klud.
Brug aldrig skurepulver og andre slibende rengøringsmidler, ovnrensemidler eller ståluldsvampe til at rense mikrobølgeovnen med. Brug aldrig skarpe genstande til at løsne eller fjerne snavs fra ovnens overflader. I tilfælde af vanskellig snavs, brug opvaskemiddel opløst i kogende vand.
Når ovnens udvendige flader og betjeningspanelet skal rengøres, er det en god ide at holde ovndøren åben. Dermed undgås, at ovnen bliver tændt ved et uheld. Brug mild opvaskemiddel opløst i varmt vand og en blød klud. Tør efter med en blød klud.
Lugt i ovnrummet fjernes lettest ved at koge en kop vand med 2 spiseskefulde citronsaft i 5 minutter.
Ovnens sikkerhedslåse må ikke overbelastes eller pilles ved.
Undgå at anbringe ting mellem ovnens front og ovnlågen, og undgå at snavs eller rengøringsmiddel ophobes på ovnens lukkeflader. Aftør hyppigt lukkeområdet med opvaskemiddel opløst i varmt vand, skyl og tør.
Når ovnlågen er åben, må den ikke udsættes for overbelastning. Det kan forårsage personskade eller beskadige lågen. Anvend aldrig ovnen, hvis den er beskadiget. Henvend Dem straks til et autoriseret service-center.

- Det er særlig vigtigt, at ovnen lukker ordentlig og at følgende dele ikke er beskadigede:
- døren
- hængsler og låse
- lågens tætningslister og lukkeflader.

Justeringer eller reparationer af ovnen må kun foretages af en autoriseret fagmand.

Før De tilkalder hjælp

Hvis mikrobølgeovnen tilsyneladende ikke fungerer korrekt, bør De allerførst se i brugsanvisningen. De bør også kontrollere, at sikringerne er i orden.

Ovnen virker ikke og displayet er tomt.

Undersøg om stikket er sat korrekt i stikkontakten. Træk stikket ud, vent 10 sekunder, og anbring den i stikkontakten igen.

Undersøg om netsikringen er i orden, evt. hovedsikringen. Hvis det ikke er fejlen, prøv at tilslutte et andet apparat i samme stikkontakt.

Mikrobølgeovnen vil ikke starte.

Undersøg om ovndøren er lukket ordentligt og at sikkerhedslåsen er aktiveret.

Maden er slet ikke kogt.

Er tiden indstillet korrekt? Er ovndøren lukket? Er sikringen sprunget?

Maden er overkogt eller for lidt kogt.

Er tiden indstillet korrekt? Er effektniveauet rigtigt valgt?

Gnister inde i ovnen.

Har De brugt køkkenudstyr med metaldele? Har De efterladt en gaffel eller andet metaludstyr i ovnen? Er alufolien for tæt på ovnens vægge?

Virker mikrobølgeovnen stadig ikke, bør De kontakte nærmeste servicecenter. Oversigt over autoriserede Gorenje servicecentre findes på servicekortet, der er vedlagt denne brugsanvisning.

Er der tale om forkert betjening eller mangelfuld vedligeholdelse, dækkes servicebesøg indenfor garantiperioden ikke.

Da vore produkter hele tiden er under udvikling, kan det ske, at nogle specifikationer ændres efter trykning af denne brugsanvisning. Vi må derfor tage forbehold for sådanne ændringer og eventuelle trykfejl.

KUN TIL PRIVAT BRUG!

Yderligere anbefalinger om madlavning med mikrobølgeovn og andre nyttige tips kan du finde på hjemmesiden:

htpp://microwave.gorenje.com

gorenje

ØNSKER DIG GOD FORNØJELSE MED BRUGEN AF DIN OVN

Gratulerar till din nya mikrovågsugn!

Vi gratulerar dig till ditt val av en mikrovågsugn från Gorenje. Det är ett mycket klokt val, eftersom en mikrovågsugn från Gorenje förenar både ekonomi och kvalitet i en modern, genomtänkt design. Med denna mikrovågsugn kan du glädja dig åt att ha fått en verkligt effektiv och tillförlitlig hjälp i hushållet. Vi är förvissade om att ugnens många och effektiva fördelar kommer att leva upp till alla dina förväntningar och att den blir en bra och givande investering för hela familjen. För att få ut mesta möjliga av mikrovågsugnen, bör du noga läsa igenom denna bruksanvisning och noggrant följa anvisningarna för ugnens placering och dess handhavande.

Innehållsförteckning:

Tekniska specifikationer: 64
Säkerhetsåtgärder för att undgå att bli utsatt för mikrovågsenergi 64
Innan du börjar använda din nya mikrovågsugn 64
Montering och anslutning 65
Viktiga säkerhetsföreskrifter 66
Beskrivning av mikrovågsugnen 67
Tillbehör till mikrovågsugnen 67
Digital kontrollpanel 68
Mikrovågsugnens funktion och handhavande 69
Handhavande av mikrovågsugnen 70
Enknappsbetjäning: 70
Val av effektsteg: 70
Snabbinställning 71
Manuell inställning 71
Funktionen Auto Defrost – Automatisk upptining 71
Start/Reset-knapp 72
Barnsäkring 72
Riktiga kokkärl 72
Lämpade att användas i mikrovågsugn: 72
Får ej användas i mikrovågsugn: 73
Mindre lämpliga för användning i mikrovågsugn: 73
Praktiska råd 73
Praktiska råd för upptining 74
Vägledning vid val av mikroeffekt 75
Använd din mikrovågsugn även för att 75
Rengöring och underhåll 76
Innan du begär service 77

Tekniska specifikationer:

Strömförbrukning: ..... 230V ~ 50Hz, 1080W
Mikrovågseffekt: 700W
Mikrovågsfrekvens: 2450MHz
Yttermått: ..... 454mm (D) × 330mm (B) × 262mm (H)
Innermått: ..... 315mm (D) × 296mm (B) × 211mm (H)
Ugnsvolym: ..... 20 liter
Tillbehör: ..... Roterande tallrik (ø245mm)
Nettovikt: ..... 14 kg

Säkerhetsåtgärder för att undgå att bli utsatt för mikrovågsenergi

Läs noga igenom denna bruksanvisning och följ anvisningarna för ugnens placering och dess handhavande noggrant. Mikrovågsugnen är endast avsedd att användas i privathushåll. Denna bruksanvisning är avsedd för användaren och beskriver ugnen och dess korrekta och säkra handhavande.
Ugnen får ej användas med luckan öppen, eftersom detta kan medföra att man utsätts för skadliga mikrovågor. Det är viktig att inte överbelasta eller manipulera luckans säkerhetslås. Undvik att placera föremål mellan ugnens front och ugnsluckan. Håll ugnen ren, så att varken smuts eller rengöringsmedel ansamlas på apparatens inre eller yttre ytor. Om ugnsluckan eller tätningslisterna är skadade får ugnen ej användas förrän den har reparerats av en fackman. Detsamma gäller om luckan är skev eller om gångjärn eller lås är defekta eller sitter löst. Ugnen får ej justeras eller repareras av andra än kvalificerade fackmän om reparationen innebär att delar som utgör skydd mot mikrovågsstrålning skall tas loss. Vätskor och andra matvaror får ej uppvärmas i lufttäta behållare, eftersom det finns risk för att de kan explodera.
Tillåt endast barn att använda ugnen under uppsyn av någon vuxen.

Innan du börjar använda din nya mikrovågsugn

Undersök eventuell förekomst av skador på mikrovågsugnen redan vid uppackningen. Du bör särskilt undersöka om det finns bucklor, hack eller repor inne i ugnen eller på utsidan av den. Ta ej ugnen i bruk om det förefinnes några synliga skador, utan vänd dig istället direkt till din Gorenje-återförsäljare.
Avlägsna allt förpackningsmaterial från ugnens insida, och sätt den roterande tallriken och dess fot på plats på botten av ugnsutrymmet. Kontrollera att den roterande tallriken snurrar runt obehindrat. Ugnen får ej användas utan att den roterande tallriken och dess fot sitter på plats.
Torka med en fuktig trasa av ugnen både in- och utvändigt innan den tas i bruk.

Montering och anslutning

Ugnen skall placeras på en plan, stabil yta som är stark nog att bära upp ugnens vikt. Vid placering av ugnen, sörj för att det finns fritt utrymme både på sidorna av och bakom ugnen. Det skall finnas minst 10 cm fritt utrymme på var sida av ugnen och 20 cm över den. Alla ventilationsöppningar skall hållas fria. Om de täcks för, när ugnen används, kan den komma att överhettas vilket kan leda till att fel uppstår och att ugnen förstörs. Undvik att placera ugnen i närheten av radio- och TV-apparater, eftersom den kan störa mottagningen. Placera ugnen så långt ifrån dem som möjligt. Placera inte ugnen där den kan utsättas för varmluft, fukt eller vatten, eftersom isoleringen då riskerar att brytas ner vilket kan orsaka driftsproblem. Kontrollera att den lokala strömförsörjningskällan är 230V ~ 50Hz. Ugnen har en maximal effekt på 1080W. Den använda spänningen skall vara densamma som anges på apparaten. Om en högre spänning används, kan detta medföra brand eller annan olycka, så att ugnen kommer till skada. Används för låg spänning kommer tillredningen att gå långsammare. Tillverkaren kan ej hållas ansvarig för skador som uppstår till följd av att ugnen används med en annan spänning eller med en säkring som inte motsvarar den uppgivna effekten. Om elkabeln är skadad, skall den bytas ut av tillverkaren eller dennes serviceagent eller av en motsvarande fackman.

Varning: Mikrovågsugnen skall vara ansluten till ett jordat uttag eller ett HFI-relä. Om en kortslutning skulle uppstå, minskar den jordade anslutningen risken för en elektrisk stöt. Elkabeln till denna apparat är försedd med jordledare och en jordad kontakt. Kontakten skall anslutas till ett uttag som är korrekt installerat och jordat, eller så skall installationen vara skyddad med ett HFI-relä. Stickkontakten skall vara lätt tillgänglig. Vid användning drar ugnen 1200W. Vi rekommenderar att du kontaktar en auktoriserad elektriker om dessa instruktioner ej förstås eller om det råder något som helst tvivel på att apparaten är ansluten på ett korrekt sätt.

OBS: Ugnen är försedd med en invändig säkring på 250V, 8A.

Viktigt! - Ledarna i nätkabeln är försedda med följande färgmarkeringar:

Grön och gul: jord

Blå: 0 (noll)

Brun: strömförande (fas)

Då det inte är säkert att färgen på ledarna för denna apparat överensstämmer med färgmarkeringarna för ledarna i ditt uttag, gör så här:

Den ledare som är grön och gul skall kopplas till den anslutning i uttaget som är märkt med bokstaven **E**, eller med jordsymbolen, eller med färgerna grönt och gult. Den ledare som är blå skall kopplas till den anslutning i uttaget som är märkt med bokstaven **N**, eller med ljusblå färg (i äldre installationer kan den vara svart). Den ledare som är brun skall kopplas till den anslutning i uttaget som är märkt med bokstaven **L**, eller med brun färg.

Denna enhet är märkt i enlighet med der europeiska direktivet 2002/96/EG om avfall som utgörs av eller innehÍller elektroniska produkter (waste electrical and electronic equipment - WEEE). Direktivet anger ramarna för inom EU giltigt Ítertagande och korrekt Ítervinning av uttjänta enheter.

Viktiga säkerhetsföreskrifter

Här nedan följer en lista över säkerhetsföreskrifter för att tillförsäkra en optimal användning av mikrovågsugnen:

- Använd ej ugnen till annat än tillredning av matvaror. Ugnen får ej användas för att torka kläder, torka papper eller andra icke ätbara varor. Ugnen får ej heller användas i samband med sterilisering.
- Placera aldrig metallföremål i ugnen.
- Sätt aldrig på mikrovågsugnen då den är tom, eftersom detta kan skada den.
- Ugnen får ej användas utan den roterande tallriken. Sörj för att denna är placerad på ett korrekt sätt på sin fot och att den alltid sitter på plats när ugnen skall användas.
- Använd aldrig ugnen för förvaring av något slag (tidningar, kokböcker, köksutensilier osv.)
- Använd ej mikrovågsugnen för syltning/konservering eftersom ugnen ej är avsedd för sådana ändamål.
- Undvik att tillaga hela ägg i mikrovågsugnen, även hårdkokta, eftersom de kan explodera.
- Undvik att tillaga matvaror med hinnor, som t.ex. äggulor, fågellever osv. utan att först ha prickat hål på dessa med en gaffel.
- Sörj för att avlägsna korkar och lock innan tillredning av matvaror förvarade på flaska.
- Undvik att placera främmande föremål mellan ugnens front och ugnsluckan då detta kan medföra att mikrovågor läcker ut.
- Om rök iakttas, stäng av ugnen eller dra ur kontakten. Håll ugnsluckan stängd för att kväva eventuella lågor.
- Ha god uppsikt över ugnen när matvaror tillredes i behållare av plast eller papper p.g.a. risken för antändning.
- Innehållet i nappflaskor eller glasburkar med barnmat skall röras om och temperaturen kontrolleras innan innehållet serveras för undvikande av brännskador.
- Temperaturen på mat och dryck som värmts upp i mikrovågsugnen skall alltid kontrolleras före servering, speciellt när det gäller sådant som skall konsumeras av barn eller äldre personer. Detta är viktigt eftersom varor som värmts upp i mikrovågsugnen fortsatt blir varmare även sedan tillredningen upphört.
- Håll alltid mikrovågsugnen ren. Torka av ugnen invändigt med en mjuk, fuktig trasa varje gång den använts. Om det sitter fett kvar i ugnsutrymmet, kan detta upphettas och utveckla rök eller börja brinna nästa gång ugnen används.
- Värm aldrig frityrolja eller frityrfett i mikrovågsugnen då det är omöjligt att kontrollera temperaturen varför överhettning och brand kan uppstå.
- Uppvärmning av drycker i mikrovågsugnen kan resultera i att vätskan kokar över när den tas ut ur ugnen. Var därför försiktig när du hanterar behållaren.
- Använd alltid grytlappar när mat skall sättas in i eller tas ut ur ugnen. Tillred aldrig matvaror direkt på den roterande tallriken. Använd alltid för mikrovågsugn avsedda kärl.

Beskrivning av mikrovågsugnen

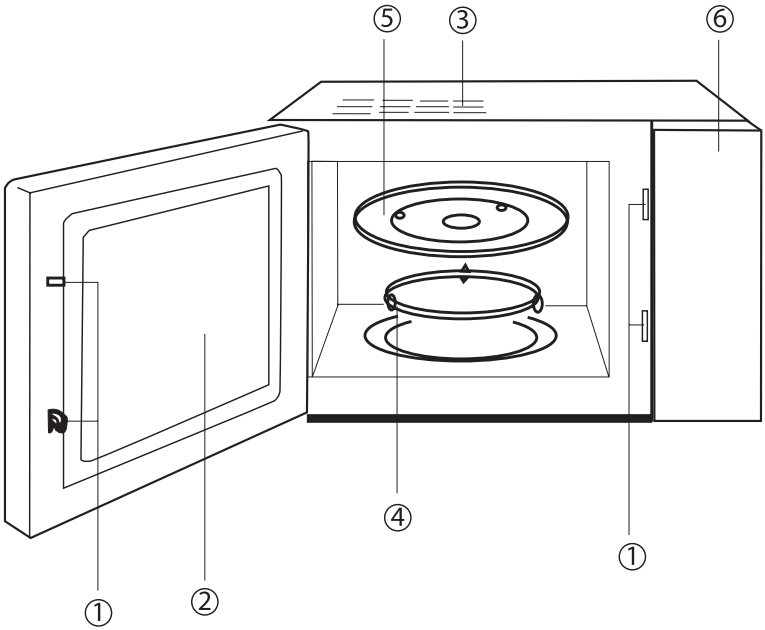

1 Säkerhetslås
2 Ugnsfönster
3 Ventilationsöppningar
4 Fot till roterande tallrik
5 Roterande tallrik
6 Kontrollpanel

Tillbehör till mikrovågsugnen

Tappen i mitten av ugnens botten skall alltid vara påsatt. Det är den som gör att foten till/ och den roterande tallriken snurrar då du använder ugnen.
Foten till den roterande tallriken håller denna på plats och skall alltid användas vid matlagning. Endast den roterande tallriken får placeras på foten till den roterande tallriken. Foten till den roterande tallriken tål att diskas i diskmaskin.
Den roterande tallriken är framställd av ett speciellt glas som är motståndskraftigt mot värme. Matvaror får aldrig tillagas direkt på den roterande tallriken. Använd alltid ett för ändamålet avsett kärl. Den roterande tallriken kan lätt tas ur och tål att diskas i diskmaskin.
Ugnen får ej användas utan att de nämnda tillbehören sitter på plats korrekt.

Digital kontrollpanel

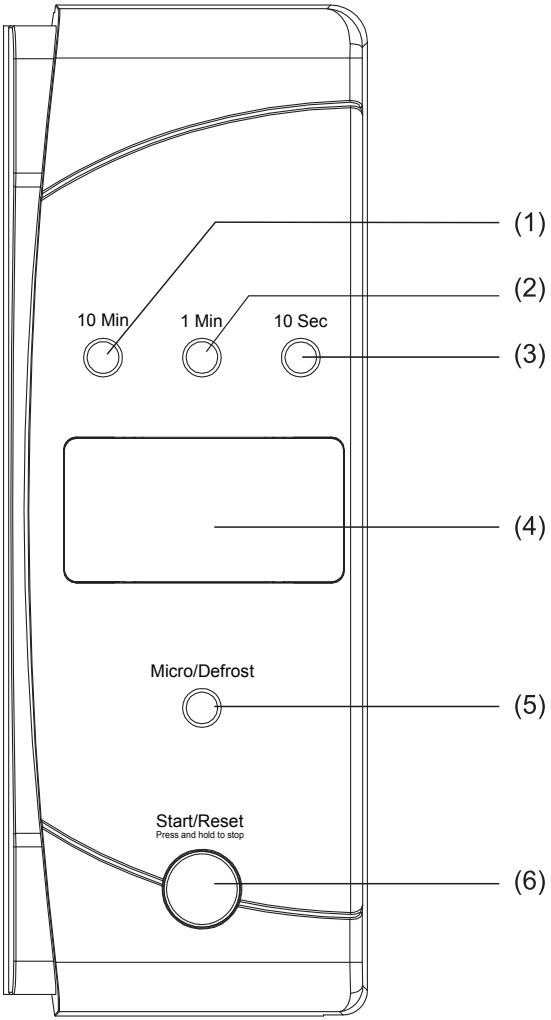

1 10-Minutersknapp (10 min.)
2 1-Minutsknapp (1 min.)
3 Sekund-knapp (10 sek.)
4 Digital multifunktionsdisplay
5 Start/Reset-knapp
6 Mikro/ Effektsteg-knapp (Micro)

Effektsteg:
P10: 100% mikrovågseffekt
P7: 70% mikrovågseffekt
P5: 50% mikrovågseffekt
P3: 30% mikrovågseffekt
P1: 10% mikrovågseffekt
DEF: Upptining ("Defrost")

Mikrovågsugnens funktion och handhavande

Mikrovågor är elektromagnetiska svängningar som sätter vatten- och fettmolekyler i maten i rörelse. Mikrovågorna får molekylerna att vibrera med sådan hastighet att det bildas värme. Mikrovågorna skapas av ugnens "magnetron" och metallväggarna i ugnen studsar tillbaka vågorna så att uppvärmning sker.
Mikrovågsugnen används för:

- Upptining
- Uppvärmning
- Tillredning av matvaror.

Tillagningstiden i en mikrovågsugn beror på vilken typ av matvara det gäller, på mängden och andra egenskaper (vatteninnehåll, temperatur osv.).
Det är molekylstrukturen i maten som avgör hur snabbt uppvärmningen går. Matvaror som innehåller mycket vatten, som t.ex. fisk, frukt och grönsaker, upptar många mikrovågor och värms upp snabbare medan mer kompakta matvaror, som t.ex. potatis, kräver längre uppvärmningstid.
Matvaror som bereds i en mikrovågsugn ändrar varken form eller färg.
Notera att matvaror som bereds i en mikrovågsugn värms upp från insidan. Mikrovågorna tränger endast in ett litet stycke i maten, och värmen skall fördela sig till hela portionen för att den skall bli genomkokt eller -stekt. Uppvärmningen fortsätter även sedan maten tagits ut ur ugnen. Det är därför viktigt att maten tillåts vila en stund innan den konsumeras. Oftast räcker det med den tid det tar att anrätta och sätta maten på bordet. Större köttstycken skall dock vila övertäckta i minst 15 minuter.
Det är nödvändigt att själv pröva sig fram till hur länge maten skall vara i ugnen för att få bästa möjliga värmefördelning. Ändras t.ex. portionsstorleken, ändras även tillredningstiden. Även den temperatur som maten har innan den sätts i in ugnen, påverkar tillagningstiden.
På många färdigförpackade rätter avsedda för mikrovågsugnar finns endast en (1) tid angiven på förpackningen för uppvärmning i ugnen. Men eftersom mikrovågor har olika effekt, kan tiden för tillredning därför vara kortare eller längre än den angivna. Det är nödvändigt att man själv provar sig fram när det gäller tid och effekt. Korrekt tid och effekt säkerställer att maten uppnår en temperatur där eventuella sjukdomsframkallande bakterier, som t.ex. salmonella, slås ut. Om man vill vara helt säker på att det inte finns några sjukdomsframkallande bakterier kvar i maten, kan man kontrollera temperaturen med hjälp av en vanlig

stektermometer. För att man skall vara helt säker på att bakterierna dött, skall temperaturen upp till minst 75°C i hela rätten. Kom dock ihåg att en vanlig stektermometer inte kan användas i en mikrovågsugn som är påsatt.

Handhavande av mikrovågsugnen

I detta avsnitt behandlas handhavandet av ugnen.

a) Anslut nätkabeln till ett 230V ~ 50Hz uttag.
b) Sedan du lagt matvarorna i ett därför lämpligt kärl (kom ihåg att det ej får vara lufttätt), öppna luckan och sätt kärlet på den roterande tallriken. Lyset i ugnen tänds då ugnsluckan öppnas.
c) Den roterande tallriken och dess fot skall alltid finnas på plats i ugnen vid matlagning.
d) Stäng luckan och kontrollera att den är ordentligt tillsluten.
e) Lyset är endast tänt i ugnen då denna är igång, samt när ugnsluckan är öppen.
f) Det går alltid att öppna ugnsluckan när ugnen används. Öppnas luckan, stannar mikrovågsugnen direkt.
g) Varje gång du trycker på en knapp hörs ett pipljud som bekräftar knapptryckningen.
h) Ugnen går automatiskt med högsta effekt såvida inte den ställs in på ett lägre effektsteg.
i) Displayen visar 00.0 när ugnen ansluts.

Enknappsbetjäning:

- Genom att trycka på knappen START/RESET börjar ugnen automatiskt att arbeta på full effekt under 1 minut. För varje nytt tryck som görs på knappen Start/Reset under det att ugnen är igång, hörs ett nytt pipljud och tillagningstiden förlängs med respektive 1 minut.
- Displayen visar tillagningstiden.
- Max. tillagningstid med denna metod är 30 minuter.
- När ugnen är klar avger den 5 pipljud.
- Om du vill avbryta matlagningen medan ugnen är igång, håll knappen START/RESET intryckt i 2 sekunder. Displayen visar på nytt 00.0 och ugnen stängs av.
- Du kan även avbryta matlagningen genom att öppna ugnsluckan och därefter trycka på knappen START/RESET. Displayen visar 00.0.

Val av effektsteg:

- Det finns 5 effektsteg, som väljs genom att trycka på knappen Mikro.
- I nedanstående tabell visas hur de olika effektstegen väljs samt vad som visas på displayen Effektstegen anges som procent av den maximala effekten.

Mikro-knappen	Effekt i procent	Effektsteg (display)
Tryck 1 gång	100%	P10
Tryck 2 gånger	70%	P7
Tryck 3 gånger	50%	P5
Tryck 4 gånger	30%	P3
Tryck 5 gånger	10%	P1
Tryck 6 gånger	--	DEF

Snabbinställning

Exempel:
Välj 100% effekt i 5 minuter
1. Ställ in tillagningstiden på 5 minuter genom att trycka på 1-Minutsknappen 5 gånger.
2. Displayen visar 5.0
3. Tryck på START/RESET-knappen.

Manuell inställning

Exempel:
1. Välj 70% effekt i 10 minuter
2. Tryck 2 gånger på knappen MIKRO/DEFROST för att välja effektsteget 70%.
3. Displayen visar P7.
4. Ställ in tillagningstiden på 10 minuter genom att trycka 1 gång på 10-Minutsknappen.
5. Displayen visar 10.0.
6. Tryck på START/RESET-knappen.

Om du vill avbryta matlagningen medan ugnen är igång, håll knappen START/RESET intryckt i 2 sekunder. Displayen visar på nytt 00.0 och ugnen stängs av.
Du kan även avbryta matlagningen genom att öppna ugnsluckan och därefter trycka på knappen START/RESET. Displayen kommer att visa 00.0.
Om du vill ändra effektinställningen medan ugnen är igång, stäng av ugnen och gör om inställningen från början.

Funktionen Auto Defrost – Automatisk upptining

Autoupptining är ett bekvämt sätt att tina upp matvaror eftersom man slipper att gissa hur lång tid som åtgår för upptiningen.
Exempel: Vid upptining av 1,4 kg, gör på följande sätt:
Tryck 6 gånger på knappen MIKRO/DEFROST för att välja upptiningsfunktionen. Displayen visar Def.
Ange den önskade upptiningsvikten genom att använda 1-Minutsknappen för att ställa in kg och 10-Sekundersknappen för att ställa in 100 gr. Displayen visar 1.4
Tryck på START/RESET-knappen.
Displayen visar upptiningstiden.
Notera att den maximala vikt som kan ställas in är 2 kg.

Om du vill avbryta upptiningen medan ugnen är igång, håll knappen START/RESET intryckt i 2 sekunder. Displayen visar på nytt 00.0 och ugnen stängs av.
Du kan även avbryta upptiningen genom att öppna ugnsluckan och därefter trycka på knappen START/RESET. Displayen visar 00.0.

Start/Reset-knapp

Start/Reset-knappen har flera funktioner. Den används för följande funktioner:
För att sätta igång ugnen. (Genom att trycka på knappen START/RESET börjar ugnen automatiskt att arbeta på full effekt under 1 minut. För varje nytt tryck som görs på knappen START/RESET under det att ugnen är igång, hörs ett nytt pipljud och tillagningstiden förlängs med respektive 1 minut).
För att stänga av ugnen. (Om du vill avbryta matlagningen medan ugnen är igång, håll knappen START/RESET intryckt i 2 sekunder. Displayen visar på nytt 00.0 och ugnen stängs av. Du kan även avbryta matlagningen genom att öppna ugnsluckan och därefter trycka på knappen START/RESET. Displayen kommer att visa 00.0).
För att sätta igång ugnen sedan den avbrutits. (Tryck 1 gång på START/RESET-knappen).

Barnsäkring

Säkerhetslåset förhindrar oönskat användande av ugnen. Låset aktiveras genom att 10-Sekundersknappen och 1-Minutsknappen hålls intryckta samtidigt tills dess displayen visar C=C. När låset är aktiverat, kan man ej göra några funktionsval oavsett vilken knapp man trycker på. Låset låses upp igen genom att man samtidigt trycker på 10-Sekundersknappen och 1-Minutsknappen. Ett pipljud avges och displayen visar 00.0.

Riktiga kokkärl

Det är inte alla material som lämpar sig för att användas i mikrovågsugnar, och det är viktigt att du använder dig av riktiga kärl.
Kärl som används i en mikrovågsugn får ej vara tillverkade av metall eller av material som hindrar mikrovågorna från att värma upp maten. De får heller ej avge skadliga ämnen till maten eller vara lättantändliga så att brandrisk föreligger.

Lämpade att användas i mikrovågsugn:

- Skålar och fat av glas och porslin och flertalet stengods.
- Plastbägare, stekpåsar och plastbelagda bakpapper av polyethylenterephthalat (PET). PET kan ej skiljas från andra plasttyper, men är ofta märkt "PET" eller med en 1:a på förpackningen.

- Plastkärl som är speciellt avsedda för att användas i mikrovågsugn: Dessa kan vara framställda av polypropen, eventuellt märkta med "PP" eller en 5:a eller "high density polyethyen" eventuellt märkt med "HDPE" eller en 2:a. Behållare tillverkade av PP och HDPE bör endast användas för rätter med lågt fett- och sockerinnehåll.
- Plastfolie, som är avsedd att användas i mikrovågsugn (se förpackningen).
- Små bitar av aluminiumfolie kan användas för att t.ex. täcka över ben på fjäderfä och stjärten på en fisk för att förhindra att de blir överkokta/-stekta. Det är viktigt att aluminiumfolien placeras minst 2 cm från ugnsutrymmets innerväggar eftersom gnistbildning annars kan uppstå.

Får ej användas i mikrovågsugn:

- Metall
- PVC, både som folie, bägare, skålar osv.
- Vanlig hushållsfolie.
- Yoghurtbägare och liknande.
- Fat, skålar, koppar osv. av melamin (t.ex. Margrethe-skålar).

Mindre lämpliga för användning i mikrovågsugn:

- Lergods och fajans då de kan ha dragit till sig fuktighet när de diskats vilket gör att de kan sprängas vid uppvärmning.
- Med undantag av bakpapper bör papper och papp ej användas i mikrovågsugn. Köksrullar och servetter är vanligtvis framställda av papper som inte är avsett att komma i kontakt med matvaror, speciellt inte vid hög temperatur. Beroende på kvaliteten kan papperet vara ohygieniskt eller avge skadliga ämnen till maten och dessutom fatta eld. Smörgåspapper lämpar sig dock att täcka över med, såvida papperet ej kommer i kontakt med maten.

Praktiska råd

- Den bästa värmefördelningen uppnås i en mikrovågsugn om man använder sig av flata, runda behållare för att uppvärma maten i. För att förbättra värmefördelningen ytterligare kan man täcka över maten med t.ex. en tallrik eller en därför avsedd folie (mikrovågsfolie). Samtidigt undviker man att maten blir torr eller stänker ner ugnen.
- Mikrovågsugnen lämpar sig bäst för små portioner där man kan spara både tid och energi.
- Genom att använda en lägre effekt under en längre tid erhåller man en långt bättre värmefördelning jämfört med hög effekt under kort tid.
- Genom att använda en mikrovågsugn kan man spara ca. 70% av den tid som åtgår jämfört med traditionell tillredning.
- Vid t.ex. stekning av kyckling åtgår endast ca. hälften så mycket energi som den som krävs i en ugn av traditionell typ.

- Näringsinnehållet i mat som tillagats i en mikrovågsugn är ungefär detsamma som vid traditionell uppvärmning. Undersökningar har samtidigt visat att det föreligger en skillnad till mikrovågsugnens fördel, eftersom den snabbt värmer upp maten och näringsämnena därigenom avgår i mindre grad. Maten kan tillredas med endast lite eller helt utan vatten.
- Rent smakmässigt får fisk och grönsaker en betydligt bättre smak än vid traditionell tillagning.
- Vid beredning i mikrovågsugn bör maten alltid täckas över eftersom detta förhindrar uttorkning och ger en bättre värmefördelning.
- Maten skall kryddas mindre eftersom smaken förstärks vid tillagning i mikrovågsugn.
- Mer kompakta matvaror som spaghetti och potatis placeras ytterst på tallriken medan mer vattenhaltiga, som t.ex. ärtor och bönor, placeras i mitten av den. En sådan placering ger den bästa värmefördelningen.
- Försök, så långt det är möjligt, att skära jämnstora delar av matvarorna. Lägg tjockare bitar längst ut på kanten.
- Rör om i maten ett par gånger för att fördela värmen.
- Det är bättre att ställa in för kort tid än för lång, eftersom maten på bara ett par sekunder kan bli torr och gummiaktig.

Praktiska råd för upptining

- Öppna eller avlägsna förpackningen helt innan du börjar tina upp innehållet.
- Använd alltid ett större kärl än det som maten frystes ned i, eftersom det då blir lättare at röra om.
- Upptining av fjäderfä skall alltid påbörjas med bröstsidan vänd nedåt. Ömtåliga delar som vingspetsar kan täckas in med små bitar av folie. Vänd efter halva upptiningstiden.
- Mindre delar kräver kortare tid för att tinas upp än större. Tag hänsyn till detta när du fryser ned mat.
- Kom ihåg att upptiningen fortsätter även under vilotiden. Det är därför bättre att beräkna en för kort tid än en för lång för upptiningen.

Vägledning vid val av mikroeffekt

Det är nödvändigt att man själv provar sig fram när det gäller tid och effekt. Här nedan anges vägledande rekommendationer för val av effektsteg.

Effektsteg (display)	
P10	Snabb uppvärmning och tillredning av rätter.
P7	Skonsam tillredning av rätter samt uppvärmning av gryträtter och annan försiktig uppvärmning.
P5	Uppvärmning av redan tillagad mat.
P3	Småkokning och uppvärmning av bakverk.
P1	Mjukgöring av smör, ost och glass.
DEF	Upptining

Använd din mikrovågsugn även för att...

1. Mjukgöra honung – Om du har en burk med honung som kristalliserat, tag av locket och sätt in burken i ugnen på mediumeffekt i 1-2 minuter.
2. Mjukgöra choklad – Bryt chokladen i småbitar och sätt in den på mediumeffekt i 1-2 minuter. Rör om.
3. Mjukgöra och smälta smör – Smältning utförs bäst vid hög effekt, medan mjukgöring bäst utförs vid låg effekt. Fräscha upp eller värma bröd och bakverk – Utförs bäst vid låg effekt under några få sekunder.
4. Skala vitlök – Värm upp vitlöken på hög effekt i 15 sekunder. Tryck i den ena änden tills vitlöken "hoppar" ut. Fruktjuicer – Du får ut mer saft ur en citrusfrukt om du först värmer den på hög effekt i ca. 15 sekunder.
5. Gröt – Det är bekvämt att tillaga gröten direkt i den tallrik den skall ätas. Följ tillverkarens anvisningar rörande koktid.

Rengöring och underhåll

Det är viktigt att ugnen hålles ren eftersom matrester i ugnsutrymmet kommer att dra till sig mikrovågorna och därigenom reducera ugnens effekt. Tillse alltid att ugnen är avstängd och kontakten urdragen innan du börjar att göra rent ugnen.
Ugnens tillbehör tas ut ur ugnen och rengörs med diskmedel upplöst i varmvatten.
Den roterande glastallriken skall hanteras med varsamhet.
Matrester och stänk skall torkas av direkt. Använd en mjuk trasa och ett milt diskmedel upplöst i varmvatten.
Håll ugnens tätningslister rena och fria från matrester. Använd en mjuk trasa och ett milt diskmedel upplöst i varmvatten. Eftertorka med en mjuk trasa.
Använd aldrig skurpulver eller andra repande rengöringsmedel, ugnsrengöringsmedel eller stålullssvampar för att göra rent mikrovågsugnen.
Använd aldrig vassa föremål för att lossa eller avlägsna smuts från ugnens ytor.
Om det är mycket smutsigt, använd diskmedel upplöst i kokande vatten.
När ugnens utsida och kontrollpanel skall rengöras, är det en bra idé att ha ugnsluckan öppen. Därigenom undviker man att ugnen sätts igång av misstag. .
Använd en mjuk trasa och ett milt diskmedel upplöst i varmvatten. Eftertorka med en mjuk trasa.
Eventuell lukt i ugnsutrymmet avlägsnas lättast genom att man kokar upp en kopp vatten som man tillsatt 2 teskedar citronsaft i under 5 minuter.
Ugnens säkerhetslås får ej överbelastas eller manipuleras med.
Undvik att placera föremål mellan ugnens front och ugnsluckan och tillse att inte smuts eller rengöringsmedel ansamlas på ytorna till ugnens lucka. Torka ofta av området kring luckan med diskmedel upplöst i varmvatten, skölj och torka av.
När luckan är öppen får den ej utsättas för överbelastning. Detta kan leda till personskador och till att locket skadas. Använd aldrig en skadad ugn. Vänd er omgående till ett auktoriserat servicecenter.
Det är särskilt viktigt att ugnen kan stängas ordentligt samt att följande delar inte är skadade:

- luckan
- gångjärn och lås
- lockets tätningslister och luckytorna.

Justeringar och reparationer av ugnen får endast utföras av en auktoriserad fackman.

Innan du begär service

Om mikrovågsugnen inte tycks fungera på ett korrekt sätt, läs först i bruksanvisningen. Kontrollera även att någon säkring ej löst ut.

Ugnen fungerar inte och displayen är släckt.

Kontrollera att kontakten sitter ordentligt i uttaget. Dra ut kontakten, vänta i 10 sekunder, och sätt därefter i den i uttaget igen.

Undersök om nätsäkringen är OK, och eventuellt huvudsäkringen. Om det inte är det som är felet, pröva att ansluta en annan apparat i samma uttag.

Mikrovågsugnen går inte igång.

Kontrollera att ugnsluckan är ordentligt stängd samt att säkerhetslåset är aktiverat.

Maten är inte kokt alls.

Har tiden ställts in korrekt? Är ugnsluckan ordentligt stängd? Har säkringen löst ut?

Maten är för mycket eller för lite kokt.

Har tiden ställts in korrekt? Har rätt effektnivå valts?

Gnistor i ugnen.

Har du använt dig av köksutensilier tillverkade av metall? Har du glömt en gaffel eller något annat av metall i ugnen? Ligger aluminiumfolie för tätt intill ugnens innerväggar?

Om mikrovågsugnen fortfarande inte fungerar bör du kontakta närmaste servicecenter. En sammanställning av auktoriserade servicecenter för Gorenje finns på det servicekort som medföljer denna bruksanvisning.

Om det föreligger felaktigt handhavande eller bristande underhåll, omfattas servicebesök under garantiperioden ej av garantin.

Då vi ständigt vidareutvecklar våra produkter kan det hända att vissa specifikationer har ändrats efter denna bruksanvisnings tryckning. Vi måste därför förbehålla oss rätten till sådana ändringar och samtidigt reservera oss för eventuella tryckfel.

ENBART FÖR HUSHÅLLSBRUK!

Fler råd och tips om matlagning i mikrovågsugn kan ni hitta på vår hemsida:

htpp://microwave.gorenje.com

gorenje

ÖNSKAR ER MYCKET NYTTA OCH NÖJE MED VÅR PRODUKT

Gratulerer med Deres nye mikrobølgeovn

Gratulerer med valget av en Gorenje mikrobølgeovn. De har gjort et svært fornuftig valg, for en mikrobølgeovn fra Gorenje forener økonomi og kvalitet i moderne og gjennomtenkt design. Med denne ovnen kan De glede Dem over å ha fått virkelig effektiv og robust hjelp i huset. Vi er sikre på at mikrobølgeovnens mange effektive fordeler vil leve opp til Deres forventninger og være en god og nyttig investering til glede for hele familien. Les denne bruksanvisningen grundig og følg anvisningene for oppstilling og betjening nøye.

Dette apparatet er klassifisert i henhold til det europeiske direktivet 2002/96/EF om avhending av elektrisk- og elektronisk utstyr (waste electrical and electronic equipment - WEEE).
Direktivet angir rammene for innlevering og gjenvinning av innbytteprodukter.

Innholdsfortegnelse:

Tekniske spesifikasjoner: 79
Forholdsregler for å unngå skadelig mikrobølgestråling 79
Før De tar den nye mikrobølgeovnen i bruk 79
Montering og tilkobling 80
Viktige sikkerhetsanvisninger 81
Beskrivelse av mikrobølgeovnen 82
Mikrobølgeovnens tilbehør 82
Digitalt betjeningspanel 83
Mikrobølgeovnens funksjon og anvendelse 84
Betjening av mikrobølgeovnen 84
En-knapps betjening: 85
Valg av effektrinn: 85
Hurtig innstilling 85
Manuell indstilling 86
Auto Defrost funksjonen - Automatisk opptining 86
Start/Reset-tasten 86
Barnesikring 87
Riktig kjøkkenutstyr 87
Praktiske tips 88
Praktiske tips om tining 89
Bruk også mikrobølgeovnen til å…. 89
Rengjøring og vedlikehold 90
Før De tilkaller hjelp 91

Tekniske spesifikasjoner:

Strømforsyning: ..... 230V ~ 50Hz, 1080W
Mikrobølge effekt: 700W
Mikrobølge frekvens: 2450MHz
Ytre mål: ..... 454mm (D) × 330mm (B) × 262mm (H)
Ovnsrom: ..... 315mm (D) × 296mm (B) × 211mm (H)
Ovns volum: ..... 20 liter
Tilbehør: ..... Roterende tallerken (ø245mm)
Netto vekt: ..... 14 kg

Forholdsregler for å unngå skadelig mikrobølgestråling

Les denne bruksanvisningen grundig og følg anvisningene for oppstilling og betjening nøye. Mikrobølgeovnen er kun produsert for bruk i private husholdninger. Denne bruksanvisningen er tilegnet brukeren og den beskriver ovnen og dens korrekte og sikre betjening. Ikke prøv å bruke ovnen med døren åpen, da drift med åpen dør kan utsette Dem for skadelig mikrobølgestråling. Det er derfor viktig at sikkerhetssperrene ikke endres eller deaktiveres.
Ikke plasser gjenstander i klemme mellom fronten av ovnen og døren og la heller ikke smuss eller rensemidler sette seg fast på dørens tetningsflater.
Dersom døren eller dørens tetningsflater skades, må ovnen ikke brukes før den har blitt reparert av en kyndig person. Det samme gjelder hvis døren er deformert eller hengsel og sikkerhetssperrer er ødelagt eller løs.
Det er farlig å la andre enn kyndige personer utføre service eller reparasjoner på ovnen som innebærer fjerning av et deksel som beskytter mot mikrobølgestråling.
Væsker eller andre matvarer må ikke varmes i lukkede beholdere, da det kan føre til at de sprenges.
Ikke la barn betjene ovnen uten oppsyn.

Før De tar den nye mikrobølgeovnen i bruk

Undersøk ovnen for eventuelle skader med en gang De har pakket den ut. De bør spesielt undersøke om det er bulker, hakk eller riper inne i ovnen eller utenpå kabinettet. Ta ikke ovnen i bruk hvis det er synlige tegn på skader, men ta straks kontakt med Deres Gorenje-forhandler.
Fjern all emballasjen fra ovnens indre og sett dreiefoten og den roterende tallerkenen i bunnen av ovnsrommet. Kontroller at den roterende tallerkenen dreier rundt uhindret. Bruk ikke ovnen hvis dreiefoten og den roterende tallerkenen ikke er på plass.
Før De tar ovnen i bruk, tørk den av med en myk klut.

Montering og tilkobling

Plasser mikrobølgeovnen på en plan, stabil overflate som er sterk nok til å bære ovnens vekt. La det være friplass ved siden av ovnen og bak. Det må være minst 10 cm i hver side . Over ovnen skal det være en frihøyde på minst 20 cm. Ingen ventilasjonsåpninger må være tildekket når ovnen tas i bruk. Dersom ventilasjonsåpningene er tildekket, kan ovnen bli overopphetet og eventuelt ta skade. Plasser ovnen i god avstand fra radioer og fjernsynsapparater. Dersom ovnen plasseres i nærheten av et fjernsyn kan den påvirke fjernsynsbildet.
Ovnen bør også plasseres i god avstand fra varmeovner og vannkraner. Plasser ovnen slik at den ikke utsettes for varm luft, damp eller væskesprut og slik at isoleringen ikke tar skade så defekter kan oppstå.
Kontroller at den lokale kilden til strømforsyningen er 230V ~ 50Hz. Denne ovnens maks. effekt er 1080W. Den anvendte spenning skal være den samme, som angitt på apparatet. Bruk av høyere spenning kan medføre brann eller annen ulykke så ovnen tar skade. Bruk av lav spenning vil medføre langsommere tilberedning. Produsenten kan ikke holdes ansvarlig for skader som oppstår som følge av bruken av ovnen med en annen spenning eller sikring, som ikke svarer til den angitte effekten. Hvis el-ledningen har tatt skade skal den skiftes ut av produsenten eller dennes serviceforbindelse eller en tilsvarende kyndig person.

Advarsel! Mikrobølgeovnen må være tilkoblet jordforbindelse eller HFI relé
I tilfelle av kortslutning nedsetter jordforbindelse risikoen for elektrisk støt. Ledningen til dette apparatet har en jordleder og et jordstikk. Stikket må tilkobles stikkontakten, som er korrekt installert og jordforbundet eller installasjonen skal være beskyttet med et HFI relé. Stikkontakten må være lett tilgjengelig. Under anvendelse bruker ovnen 1200 W.
Vi anbefaler, at De kontakter en kyndig person, hvis disse instruksjoner ikke er forstått eller hvis De er tvil om apparatet er korrekt tilkoblet.
NB: Ovnen er utstyrt med en innvendig sikring på 250V, 8A.

Viktig! - Ledere i den elektriske ledningen er forsynt med følgende fargekoder:
Grønn- og gul: jordledningen
Blå: 0 (null – nøytralt)
Brun: strømførende (fase)
Ettersom fargen på lederne i den elektriske ledningen til apparatet ikke nødvendigvis svarer til fargemerkingen på koblingspunktene i stikkontakten, skal tilkoblingen utføres på følgende måte:
Lederen med gul og grønn farge skal tilkobles koblingspunktet i stikkontakten merket med bokstaven "E" eller jordsymbolet eller med gul og grønn eller bare grønn farge.
Lederen med blå farge skal tilkobles koblingspunktet merket med bokstaven "N" (nøytral) eller med sort eller lyseblå farge. Vær oppmerksom på at N kan være sort i eldre eiendommer.
Lederen med brun farge skal tilkobles koblingspunktet merket med bokstaven "L" eller med rød eller brun farge.

Viktige sikkerhetsanvisninger

Nedenfor er det listet regler og sikkerhetsanvisninger som sikrer optimal utnyttelse av mikrobølgeovnen:

- Oven er kun beregnet for matlaging. Den må derfor ikke brukes til å tørke klær, papir eller andre gjenstander eller til sterilisering, da slike gjenstander kan ta fyr.
- Ikke bruk metallgjenstander i ovnen.
- Mikrobølgeovnen må ikke brukes uten at det er noe i ovnen, da den i så fall kan ta skade.
- Ikke bruk ovnen uten at den roterende tallerkenen er på plass. Kontroller at den sitter ordentlig på bunnplaten.
- Ikke bruk ovnsrommet til oppbevaring av forskjellige gjenstander som f.eks. papir, kokebøker eller kjøkkenutstyr m.m.
- Ikke bruk ovnen til å sylte eller konservere matvarer ettersom ovnen ikke er egnet til dette.
- Unngå å tilberede hele egg i mikrobølgeovnen, heller ikke hardkokte, ettersom de kan eksplodere.
- Ikke tilbered matvarer som er omsluttet av en membran, f.eks. eggeplomme, poteter eller kyllinglever m.m., i mikrobølgeovnen uten å ha stukket hull på dem først med en gaffel.
- Fjern alltid hetter og lokk før tilberedning, når det tilberedes fødevarer på flaske.
- Ikke anbring fremmedlegemer mellom ovnens front og ovnsdøren, da det vil kunne medføre utslipp av mikrobølger.
- Hvis det observeres røk, slukkes ovnen eller stikket trekkes ut. Hold ovnsdøren lukket for å kvele eventuelle flammer.
- Hold øye med ovnen når det tilberedes matvarer i diverse beholdere av plast eller papir, grunnet risikoen for at de kan ta fyr.
- Innholdet i baby flasker eller glass med baby mat må røres rundt eller rystes og temperaturen kontrolleres før inntakelse, så forbrenning unngås.
- Temperaturen på mat- og drikkevarer som er oppvarmet i mikrobølgeovn, må altid kontrolleres før servering, spesielt når det gjelder barn og eldre mennesker. Dette er viktig ettersom matvarer, som er oppvarmet i mikrobølgeovnen, fortsetter med å bli varmere, selv om tilberedningen har opphørt.
- Hold alltid mikrobølgeovnen ren. Innvendig skal ovnen tørkes med en myk, fuktig klut hver gang den har vært brukt. Fettstoff som sitter i ovnsrommet kan bli opphetet og utvikle røyk eller ta fyr neste gang ovnen brukes.
- Varm ikke opp olje eller fett for frityrsteking i mikrobølgeovnen ettersom det er umulig å kontrollere temperaturen og det kan oppstå overopphetning og brann.
- Oppvarming av drikkevarer i mikrobølgeovnen kan medføre, at væsken koker over når den tas ut av ovnen. Vær derfor forsiktig ved håndtering av beholderen.
- Bruk alltid grytelapper eller grillhansker når De setter inn eller tar ut matvarer og/eller tilbehør fra ovnen.
- Tilbered aldri matvarer direkte på den roterende tallerken. Bruk alltid egnede kjøkkenredskaper.

Beskrivelse av mikrobølgeovnen

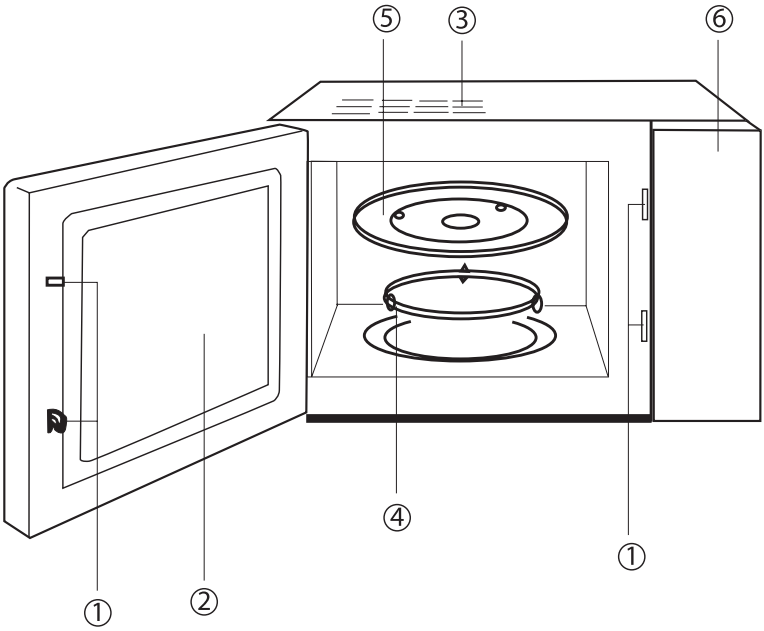

1 Sikkerhetssperre
2 Ovnsvindu
3 Ventilasjonsåpninger
4 Dreiefot
5 Den roterende tallerken
6 Betjeningspanel

Mikrobølgeovnens tilbehør

Tappen i midten av ovnsrommets bunn skal alltid være påsatt. Det er den som holder dreiefoten og den roterende tallerken i rotasjon under ovnens anvendelse. Dreiefoten holder den roterende tallerken og må alltid benyttes under matlagingen. Plasser aldri noe annet på dreiefoten enn den roterende tallerken. Dreiefoten tåler maskin oppvask.
Den roterende tallerken er laget av spesielt varmebestandig glass. Mat må ikke tilberedes direkten på tallerkenen. Bruk alltid en velegnet beholder. Den roterende tallerken kan lett tas av for rengjøring og tåler maskinoppvask.
Mikrobølgeovnen må aldri brukes uten at det omtalte tilbehøret er satt korrekt på plass.

Digitalt betjeningspanel

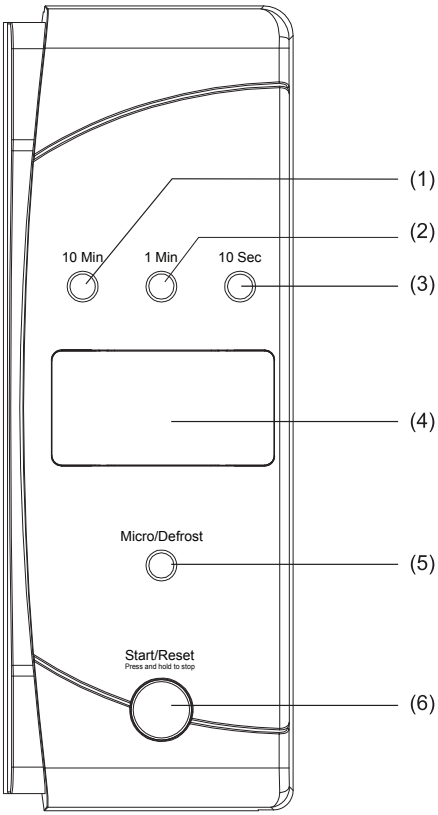

1 10-Minutt-tast (10Min)
2 1-Minutt-tast (1Min)
3 Sekund-tast (10Sec)
4 Digitalt multifunksjons display
5 Start/Reset-tast
6 Mikro / Effekttrinn tast (Micro)

Mikrobølgeovnens funksjon og anvendelse

Mikrobølger er elektromagnetiske svingninger som bl.a. setter vann- og fettmolekyler i maten i bevegelse. Mikrobølgene gjør at molekylene vibrerer med så stor hastighet at varme frembringes. Mikrobølgene blir dannet av ovnens "magnetron" og ovnens metallvegger kaster bølgene tilbake slik at oppvarmingen foregår.

Mikrobølgeovnen brukes til:

- Tining
- Oppvarming
- Tilberedning av matvarer.

Tilberedningstiden i en mikrobølgeovn avhenger av matvarens art, mengde og øvrige egenskaper (vanninnhold, temperatur mm.)
Molekylestrukturen i maten avgjør hvor fort oppvarmingen foregår. Meget vannholdig mat som fisk, frukt og grønnsaker opptar mange mikrobølger og varmes fort opp mens mere kompakte matvarer som poteter krever lengere oppvarmingstid.
Matvarer som tilberedes korrekt i en mikrobølgeovn, endrer hverken formen eller fargen.
Merk at matvarer tilberedt i en mikrobølgeovn blir oppvarmet innefra.
Det er nødvendig å selv prøve seg frem angående hvor lang tid maten skal være i ovnen for å få den beste varmefordeling. Endringer av f.eks. porsjonsstørrelsen vil gi en annen tilberedningstid. Også matens temperatur innen den settes i ovnen har betydning for tilberedningstiden.
På adskillige ferdigretter til mikrobølgeovn er det på bruksanvisningen kun angitt én tid for tilberedning i ovnen. Men mikrobølgeovner har forskjellig effekt og tiden for tilberedning kan derfor være lengere eller kortere enn den angitte. Det er nødvendig å gjøre seg sine egne erfaringer angående tid og effekt. Korrekt tid og effekt sikrer at maten oppnår en temperatur hvor eventuelle sykdomsfremkallende bakterier, slik som salmonella, blir drept. Vil man være helt sikker på at det ikke er sykdomsfremkallende bakterier i maten, kan man kontrollere temperaturen med et steketermometer. For å være sikker på at bakteriene er drept, skal temperaturen opp på minst 75°C i hele retten. Husk at et alminnelig steketermometer ikke kan brukes i en tent mikrobølgeovn.

Betjening av mikrobølgeovnen

Dette avsnittet inneholder opplysninger om betjeningen av ovnen.

1. Tilslutt strømforsyningsledningen til en 230V ~ 50Hz stikkontakt.
2. Etter å ha anbragt maten i en passende beholder (husk at den ikke må være lufttett) åpnes ovnsdøren og beholderen anbringes på den roterende tallerken.
3. Den roterende tallerken og dreiefoten må alltid være på plass i ovnen under matlagingen.

4. Lukk døren og kontroller at den er ordentlig lukket.
5. Lyset i ovnen er kun tent når ovnen er i bruk.
6. Ovnsdøren kan alltid åpnes mens ovnen er i bruk. I så tilfelle stanser ovnen straks.
7. Hver gang det blir trykket på en tast, lyder det en pipe-lyd, som bekrefter trykket på tasten.
8. Ovnen arbeider automatisk ved høyeste effekttrinn, med mindre den innstilles til et lavere effekttrinn.
9. Displayet viser 00.0 når ovnen tilsluttes.

En-knapps betjening:

- Ved å trykke på Start/Reset-tasten vil ovnen automatisk arbeide ved full effekt i 1 minutt. Ethvert nytt trykk på START/RESET-tasten mens ovnen er i bruk, vil frembringe en pipe-lyd og tilberedningstiden vil blive forlenget med 1 minutt.
- Displayet viser tilberedningstiden.
- Maks. tilberedningstid på denne måte er 30 minutter.
- Når ovnen er ferdig vil den avgi 5 pipe-lyder.
- Hvis De ønsker å avbryte matlagingen mens ovnen er i drift, skal De holde START/RESET-tasten inntrykt i 2 sekunder. Displayet vil igjen vise 00.0 og ovnen vil stanse.
- De kan også avbryte matlagingen ved å åpne ovnsdøren og deretter trykke START/RESET-tasten. Displayet viser 00.0.

Valg av effektrinn:

- Det er 5 effekttrinn som velges ved å trykke på Mikrotasten.
- I tabellen er det vist hvordan de enkelte effekttrinn velges og hva som blir vist i displayet. Effekttrinnet er beskrevet som prosent av maksimumeffekten.

Mikrotasten	Effekt i prosent	Effekttrinn (display)
Tryk 1 gang	100%	P10
Tryk 2 ganger	70%	P7
Tryk 3 ganger	50%	P5
Tryk 4 ganger	30%	P3
Tryk 5 ganger	10%	P1
Tryk 6 ganger	--	DEF

Hurtig innstilling

Eksempel:

- Velg 100% effekten i 5 minutter
- Innstil tilberedningstiden til 5 minutter ved å trykke på 1-Minutt-tasten 5 ganger
- Displayet viser 5.0
- Trykk på START/RESET-tasten.

Manuell indstilling

Eksempel:

- Velg 70% effekten i 10 minutter
- Trykk Mikrotasten 2 ganger for å velge effekttrinnet 70%.
- Displayet viser P7.
- Innstil tilberedningstiden til 10 minutter ved å inntrykke 10-Minutt-tasten 1 gang.
- Displayet viser 10.0.
- Trykk på START/RESET-tasten.
- Hvis De ønsker å avbryte matlagingen mens ovnen er i drift, skal De trykke på START/RESET-tasten i 2 sekunder. Displayet vil igjen vise 00.0 og ovnen vil stanse.
- De kan også avbryte matlagingen ved å åpne ovnsdøren og deretter trykke START/RESET-tasten. Displayet vil vise 00.0.
- Hvis De vil endre effekttrinnet mens ovnen er i drift, skal De stanse ovnen og foreta innstillingen forfra.

Auto Defrost funksjonen - Automatisk opptining

Med auto-opptining er det enkelt å tine matvarer fordi man unngår å gjette hvor lang tid som er nødvendig til opptining.

Eksempel: ved opptining av 1.4 kg skal man gjøre følgende:

- Trykk Mikrotasten 6 ganger for å velge opptiningsfunksjonen. Displayet viser Def.
- Angi den ønskede opptiningsvekt ved å bruke 1Minutt-tasten for å innstille kg og 10-Sekund-tasten for å innstille 100 gr. Displayet viser 1.4
- Trykk START/RESET-tasten.
- Displayet viser opptingstiden.
- Bemerk at maks. vekt som kan innstilles på denne måte er 2 kg.
- Hvis De ønsker at afbryde optøningen, mens ovnen er i drift, skal De trykke på START/RESET-tasten i 2 sekunder. Displayet vil igjen vise 00.0 og ovnen vil stanse.
- De kan også avbryte opptiningen ved å åpne ovnsdøren og deretter trykke START/RESET-tasten. Displayet viser 00.0.

Start/Reset-tasten

Start/Reset-tasten har flere funksjoner. Den brukes til følgende funksjoner:

- For å sette ovnen i gang. (Ved å trykke på START/RESET-tasten vil ovnen automatisk arbeide ved full effekt i 1 minutt. Ethvert nytt trykk på START/RESET-tasten mens ovnen er i bruk vil frembringe en pipe-lyd og tilberedningstiden vil bli forlenget med 1 minutt).
- For å stanse ovnen. (Hvis De ønsker å avbryte matlagingen mens ovnen er i bruk, skal De trykke på START/RESET-tasten i 2 sekunder. Displayet vil igjen

vise 00.0 og ovnen vil stanse. De kan også avryte matlagingen ved å å åpne ovnsdøren og deretter trykke START/RESET-tasten. Displayet vil vise 00.0).
- For å få ovnen i gang etter den har vært avbrudt. (START/RESET-tasten trykkes 1 gang).

Barnesikring

Sikkerhetslåsen forhindrer uønsket bruk av ovnen. Låsen aktiveres ved at 10-Sekund-tasten og 1-Minutt-tasten trykkes samtidig og holdes inntil displayet viser C=C. Når låsen er aktivert er det ikke mulig å foreta funksjonsvalg uansett hvilken tast man trykker på. Låsen oppheves igjen ved å trykke 10-Sekund-tasten og 1-Minutt-tasten samtidig. Det høres en pipe-lyd og displayet viser 00.0.

Riktig kjøkkenutstyr

Det er ikke alle materialer som er egnet til bruk i mikrobølgeovnen og De må sikre Dem om at kjøkkenredskapene som De bruker er egnet til det.
Kjøkkenutstyr og beholdere som brukes i mikrobølgeovn, bør være laget av et materiale som ikke virker som en hindring for mikrobølgene. Metallformer kaster mikrobølgene tilbake og hindrer oppvarming, og de bør derfor ikke brukes i mikrobølgeovn Kjøkkenutstyr må heller ikke avgi skadelige stoffer til maten eller ha lett for å ta fyr og på den måten være brannfarlige.

Velegnet til bruk i mikrobølgeovn:
- Skåler og fat av glass, porselen og det meste steintøy.
- Plastbeholdere, stekeposer og plast belagte pappbeholdere av polyethylenterephthalat (PET). PET kan ikke adskilles fra andre plasttyper, men er ofte merket med PET eller med et 1-tall på emballasjen.
- Plastbeholdere som er spesielt beregnet til bruk i mikrobølgeovn. Disse kan være lavet av polypropylen, evt. merket med PP eller et 5-tal eller high density polyethyen evt. merket med HDPE eller et 2-tall. Beholdere av PP og HDPE bør kun brukes til retter med lavt fett- og sukker innhold.
- Plastfilm, som er beregnet til mikrobølgeovn (les på emballasjen).
- Små stykker aluminiumsfolie kan brukes til f.eks. å dekke ben på fjærkre og halen på fisk for å unngå at de blir overkokt/-stekt. Det er viktig at aluminiumsfolien er plassert minst 2 cm fra veggene til ovnsrommet, ettersom det ellers kan oppstå gnister.

Ikke brukes i mikrobølgeovn:
- Metaller
- PVC både som film, begre, skåler etc.
- Alminnelig husholdningsfilm.
- Yoghurt begre og lign.
- Fat, skåler, kopper etc. av melamin.

Mindre egnet til bruk i mikrobølgeovn:

- Leirtøy og fajanse, ettersom de kan ha sugd fukt til seg under oppvasken og kan derfor sprenge ved oppvarmingen.
- Bortsett fra bakepapir bør papir og papp ikke brukes i mikrobølgeovn. Kjøkkenruller og servietter fremstilles som regel av papir som er ikke er beregnet for å komme i kontakt med mat og slett ikke ved høyere temperaturer. Avhengig av kvaliteten kan papiret være uhygienisk eller avgi skadelige stoffer til maten i tillegg til at det kan ta fyr. Dog er smørbrødpapir er velegnet som lokk over fat etc., hvis papiret ikke kommer i kontakt med maten.

Praktiske tips

- Den mest jevne varmefordelingen i mikrobølgeovnen vil man oppnå hvis maten oppvarmes i en flat og rund beholder. For å forbedre varmefordelingen ytterligere dekkes maten med f.eks. en tallerken eller en egnet plastfolie (mikrobølgefilm). Samtidig unngår man at maten tørker ut eller stenker til ovnen.
- Mikrobølgeovnen er best egnet til små porsjoner, hvor det kan spares tid og energi.
- Det gir best varmefordeling ved å bruke lavere effekt i lang tid enn høy effekt i kort tid.
- Bruk av mikrobølgeovn kan spare omkring 70% tid i forhold til tradisjonell matlaging.
- Ved f.eks. steking av kylling er energiforbruket omtrent halvt så stort som i en tradisjonell ovn.
- Næringsinnholdet i maten tilberedt i mikrobølgeovnen er stort sett det samme som ved tradisjonell oppvarming. Undersøkelser har vist en forskjell til mikrobølgeovnens fordel, fordi den varmer fortere opp og i mindre grad vanner næringsstoffene ut. Maten kan tilberedes med veldig lite eller helt uten vann.
- Med hensyn til smaken er det fisk og grønnsaker som får en betydelig bedre smak hvis de er tilberedt i en mikrobølgeovn enn på tradisjonell vis.
- Maten bør alltid tildekkes under tilberedning i mikrobølgeovn, da det hindrer uttørking og gir en bedre varmefordeling.
- Maten behøver ikke å krydres så mye, da smaken forsterkes ved tilberedning i mikrobølgeovnen.
- Matvarer med høyt innhold av fett og sukker vil bli fortere varme enn matvarer med et høyt vanninnhold. Fett og sukker når også høyere temperaturer enn vann i selve tilberedningsprosessen. Jo større tetthet matvarene har, jo lengre tid bruker de på å bli varme. Matvarer med "høy tetthet" som f.eks. kjøtt, krever lengre tid på å bli varme enn lettere og mer porøse matvarer som f.eks. sukkerbrød.

- De mest tette matvarene som spaghetti og poteter legges ytterst på tallerkenen og de med mere vanninnhold som erter og bønner legges i midten. En slik plassering gir den beste varmefordelingen.
- Mindre stykker vil blir fortere varme enn større stykker og matvarer i like store stykker varmes mye jevnere enn matvarer i stykker av forskjellig størrelse. Legg de tykke stykkene lengst ut til kanten.
- Det er nyttig å røre eller snu matvarene for å fordele varmen til midten av matvarene og unngå overoppvarming av de delene som ligger ytterst..
- Det er bedre å innstille tiden litt for kort enn for lang, da maten på få sekunder kan bli tørr og gummiaktig.

Praktiske tips om tining

- Åpne eller fjern emballasjen helt før De går i gang med tiningen.
- Anbring alltid maten i en større beholder enn den ble frosset ned i, da De lettere vil kunne røre rundt.
- Tining av fjærkre skal alltid startes med brystsiden vendt ned. Sarte områder slik som vingespissene kan dekkes med små stykker folie. Snus etter halv tiningstid.
- Mindre stykker vil bli fortere tint enn større stykker. Ta hensyn til dette når De fryser matvarer ned.
- Husk at tiningen også fortsetter i hviletiden. Det er derfor bedre å undervurdere tiden enn å overvurdere den.

Bruk også mikrobølgeovnen til å.....

- Bløtgjøre honning – Hvis De har et glass honning, som er krystallisert, ta av lokket og sett glasset inn i ovnen på mellomeffekt i 1-2 minutter.
- Bløtgjøre sjokolade – Brekk sjokoladen i småstykker på medium effekt i 1-2 minutter. Rør rundt.
- Bløtgjøre eller smelte smør – Smelting skjer best ved høy effekt, mens bløtgjøring foregår best ved lav effekt.
- Friske opp eller varme opp brød og bakverk – Foregår best ved lav effekt i noen få sekunder.
- Skrelle hvitløk – Oppvarm hvitløk ved høy effekt i 15 sekunder. Press i den ene ende så hvitløken ”springer” ut.
- Frukt juice – De vil få mere saft ut av en sitrus frukt hvis De oppvarmer den ved høy effekt i 15 sekunder.
- Grøt – Det er meget lett å tilberede grøt direkte i serveringstallerkenen. Følg produsentens anvisninger om koketid.

Rengjøring og vedlikehold

Det er viktig å holde ovnen ren ettersom matrester i ovnsrommet vil oppsuge mikrobølgene og redusere ovnens effektivitet. Sørg altid for at ovnen er slukket og stikket tatt ut før De går i gang med rengjøringen.
Ta ut ovnens tilbehør og vask det med vann og litt rengjøringsmiddel. Den roterende tallerken er laget av glass må håndteres forsiktig.
Matrester og søl skal tørkes opp med det samme. Bruk mildt rengjøringsmiddel oppløst i varmt vann og en myk klut.
Sørg for å holde ovnens tetningslister rene og frie for matrester. Bruk mildt rengjøringsmiddel oppløst i varm vann og en myk klut. Tørk av med en myk klut.
Bruk aldri skurepulver og andre slipende rengjøringsmidler, ovnrensemidler eller skrubb av stålull til å rense mikrobølgeovnen med. Bruk aldri skarpe gjenstander til å løsne eller fjerne smuss fra ovnens overflater. I tilfelle vanskelig smuss, bruk rengjøringsmiddel oppløst i kokende vann.
Når ovnens utvendige flater og betjeningspanelet skal rengjøres, er det en god ide å holde ovnsdøren åpen. Dermed unngår man at ovnen blir tent ved et uhell. Bruk mildt rengjøringsmiddel oppløst i varmt vann og en myk klut. Tørk av med en myk klut.
Lukt i ovnsrommet fjernes lettest ved å koke en kopp vann med 2 spiseskjeer sitronsaft i 5 minutter.
Ovnens sikkerhetssperrer må ikke overbelastes eller pilles.
Unngå å anbringe gjenstander mellom ovnens front og ovnsdøren og unngå at smuss eller rengjøringsmidler hopes opp på ovnens lukkeflater. Tørk ofte av lukkeområdet med rengjøringsmiddel oppløst i varmt vann. Skyll og tørk av.
Når ovnsdøren er åpen må den ikke utsettes for overbelastning. Det kan forårsake personskade eller skade døren. Anvend aldri ovnen hvis den er skadet. Henvend Dem straks til et autorisert service verksted.

Det er særlig viktig at ovnen lukker ordentlig og at følgende deler ikke er skadet:

- døren
- hengsler og sperrer
- dørens tetningslister og lukkeflater.

Justeringer eller reparasjoner av ovnen må kun foretas av en kyndig person.

Før De tilkaller hjelp

Hvis mikrobølgeovnen tilsynelatende ikke fungerer korrekt, bør De først og fremst se i bruksanvisningen. De bør også kontrollere at sikringene er i orden.

Ovnen virker ikke.
Undersøk om stikket er satt korrekt i stikkontakten. Trekk stikket ut, vent 10 sekunder og sett den i stikkontakten igjen.
Undersøk om nettsikringen er i orden, evt. hovedsikringen. Hvis det ikke er feilen, prøv å tilkoble et annet apparat i den samme stikkontakten.

Mikrobølgeovnen vil ikke starte.
Undersøk om ovnsdøren er lukket ordentlig og at sikkerhetssperren er aktivert.

Maten er slett ikke kokt.
Er tiden innstillet korrekt? Er ovnsdøren lukket? Er sikringen sprunget?

Maten er overkokt eller for lite kokt.
Er tiden innstilt korrekt? Er effektnivået riktig valgt?

Gnister inne i ovnen.
Har De brukt kjøkkenutstyr med metall? Har De etterlatt en gaffel eller annet metallutstyr i ovnen? Er folien for tett på ovnens vegger?
Virker mikrobølgeovnen stadig ikke, bør De kontakte nærmeste service verksted. Oversikt over autoriserte Gorenje service verksted finnes på servicekortet, som er vedlagt denne bruksanvisningen.
Er det tale om feil betjening eller mangelfull vedlikehold, dekkes ikke service besøk innen garantiperioden.
Da produktene våre utvikles kontinuerlig, kan det hende at visse spesifikasjoner er endret etter at denne bruksanvisningen gikk i trykken. Vi tar derfor forbehold for slike endringer og eventuelle trykkfeil.

KUN FOR PERSONLIG BRUK

Flere anbefalinger for matlaging med mikrobølgeovn og nyttige råd finner du på nettstedet:

htpp://microwave.gorenje.com

gorenje

ØNSKER DEG LYKKE TIL MED BRUKEN AV APPARATET DITT

MIKROAALTOUUNI FI

Ennen käyttöönottoa lukekaa ohjeet huolellisesti ja säilyttäkää ne!

Tekniset ominaisuudet pääpiirteissään

Energian kulutus..... 230V 50Hz, 1080W
Lähtövoima..... 700W
Toimintafrekvenssi 2450MHz
Ulkomitat..... 454mm(D)x330mm(Š)x262mm(V)
Sisämitat (uunitila)..... 315mm(D)x296mm(Š)x211mm(V)
Uunin kapasiteetti..... 20 litraa
Kypsyttämistapa ..... pyörivä alusta (halk.245mm)
Tyhjän uunin paino ..... 14 kg

Tämän laitteen merkintä perustuu käytettyjä sähkö- ja elektroniikkalaitteita (waste electrical and electronic equipment - WEEE) koskevaan direktiiviin 2002/96/EG.
Tämä direktiivi määrittää käytettyjen laitteiden palautus- ja kierrätys-säännökset koko EU:n alueella.

Neuvoja ennen kuin kutsutte huoltomiehen

1. Ellei uuni ollenkaan toimi, jos ekraani on tyhjä tai ekraanista katoaa teksi:
   a) tarkistakaa, onko uuni oikein kytketty. Ellei, vetäkää töpseli pois pistorasiasta, odottakaa kymmenen sekuntia ja painakaa senjälkeen töpseli lujasti takaisin pistorasiaan.
   b) Varmistakaa, ettei sulake ole palanut tai ettei pääkatkaisija (FIT) ole katkaissut virtapiiriä. Mikäli tämä ei ole vaikeuksien syy, yrittäkää liittää samaan pistorasiaan muu koje.
2. Ellei mikroaaltouuni toimi:
   a) Tarkistakaa, oletteko määrittäneet toiminta-ajan.
   b) Varmistakaa, onko oviluukku tiiviisti suljettu, ovatko sulkijavarmistimet aktivoitu. Ellei, uuni ei voi alkaa vapauttaa mikroaaltoenergiaa.

MIKÄLI YLLÄ MAINITUT TOIMET EIVÄT POISTA VIKAA, KUTSUKAA LÄHIN **VALTUUTETTU HUOLTOMIES.**

Häiriöt radiosignaaleissa

Mikroaaltouunin toiminta saattaa aiheuttaa häriöitä radio-, televisio- tai vastaavissa vastaanottimissanne. Mikäli häiriöitä ilmenee, voitte lieventää tai poistaa ne seuraavilla toimenpiteillä:

a) Puhdistakaa uunin luukun pinta ja tiivisteet.
b) Sijoittakaa radio- tai televisiovastaanotin mahdollisimman kauas mikroaaltouunista.
c) Käyttäkää radio- tai televisiovastaanottimille oikealla tavalla asennettua antennia, joka auttaa saamaan mahdollisimman vahvan signaalin.

Mikroaaltouunun asentaminen

Asettakaa uuni tasaiselle alustalle, joka on riittävän luja kestämään uunin painon.

1. Uunin asennuksessa huolehtikaa siitä, että sen ympärillä on riittävästi ilmatilaa jättämällä vähintään 10 cm (4 sormea) uunin ympärille ja 20 cm (8 sormea) uunin yläpuolelle.
2. Poistakaa kuljetuspakkaus uunin sisältä. Asettakaa sijoitusvanne ja pyörivä alusta. Varmistakaa, että alusta pyörii esteittä.
3. Älkää koskaan peittäkö tuuletusaukkoja, jottei uuni ylikuumenisi.
4. Jos liityntäkaapeli on vioittunut, valtuutetun huoltajan tulee vaihtaa se.
5. Älkää sijoittako mikroaaltouunia kuumaan tai kosteaan ympäristöön, esim. tavallisen uunin tai lämpöpatterin läheisyyteen.
6. Ennen ensimmäistä käyttöönottoa pyyhkikää uunin sisätilat ja oven tiivisteet kostealla liinalla.
7. Poistakaa kaikki kuljetuspakkaukset uunin ja oven sisäpuolelta.
8. Poistettuanne pakkaukset tarkistakaa, onko uunissa havaittavissa vahingoittumista ennen kaikkea:
   - oven roikkumista,
   - oven vioittumista
   - kuoppa tai reikä oven lasi-ikkunassa tai takaosassa
   - kuoppa uunin sisäosassa.

   Mikäli huomasitte jonkin mainituista vioista, **ÄLKÄÄ** ottako uunia käyttöön
9. Mikroaaltouuni painaa 14 kg; asettakaa se vaakasuoralle alustalle, joka on kyllin luja kestämään sen painon.
10. Älkää poistako pyörivän alustan tukipalkkeja. Niinkuin kaikkien muidenkin koneiden osalta pätee, että lapset saavat käyttää sitä vain tarkan valvonnan alaisina.

VAROITUS - Tämä koje on maadoitettava.

Pistorasia, johon uuni kytketään, tulee olla vaivatta ulottuvilla
Toiminnan aikana uuni tarvitsee vähintään 1,1 KVA.

Suosittelemme, että neuvottelette huoltoliikkeen kanssa uunin asentamisesta.
HUOM. uunissa on sisäänrakennettuna suojauksena 250V, 8A.

TÄRKEÄ - Töpselin tai liityntäkaapelin vaihtamisen yhteydessä:
Liityntäkaapelin langat on merkitty seuraavilla väreillä:

vihreänkeltainen:	**maadoitettu**
sininen :	**neutraali**
ruskea:	**toimiva vaihe**

Koska laitteen liityntäkaapelin lankojen värit eivät välttämättä täysin vastaa pistorasian terminaalimerkkejä, ottakaa huomioon:
Liittäkää vihreänkeltaisella merkitty lanka pistorasian terminaaliin, jossa on merkki **E** tai maadoitussymboli ⊥ tai vihreällä tai vihreänkeltaisella merkittyyn terminaaliin.
Liittäkää sininen lanka kirjaimella **N** tai mustalla värillä merkittyyn terminaaliin.
Ruskea lanka liitetään kirjaimella **L** tai punaisella värillämerkittyyn terminaaliin.

Tärkeitä neuvoja

VAROITUS - Pienentääksenne palovammojen, sähköiskun,tulipalon,ruumiinvamman tai mikroaaltoenergian ylisuuren vapautumisen riskiä:

1. Ennen mikroaaltouunin käyttöönottoa lukekaa nämä ohjeet.
2. Jotkut tuotteet, esim. kokonainen muna tai tiivispakkaukset (suljetut lasipurkit tai tutilla varustetut lastenruokapurkit) saattavat räjähtää eikä niitä siis pidä lämmittää mikroaaltouunissa. Tarkemmat tiedot löydätte keittiökäsikirjoista.
3. Käyttäkää mikroaaltouunia vain sille tarkoitettuihin toimintoihin tämän ohjekirjan kuvausten ja neuvojen mukaisesti.
4. Niinkuin kaikkien muidenkin koneiden osalta, tarkka valvonta on tarpeen, kun lapset käyttävät laitetta.
5. Älkää käyttäkö mikroaaltouunia, ellei se toimi kunnollisesti, jos siinä on vahingoittumisia tai jos se on pudonnut käsistänne.
6. Välttääksenne tulipalon riskiä uunin sisällä:
   a) Varokaa, ettei ruoka kiehu liian pitkään. Mikäli uunissa on kevyeen keittämiseen liittyviä paloalttiita materiaaleja, esim. paperia tai muovia, seuratkaa huolellisesti kypsymisprosessia.
   b) Ennen kuin panette pakastepussin uuniin, poistakaa metallinen sulkija.
   c) Jos uunin sisältö syttyy tuleen, pitäkää oviluukku suljettuna, kääntäkää uuni pois päältä, vetäkää töpseli pois pistorasiasta tai katkaiskaa sähkövirta pääkytkimen avulla.

Yleiset turvallisuusohjeet

Seuraavassa esitämme joitakin yleissääntöjä, jotka on otettava huomioon kuten kaikkien muidenkin laitteiden osalta, jotta uuni toimisi parhaalla mahdollisella tavalla.

1. Käyttäessänne uunia, pitäkää aina paikoilleen asetettuina lasialustaa, moottorin kahvaa ja katkaisijaa sekä sijoitusvannetta. Käyttäkää uunia yksinomaan ruoan valmistukseen eikä koskaan esim. vaatteiden, paperin tai muidenb ei-elintarvikkeiden kuivatukseen tai sterilointiin.
2. Älkää käynnistäkö uunia sen ollessa tyhjänä, sillä se voi vahingoittaa uunia.
3. Älkää säilyttäkö uunin sisällä mitään tavaroita, kuten kalentereita, keittokirjoja tms.
4. Älkää käyttäkö uunia säilöntään, sillä mikroaaltouuni ei ole siihen tarkoitettu. Väärällä tavalla säilötty ruoka voi pilaantua ja sen joutuminen elimistöön voi olla vaarallista.
5. Älkää keittäkö munia kuorineen, sillä ne voivat räjähtää.Jopa kuorittu muna saattaa räjähtää keittämisen aikana. Keittäkää aina kannen alla ja odottakaa keittämisen jälkeen minuutti ennenkuin poistatte kannen.
6. Ennenkuin keitätte kalvon ympäröimiä elintarvikkeita kuten keltuaisia, perunoita, kanan maksaa yms., rikkokaa haarukalla kalvo useasta kohdasta.
7. Älkää koskaan täyttäkö millään ulkopuolella olevia ilmaaukkoja.
8. Älkää koskaan poistako mitään uunin osia kuten jalkoja, liityntäjohtoja ym.
9. Älkää kysentäkö ruokaa suoraan lasialustalla. Asettakaa ruoka aina assaankuuluvaan astiaan.

TÄRKEÄ - KEITTIÖVÄLINEET, JOITA EI SAA KÄYTTÄÄ MIKROAALTOUUNISSA

- Älkää käyttäkö metalliastioita tai kattiloita, joissa on metallikahvat.
- Älkää käyttäkö mitään, missä on metallireunus tai –koriste.
- Älkää panko uuniin muovipussin sulkimia, joissa on paperin sisällä metallilanka.
- Älkää käyttäkö melamiiniastioita, sillä niissä on ainetta, joka imee itseensä mikroaaltoenergiaa. Tämän vuoksi ruoka voi räjähtää tai paikoitellen palaa ja kypsymisaika on aina pitempi.
- Älkää käyttäkö astioita tai lasipurkkeja, joissa on kapea kaula, sillä sisältö voi kuumetessaan räjähtää mikroaaltouunissa.
- Älkää käyttäkö tavanomaisia liha- tai kakkulämpömittareita. Mikroaaltouunia varten on saatavissa erityisiä sille sopivia lämpömittareita.

10. Käyttäkää mikroaaltouunin apuvälineitä aina ottaen huomioon niiden valmistajien ohjeet.
11. Älkää yrittäkö käristää ruokaa mikroaaltouunissa.
12. Älkää unohtako, että mikroaaltouuni kuumentaa vain astiassa olevan nesteen eikä astiaa. Niinpä ruoka, vaikkei astia tai kansi tunnukaan kuumalta,

haihduttaa nestettä tai voi roiskua siitä uunista otettaessa - aivan kuten tavanomaisessakin kypsentämisessä.

13. Tarkistakaa aina itse kysennetyn ruoan lämpötila, varsinkin jos keitätte tai lämmitätte ruokaa tai juomaa lapsille.Suosittelemme, ettette koskaan syö tai juo ruokaa tai juomaa välittömästi uunista ottamisen jälkeen, vaan että odotatte muutaman minuutin ja sekoitatte, jotta kuumuus jakaantuisi tasaisesti.
14. Keittämisen jälkeen kun uuni on jo pois päältä ruoan, joka sisältää rasvaa ja vettä, esim. peruslihaliemi, on annettava seistä uunissa 30 – 60 sekuntia ennen poisottamista. Näin sekoitus tasaantuu eikä siinä muodostu ilmakuplia, kun siihen pannaan lusikka tai liemikuutio.
15. Ruokaa tai juomaa valmistaessanne ottakaa aina huomioon keittokirjan ohjeet ja muistakaa, että jotkut ruokalajit, esim. jouluvanukas, marmelaadi, lihapiirakka, lämpiävät varsin nopeasti. Ruokaa, joka sisältää runsaasti rasvaa tai sokeria, ei pidä keittää tai lämmittää muoviastioissa.
16. Käytettävät keittovälineet voivat kuumentua ruoan luovuttaman lämmön vuoksi. Näin tapahtuu varsinkin, jos astian päällä tai kahvojen yli on vedetty muovikalvo. Tällöin saatetaan tarvita pannulappuja tai –käsineitä.

KAAVAKUVA PÄÄOSISTA

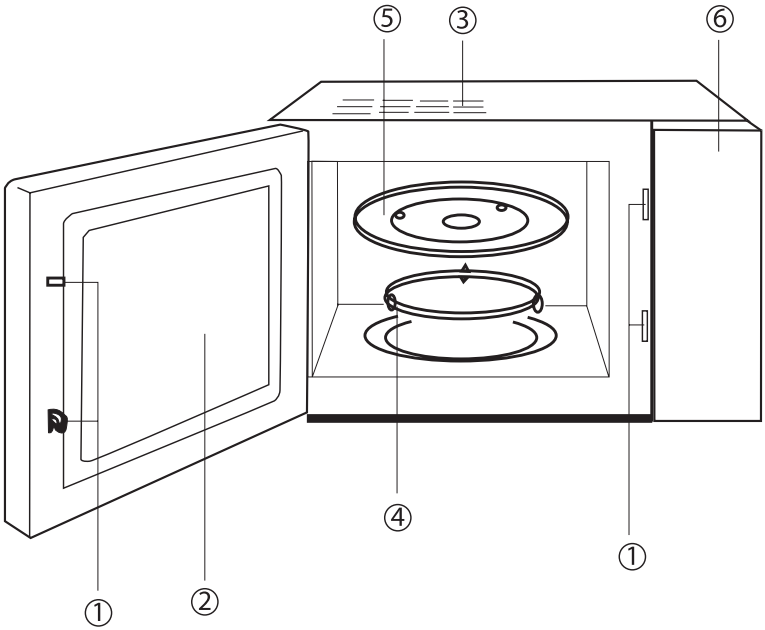

1 Oviluukun sulkeutumisen turvajärjestelmä
2 Ikkuna
3 Ilma-aukot
4 Sijoitusvanne
5 Lasialusta - vati
6 Kontrollipaneeli

DIGITAALINEN KONTROLLIPANEELI

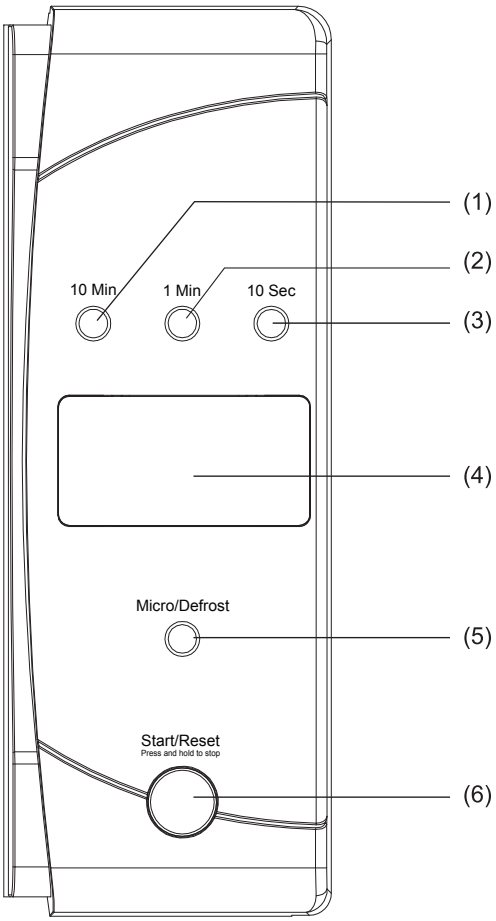

1 – ajanvalintapainike 10 minuuttia
2 – ajanvalintapainike 1 minuutti
3 – ajanvalintapainike 10 sekuntia
4 – näyttöruutu
5 – toimintovalintapainike MICRO/GRILL
6 – START/RESET-käynnistys-/nollauspainike

Digitaalisen kontrollipaneelin käyttöohjeet

Tavanomainen kypsentäminen

Keittämisen aloittamiseksi tarvitaan vain yksi napin painallus. (Esim. kun haluatte keittää kupillisen vettä)

1. Asettakaa vesikuppi lasialustalle ja sulkekaa uunin luukku.
2. Painakaa nappia “START/RESET” ja uuni toimii minuutin ajan 100% säteilyteholla. Jokainen painallus pidentää keittoaikaa yhdellä minuutilla; pisin keittoaika on 30 minuuttia.
3. Keittämisen loputtua uuni antaa viisi äänimerkkiä peräkkäin.
4. Huom. jos haluatte väliaikaisesti keskeyttää uunin toiminnan, painakaa nappia “START/RESET” kahden sekunnin ajan.
   Jos haluatte peruuttaa uunin toiminnan (muuttaa ohjelmaa), painakaa nappia “START/RESET”, kun uunin oviluukku on auki; ekraani ilmoittaa uunin tilan.

Mikroaaltosäteilyllä keittäminen

1. Nopea menetelmä (Esim. valitaan 100% säteilyteho, keittoaika 5 minuuttia.)
   a) Säätäkää valmistusajaksi “5:00”
   b) Painakaa “START/RESET” nappia.
2. Yksilöllinen säätely (Esim. valitaan 70% säteilyteho ja 10 minuutin keittoaika).
   a) Painakaa mikroaaltokeittämisen nappia (“MICRO/DEFROST”) ja säätäkää 70% säteilyteho.
   b) Ajansäätönäppäimellä valitkaa ajaksi “10.00”.
   c) Painakaa “START/RESET” nappia.
      Toiminnan kestäessä painakaa nappia “START/RESET”, jolloin toiminta (väliaikaisesti) keskeytyy.
      Painamalla “MICRO/DEFROST” näppäintä voitte muuttaa säteilytehon säätelyä.

Toimintateho:

P10: 100% mikroaaltosäteilyn teho
P7: 70% mikroaaltosäteilyn teho
P5: 50% mikroaaltosäteilyn teho
P3: 30% mikroaaltosäteilyn teho
P1: 10% mikroaaltosäteilyn teho
DEF: Sulattaminen (“Defrost”)

Automaattisen sulatusohjelman toiminta

Näppäimillä “1 min” (1,0 kg) ja “10 sek.” (0,1 kg) ilmoitatte ruoan painon. Uuni valitsee tällöin automaattisesti sopivan sulatusohjelman ja alkaa sulattaa. Esim. Sulatetaan 0,4 kg pakasteruokaa.

a) Näppäimellä “MICRO/DEFROST”valitaan sulatustoiminto painamalla näppäintä kuusi kertaa.
b) Säätäkää painoksi “0,4 kg”.
c) Painakaa “START/RESET” näppäintä.
d) Huomautus: Suurin painomäärä, joka voidaan valita, on 2 kg.

Käynnistys ja uudelleensäätö

1. Tilanne oviluukun ollessa auki
   Painamalla nappia “START/RESET” peruutatte säädöt tai keittämisohjelman.
2. Tilanne oviluukun ollessa kiinni
   Painamalla nappia “START/RESET” käynnistätte valitun keittämisohjelman.
   Painamalla nappia “START/RESET” jatkatte keittämistä, jos olette (väliaikaisesti) keskeyttäneet prosessin.

Uunin lukitseminen lasten turvallisuuden vuoksi

Aktivoidaksenne avaimen, jolla estetään lapsia säätelemästä uunia, painakaa nappeja “1 min” ja “10 sek.” ja pitäkää niitä yhdessä alaspainettuina kahden sekunnin ajan. Kun avain on aktivoitu, kaikki näppäinten painelut mitätöityvät. Avataksenne painakaa uudelleen nappeja “1 min” ja “10 sek” kahden sekunnin ajan.

Millä tavoin mikroaaltouuni toimii

Aallot ovat korkeafrekventtisiä elektromagneettiaaltoja; energia, joka vapautuu, mahdollistaa ruoan lämpiämisen tai kypsymisen ilman että ruoka muuttaa muotoa tai väriä. Mikroaaltouunin avulla voitte sulattaa pakasteita, lämmittää nopeasti ja kypsentää.

TOIMINTAPERIAATE

1. Kun ruoka pyörii pyörimisalustalla, elektromagneetin (magnetronin) lähettämät säteet jakaantuvat tasaisesti, ja näin ruoka kypsyy tasaisesti.
2. Ruoka imee itseensä säteilyä noin peukalon syvyydelle (2,5 cm) Kypsyminen jatkuu sitten siten että lämpö leviää ruoassa.
3. Kypsymisaika vaihtelee ruoan laadun ja ominaisuuksien mukaan:
   - määrä ja tiheys
   - vesi- eli kosteuspitoisuus
   - alkulämpötila (jäähdytetty ruoka).

Koska ruoka kypsyy keskiosasta leviävän lämmön vaikutuksesta, kypsyminen jatkuu vielä ruoan uunista ottamisen jälkeen. Sen vuoksi on syytä antaa ruoan seista kypsyttämisen jälkeen siten kuin resepteissä ja tässä ohjekirjassa on neuvottu, sillä täten varmistatte:

- tasaisen kypsymisen ruoan keskelle asti,
- yhtäläisen lämpötilan koko ruokapalassa.

Tarkistaminen, toimiiko uuni oikein

1. Asettakaa vesiastia pyörivälle alustalle.
2. Kääntäkää säteilyn voimakkuutta säätelevä nappula maksimiasentoon.
3. Valitkaa ajansäätönanappulalla aika 4 – 5 minuuttia. Uunin tulee tällöin olla kytkettynä asianmukaiseen pistorasiaan. Pyörivän alustan tulee olla paikallaan. Ellette valitse voimakkainta säteilyvoimaa, veden kiehuminen kestää pitempään.

Miten toimia, jos olette epävarma tai teillä on vaikeuksia

Mikäli ilmaantuu jokin alla mainituista vaikeuksista, yrittäkää poistaa se esitetyillä toimenpiteillä. Seuraava on tavallista:
- tiivistynyt kosteus uunin sisäosissa
- ilman virtaus uuninluukun ja seinien ympärillä,
- valon heijastuminen oven ja seinien lähellä,
- höyryn tulo ovesta ja ilma-aukoista.

- Kun käännätte ajansäätönappia, uuni ei käynnisty.. Onko ovi suljettu?
- Ruoka ei kypsy. Säädittekö oikein kypsymisajan? Onko ovi suljettu? Onko sulake palanut sähköverkon ylikuormituksen vuoksi tai virrankatkaisulaite on tullut päälle?
- Ruoka on ylikypsää tai riittämättömästi kypsynyttä. Säädittekö kypsymisajan oikein? Valitsitteko oikean säteilyvoiman?
- Uunin sisällä salamoi. Käytättekö astiaa, jossa on metallikoristeita tai –reunat? Onko uuniin jäänyt haarukka tai muu metallinen apuväline? Onko uunin seinän lähellä alumiinifoliota?

SÄTEILYVOIMAN TASO	
Korkea (High)	750 wattia
Keskikorkea (Medium High)	580 wattia
Keskitasoinen (Medium)	410 wattia
Keskialhainen (Medium Low)	245 wattia
Alhainen (Low)	125 wattia
Sulatus (Defrost)	270 wattia

Pikakäyttöopas

PAKASTEIDEN SULATUS

Sulatustoiminto mahdollistaa lihan, siipikarjan ja kalojen sulattamisen. Asettakaa pakastettu ruoka pyörivän alustan keskelle ja sulkekaa luukku.

1. Kääntäkää säteilyvoiman säätönappi “defrost” (sulatus) asentoon. Nappi sijaitsee keskitasoisen (Medium) ja keskialhaisen (Medium Low) välillä.
2. Valitkaa haluamanne aika ajansäätönappulasta.

KYPSYTTÄMINEN/LÄMMITTÄMINEN

Seuraavassa annetaan kuvaus ruoan kypsyttämisestä tai lämmittämisestä. Varmistakaa AINA, että uuni on säädetty kypsyttämiselle ennenkuin poistutte käynnistetyn uunin läheltä. Asettakaa ruoka pyörivän alustan keskelle. Sulkekaa luukku.

1. Säätäkää säteilyvoima korkeimmalle tasolle (high 750 W).
2. Valitkaa ajansäätönapilla asiaankuuluva kypsyttämismisaika. Uunin sisälle syttyy valo ja pyörivä alusta alkaa pyöriä.
3. Kypsymisen aikana voitte voimansäätönapilla muuttaa säteilyvoimaa.

Kypsentämisen lopettaminen

1. Kypsentämisen väliaikaiseksi lopettamiseksi (keskeyttämiseksi):
   - avatkaa ovi, ja kypsentäminen keskeytyy. Jatkaaksenne sulkekaa ovi.
2. Kypsentämisen täydelliseksi lopettamiseksi (peruuttaminen): kääntäkää ajansäätönappi 0:aan.

Keittiön apuvälineet	Sopivuus käyttöön	Huomautuksia
alumiinifolio	varovasti	voitte käyttää pienehköjä kappaleita suojataksenne joitakin ruoan osia. Jos folio on liian iso tai lähellä seinää. syntyy salamointia.
paistolevy	kyllä	Älkää lämmittäkö yli 8 min.
posliini ja saviastiat	kyllä	Useimmiten sopiva, ellei niissä ole metallikoristeita
kertakäyttöiset pahvi- ja polyesteriastiat	kyllä	Jotkut valmispakasteet ovat tällaisissa pakkauksissa
Pikaruokapakkaukset – polystyreeniastiat	kyllä	sopivat lämmittämiseen, mutta polystyreeni voi sulaa ylikuumentuessaan
Paperipussit/lehdet	ei	Voivat syttyä tuleen
Kierrätyspaperi ja metallipakkaukset	ei	voivat aiheuttaa salamointia
lasipakkaukset – palamattomat astiat	kyllä	sopivat, ellei niissä ole metallikoristeita
hienot lasiastiat ja lasit	kyllä	Nopean kuumentamisen yhteydessä heikko lasi voi särkyä
lasipurkit	kyllä	poistakaa kansi, sopivat vain lämmittämiseen
metalliastiat	ei	voi aiheuttaa salamoita tai tulipalon
pakastepussit, joissa on metallia	ei	voi aiheutta salamoita tai tulipalon
paperilautaset ja –kupit,	varovasti	tärkeitä lyhytkestoisessa kypsentämisessä

paperisalvetit ja –pyyhkeet		tai lämmittämisessä. Hyödyllisiä kosteutta imevinä
kierrätyspaperi	ei	voi aiheuttaa salamoita
muoviastiat	kyllä	Parhaita ovat kuumuutta kestävät. Muu muovi voi deformoitua tai menettää värinsä. EI MELAMIINIA.
PVC folio	kyllä	käyttökelpoisia kosteuden säilyttämisessä. Ei saa koskettaa ruokaa, poistettava varovasti
pakastepussit	varovasti	vain jos sopivat käymiseen ja paistamiseen, ei saa olla hermeettisesti suljettu, tehkää reikiä haarukalla
vahatut tai rasvatut pussit	kyllä	estävät roiskumisen, säilyttävät kosteuden

Keitto-opas

Mikroaaltouunit

Mikroaaltoenergia tunkeutuu ruoan sisään, jossa imee vettä, sokeria ja rasvaa. Säteet saavat ruoan molekyylit nopeaan liikkeeseen.Toisiinsa kytkeytyneiden molekyylien nopea liike aiheuttaa tärinää ja tästä syntyvä kuumuus saa ruoan kypsymään.

Kypsentäminen

Mikroaaltouuniin sopivat astiat
Parhaan mahdollisen tehon saavuttamiseksi astian tulee mahdollistaa mikroaaltoenergian pääseminen ruokaan. Metallit, kuten ruostumaton teräs, alumiini ja kupari torjuvat mikrosäteilyä, mutta se läpäisee hyvin keramiikan, lasin, posliinin ja muovin samoin kuin paperin ja puun. Sen vuoksi ruokaa ei saa koskaan keittää metalliastiassa.

Mikroaaltouunissa kypsennettäväksi sopiva ruoka

Mikroaaltouunissa valmistettavaksi sopii monenlainen ruoka mukaanlukien tuoreet tai pakastetut vihannekset, hedelmät, makaroonit, riisi, vilja, papukasvit, kala ja liha. Samoin voitte valmistaa mikroaaltouunissa kastikkeita ja hyytelöitä, keittoja,tavanomaisia vanukkaita, säilykeruokia ja hilloja. Yleisesti ottaen mikroaaltouuni on ideaalinen kaiken sellaisen ruoan valmistukseen, jota tehdään liedellä.

Ruoan peittäminen kypsentämisen aikana

On tärkeätä peittää kypsennettävä ruoka, sillä ruoasta haihtuva vesi höyryn muodossa edistää kypsymistä.Peittämiseen sopii useita tapoja, esim. keramiikkalautanen, muovikansi tai polyvinyylifolio, joka sopii mikroaaltouuniin.

Kypsymisen jälkeen tarvittava seisomisaika

Kypsentämisen jälkeen on tärkeätä antaa ruoan seisoa jonkin aikaa, jotta lämpötila jakaantuu tasaisesti koko ruoka-annoksessa.

Lämmittäminen

Mikroaaltouunissa voitte lämmittää ruoan paljon lyhyemmässä ajassa kuin tarvittaisiin ruoan lämmittämiseksi tavallisessa uunissa tai liedellä.

Ruoan järjestely ja peittäminen

Välttäkää lämmittämästä suuria kappaleita, esim lihaa, sillä ne voivat kuivua tai ylikypsentyä ennenkuin lämpö ehtii keskiosiin. Pienten kappaleiden lämmittäminen on tehokkaampaa.

Säteilyvoiman taso ja sekoittaminen

Joitakin ruokalajeja voitte lämmittää maksimaalisella teholla 700 wattia, kun taas toisille ruoille sopii alemmat säätötasot. Yleisesti ottaen lämmittämiseen on suositeltavaa käyttää alempia tehotasoja, erityisesti jos ruoka on altista muuttumaan tai on suuremmissa paloissa tai lämpiää erittäin nopeasti kuten esim. jauhelihapiirakka. Lämmittäminen on tehokkaampaa, jos sekoitatte tai käännätte sitä useamman kerran. Jos mahdollista, sekoittakaa vielä kerran ennen tarjolle vientiä. Olkaa erityisen huolellisia, kun lämmitätte juomia tai lasten ruokia. Estääksenne ylikiehumisen ja mahdolliset palovammat sekoittakaa neste tai ruoka ennen lämmittämistä, lämmittämisen aikana ja lämmittämisen jälkeen. Antakaa ruoan seisoa jonkin aikaa uunissa vielä kypsentämisen jälkeen. Suosittelemme panemaan lämmitettävään nesteeseen muovihaarukan tai –lusikan. Varokaa ylikuumentamasta ruokaa, sillä siinä se menee pilalle. Parempi on säätää liian lyhyt kypsymisaika ja tarvittaessa jatkaa sitä.

Kypsymisaika ja kypsymisen jälkeen tarvittava seisonta-aika

Lämmittäessänne ensimmäistä kertaa jotain ruokaa kirjoittakaa itsellenne muistiin tarvittava kypsymisaika. Varmistakaa aina, että ruoka on kuumaa keskiosastakin. Lämmittämisen jälkeen antakaa ruoan seistä jonkin aikaa, jotta lämpötila tasoittuu. Suosittelemme seisonta-ajaksi kahdesta neljään minuuttia, ellei ruoan valmistaja ole antanut muunlaista ohjetta. Olkaa erityisen huolellisia, kun lämmitätte nesteitä tai lastenruokia - katso turvaohjeet.

Nesteen lämmittäminen

Kun uuni menee pois päältä, jättäkää neste seisomaan vähintään 20 sekuntia, että lämpötila tasoittuu. Tarpeen mukaan sekoittakaa nestettä jo lämmityksen aikana ja lämmittämisen jälkeen aina. Välttääksenne ylikiehumisen ja mahdolliset palovammat pankaa nesteeseen muovilusikka ja sekoittakaa sitä ennen lämmittämistä, lämmittämisen aikana ja lämmittämisen jälkeen.

Lasten (vauvojen) ruoan lämmittäminen

Kaatakaa ruoka syvälle keraamiselle lautaselle ja peittäkää muovikannella. Lämmittämisen jälkeen sekoittakaa perusteellisesti. Ennen syöttämistä antakaa ruoan seisoa pari, kolme minuuttia, minkä jälkeen sekoittakaa uudelleen ja tarkistakaa ruoan lämpötila.

Maito lapsille

Kaatakaa maito sterilisoituun lasipulloon. Lämmittämisen aikana se saa olla peitetty. Älkää koskaan lämmittäkö maitopulloa, jossa on tutti, sillä ylikuumetessaan se saattaa räjähtää. Raviskatakaa pulloa huolellisesti, antakaa seistä jonkin aikaa ja ravistelkaa uudelleen ennenkuin annatte lapselle. Palovammojen estämiseksi tarkistakaa aina vauvan ruoan ja maidon lämpötila ennenkuin syötätte.

Pakasteiden sulattaminen

Mikroaaltouuni on erinomainen apuväline pakastettujen ruokien sulattamisessa. Säteet sulattavat ruoan hellävaraisesti lyhyessä ajassa. Tämä on erityisen käytännöllistä, kun saatte yllätysvieraita. Pakastettu kana tulee ennen kypsentämistä kunnolla sulattaa. Poistakaa metallisulkimet ja ottakaa liha pois pakkauksesta, jotta sulamisneste pääsee valumaan. Asettakaa pakastettu ruoka astiaan ilman kantta . Sulamisajan puolivälissä kääntäkää kana, valuttakaa neste pois ja jos mahdollista poistakaa sisäelimet. Tarkistakaa aika ajoin, onko ruoan pinta lämmin. Jos ohuet ja pienemmät osat alkavat kuumentua, voitte suojata ne pienillä alumiinifolionauhoilla, jotka kierrätte palojen ympärille. Jos siipikarjalihan pinta alkaa kuumentua, keskeyttäkää sulattaminen ja antakaa ennen jatkamista seistä vähintään 20 minuuttia.
NEUVO: Tasapintaiset ruokapalat sulavat nopeammin kuin paksut palat ja pienet kappaleet tarvitsevat vähemmän aikaa sulamiseen kuin suuret. Ottakaa tämä huomioon kun pakastatte ruokaa.

Mikroaaltouunin puhdistaminen

Estääksenne rasvan ja ruoan jätteiden kerääntyminen puhdistakaa säännöllisesti seuraavat mikroaaltouuninne osat:
- sisä- ja ulkopinnat,
- oviluukku ja sen tiivisteet,
- pyörivä alusta ja sen sijoitusvanne.

Tarkistakaa aina, ovatko ovitiivisteet puhtaat ja sulkeutuuko ovi kunnolla.
1. Puhdistakaa ulkopinnat pehmeällä liinalla ja lämpimällä vedellä, johon on lisätty jotain puhdistusainetta.
2. Poistakaa mahdolliset rasvatipat ja tahrat sisäpinnoilta ja sijoitusvanteelta laimeaan puhdistusaineliuokseen kastetulla liinalla, huuhtokaa ja kuivatkaa.
3. Pehmentääksenne kovettuneet ja kiinni tarttuneet ruoan jätteet ja poistaaksenne epämiellyttävän hajun asettakaa astiallinen laimennettua

sitruunamehua pyörivälle alustalle ja lämmittäkää sitä kymmenen minuutin ajan maksimiteholla.

4. Lasinen pyörivä alusta voidaan pestä myös astianpesukoneessa, peskää se tarvittaessa.

Älkää koskaan kaatako vettä ilma-aukkoihin. Älkää koskaan käyttäkö karkeita puhdistusvälineitä tai kemiallisia laimennusliuoksia. Puhdistakaa erittäin huolellisesti oviluukun tiivisteet; varmistakaa, ettei niihin keräänny epäpuhtauksia, jotka estäisivät oviluukun kunnollisen sulkeutumisen.

VAIN HENKILÖKOHTAISEEN KÄYTTÖÖN!

Lisää vinkkejä ja hyödyllisiä ohjeita ruuanvalmistukseen mikroaaltouunissa löydät Internet-sivuiltamme:

htpp://microwave.gorenje.com

gorenje

TOIVOTTAA MUKAVIA HETKIÄ LAITTEESI SEURASSA

CUPTOR CU MICROUNDE RO

Înainte de a utiliza cuptorul, vă rugăm să citiți aceste instrucțiuni cu atenție.

CARACTERISTICI

Consum:..... 230V~50Hz, 1080 W
Capacitate: ..... 700 W
Frecvență de operare: 2450MHz
Dimensiuni exterioare:.....454 mm(L) x 330 mm (W) x 262 mm (H)
Dimensiuni cavitate cuptor: .....315 mm (L) x 296 mm (W) x 211 mm (H)
Capacitate cuptor: ..... 20 litri
Uniformitate la gătire: ..... Platou rotativ(Ø245mm)
Greutate:.....Aprox. 14 kg

ÎNAINTE DE A SUNA LA SERVICE

1. Dacă cuptorul nu funcționează, dacă afişajul nu se aprinde sau dacă se stinge:
   a) Verificați dacă cuptorul este în priză. Dacă ştecherul nu este bine fixat, scoateți-l din priză , aşteptați 10 secunde şi puneți-l la loc.
   b) Verificați dacă siguranțele sunt bune sau dacă nu este un scurt circuit. Dacă totul este în regulă, verificați priza cu un alt aparat.
2. Dacă nu porneşte:
   a) Verificați dacă timer-ul este setat.
   b) Verificați dacă uşa este bine închisă. Dacă aceasta nu este închisă, cuptorul nu va porni.

DACĂ CUPTORUL TOT NU FUNCȚIONEAZĂ NICI DUPĂ CE AȚI VERIFICAT SITUAȚIILE DE MAI SUS, CHEMAȚI **CEA MAI APROPIATĂ UNITATE DE SERVICE.**

INTERFERENȚE RADIO

Cuptoarele cu microunde pot avea interferențe cu radio-ul, televizorul sau alte echipamente similare. Interferențele pot fi eliminitate sau reduse, dacă urmați următoarele proceduri:

a) Curățați uşa sau garnitura;
b) Puneți aparatul de radio sau TV cât mai departe de cuptorul cu microunde;
c) Folosiți o antenă corect instalată pentru radio, televizor etc., pentru a obține un semnal cât mai bun.

INSTALARE

1. Scoateți toate materialele de ambalare din interiorul aparatului.
2. Verificați cuptorul după despachetare, pentru a vedea dacă:
   - uşa este bine aliniată,
   - uşa nu este deteriorată,
   - nu sunt crestături sau găuri pe geamul de la uşă şi pe ecran,
   - nu sunt crestături în interiorul aparatului,
   - în cazul unor defecțiuni ca cele de mai sus NU folosiți cuptorul.
3. Acest cuptor are o greutate de 14 kg şi trebuie plasat pe o suprafață orizontală, suficient de puternică pentru a-i suporta greutatea.
4. Aparatul nu trebuie pus într-un loc unde sunt temperaturi ridicate şi aburi.
5. NU PUNEȚI nimic pe cuptor.
6. Distanța dintre zidurile laterale şi cuptor trebuie să fie de cel puțin 8 cm, iar distanța dintre zidul din spate şi cuptor trebuie să fie de cel puțin 10 cm pentru o ventilare corectă.
7. NU SCOATEȚI axul de rotire al platoului.
8. Nu lăsați copiii nesupravegheați atunci când utilizează aparatul.

ATENȚIE – ACEST APARAT TREBUIE ÎMPĂMÂNTAT

Cablul de alimentare trebuie să ajungă cu uşurință la priză.
Pentru acest cuptor este nevoie de o putere de alimentare de 1.1 KVA, de aceea este recomandat să consultați un tehnician atunci când instalați aparatul.
ATENȚIE: Cuptorul este protejat de o siguranță internă de 250V 8 Amp.

IMPORTANT – Cablurile sunt colorate conform următorului cod:

Verde şi galben	**Pământ**
Albastru	**Neutru**
Maro	**Activ**

Deoarece culorile cablurilor pot să nu corespundă cu marcajele de pe priza dvs., trebuie procedat în felul următor:
Cablul verde şi galben trebuie conectat la terminalul marcat cu litera **E** sau cu simbolul de pământ colorat în verde.
Cablul albastru trebuie conectat la terminalul marcat cu litera **N** sau colorat în negru. Cablul maro trebuie conectat la terminalul marcat cu litera **L** sau colorat în roşu.

INSTRUCȚIUNI IMPORTANTE

ATENȚIE – pentru a reduce riscul de arderi, şocuri electrice, incendiu, accidente sau energie excesivă a microundelor:

1. Citiți cu atenție aceste instrucțiuni, înainte de a utiliza cuptorul
2. Unele produse cum ar fi ouăle întregi şi recipientele sigilate (cum ar fi, de exemplu, borcanele închise de sticlă şi biberoanele) pot exploda, de aceea nu este recomandat să le încălziți în cuptorul cu microunde. Pentru detalii, consultați o carte de bucate.
3. Cuptorul trebuie utilizat doar pentru scopurile menționate în instrucțiuni.
4. Nu lăsați copiii nesupravegheați atunci când utilizează aparatul.
5. Nu utilizați cuptorul dacă nu funcționează corect, dacă a căzut pe jos sau dacă este deteriorat.
6. Pentru a reduce riscul de incendii în cavitatea cuptorului respectați următoarele instrucțiuni:
   a) Nu gătiți prea mult mâncarea. Supravegheați funcționarea aparatului dacă ați introdus în interior hârtie, plastic sau alte materiale care ajută la prepararea mâncării, dar pot fi inflamabile.
   b) Înainte de a pune pungile în cuptor îndepărtați legăturile de sârmă.
   c) Dacă materialele din interior iau foc, lăsați uşa închisă, scoateți aparatul din priză sau opriți alimentarea cu curent de la siguranță.

INSTRUCȚIUNI GENERALE PENTRU SIGURANȚA DVS.

Mai jos sunt câteva instrucțiuni şi precauții de care trebuie să țineți seama atât pentru siguranța dvs., cât şi pentru a asigura o funcționare cât mai bună a aparatului:

1. Atunci când folosiți cuptorul, asigurați-vă că tava de sticlă şi suportul pe care stă aceasta sunt la locul lor.
2. Cuptorul nu trebuie folosit în alt scop decât acela de a prepara mâncarea. Nu folosiți cuptorul pentru a usca rufe, hârtie sau alte produse care nu sunt alimentare, sau pentru a steriliza anumite lucruri.
3. Cuptorul nu trebuie pornit dacă este gol, deoarece se poate strica.
4. Nu folosiți cavitatea cuptorului ca spațiu de depozitare pentru hârtie, cărți de bucate etc.
5. Nu folosiți cuptorul pentru pregătirea conservelor, deoarece cuptoarele cu microunde nu sunt echipate în acest sens, iar alimentele care nu sunt bine conservate pot dăuna sănătății.
6. Ouăle cu coajă pot exploda, de aceea nu este bine să le preparați în cuptor. Chiar şi ouăle curățate pot exploda uneori în timpul preparării, de aceea este bine să folosiți un capac când gătiți ouă. După ce terminați, mai lăsați capacul pe vas timp de aproximativ un minut.
7. Nu gătiți alimente în membrană cum ar fi gălbenuşul de la ou, cartofii, ficatul de pui, înainte de a le fi înțepat de câteva ori cu o furculiță.
8. Nu puneți nimic în fantele de aerisire de pe corpul aparatului.
9. Nu îndepărtați piese din cuptor cum ar fi picioruşele, şuruburile şi altele asemănătoare.
10. Nu puneți alimentele direct pe farfuria de sticlă. Alimentele trebuie să stea în/pe vase speciale pentru gătit.

IMPORTANT – CE VASE NU TREBUIE FOLOSITE ÎN CUPTORUL CU MICROUNDE:
Nu folosiți tigăi de metal sau vase cu mânere de metal.
Nu folosiți vase ce au margini de metal.
Nu folosiți pungi de plastic legate cu sârmă.
Nu folosiți vase din melamină, deoarece conțin un material care absoarbe energia microundelor. Vasele pot crăpa, iar procesul de preparare va fi încetinit.
Nu folosiți pentru gătit sticle cu gât îngust, deoarece pot exploda.
Nu folosiți termometre obişnuite pentru carne sau prăjituri. Pe piață există termometre speciale pentru cuptoarele cu microunde.

11. Instrumentele pentru microunde trebuie folosite în concordanță cu instrucțiunile producătorului.
12. Cuptorul nu trebuie folosit pentru prăjirea alimentelor.
13. Nu uitați că cuptorul cu microunde încălzeşte numai lichidul dintr-un recipient. De aceea nu uitați că atunci când scoateți vasele din cuptor, chiar dacă nu sunt calde, mâncarea sau lichidele din interior sunt fierbinți şi vor emite aburi atunci când luați capacul de pe vas.
14. Testați dvs. temperatura alimentelor şi a lichidelor, mai ales dacă gătiți pentru bebeluşi. Este recomandabil să nu consumați alimentele imediat ce le-ați scos din cuptor, ci să le lăsați câteva minute şi să le amestecați pentru a distribui în mod egal temperatura.
15. Mâncarea care conține un amestec de apă cu grăsime trebuie să stea cam 30-60 de secunde în cuptor după ce acesta s-a oprit. Astfel, amestecul nu va bolborosi dacă puneți o lingură în el.
16. Nu trebuie să uitați că anumite alimente cum ar fi budincile, gemul, carnea tocată etc., se încălzesc foarte repede. Dacă preparați mâncăruri cu conținut mare de grăsime sau zahăr nu folosiți recipiente din plastic.
17. Vasele se pot încinge, mai ales dacă au fost acoperite cu o folie din plastic. Nu uitați să folosiți mănuşile pentru protecție.

PREZENTAREA PIESELOR COMPONENTE

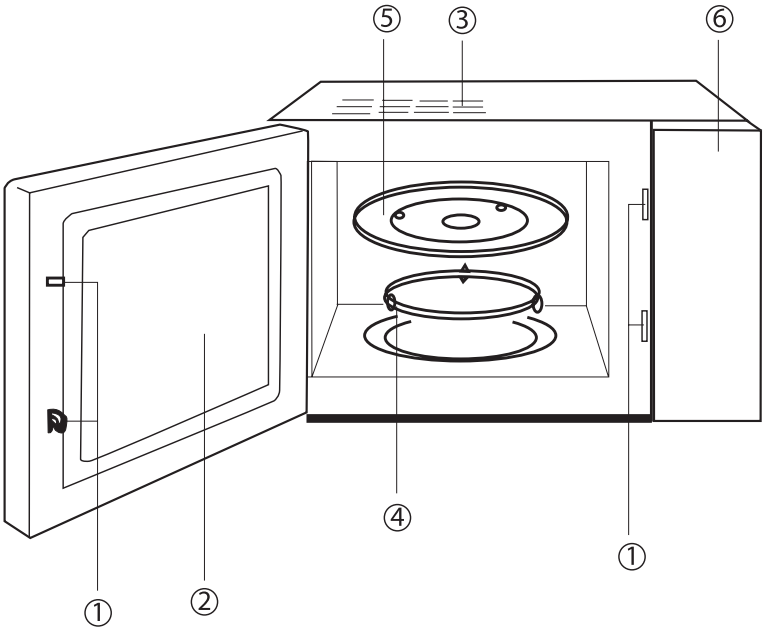

1 Sistem de blocare a uşii
2 Geam cuptor
3 Fante ventilare
4 Inel
5 Tavă de sticlă
6 Panou de comnezi

PANOU DE COMENZI

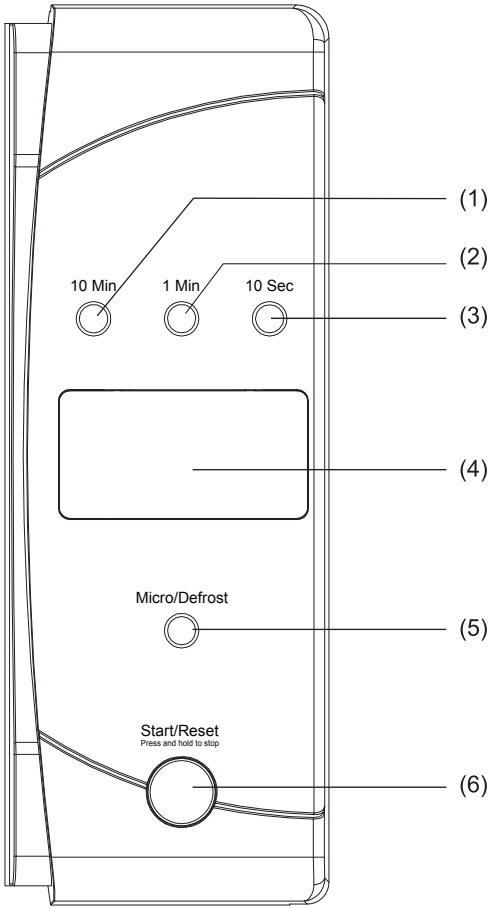

1 10Min
2 1Min
3 10Sec
4 Afişaj
5 START/RESETARE
6 Buton MICRO/DEFROST

UTILIZAREA PANOULUI DE COMENZI

GĂTIRE UŞOARĂ

Pentru a găti timp de 1 minut la 100% putere trebuie doar să apăsați un buton; fiecare apăsare înseamnă un minut în plus, timpul maxim este de 30 minute. 5 semnale sonore vă vor avertiza că procesul s-a încheiat.

GĂTIRE LA MICROUNDE

Există trei niveluri de putere, iar tabelul de mai jos vă arată cum se alege fiecare nivel în parte.

Buton micro	Setare putere	Afişaj
O apăsare	100%	P10
Două apăsări	70%	P7
Trei apăsări	50%	P5
Patru apăsări	30%	P3
Cinci apăsări	10%	P1
Şase apăsări	-	DEF

1. Metoda de gătire rapidă
   (De exemplu: alegeți 100% putere pentru a găti timp de 5 minute)
   a) Setați ceasul „5:00”
   b) Apăsați „START/DEFROST”
2. Control manual
   (De exemplu: alegeți 70% putere pentru a încălzi alimentele timp de 10 minute)
   a) Apăsați butonul „MICRO/DEFROST” pentru a alege 70% putere
   b) Apăsați butonul de setare al ceasului pentru a potrivi timpul la „10:00”
   c) Apăsați „START/RESET”

Cuptorul îşi va înceta funcționarea atunci când veți apăsa butonul „START/RESET” în timpul funcționării. Puteți apăsa pe butonul „MICRO/DEFROST” pentru a alege puterea.

FUNCȚIA DE DEZGHEȚARE AUTOMATĂ

Trebuie să apăsați „1Min” (1.0 kg) şi „10 Sec” (0.1 kg) conform greutății alimentelor. Cuptorul poate selecta programul de dezghețare şi să pornească automat dezghețarea.
De exemplu: dezghețați 0.4 kg de alimente congelate
1. Apăsați „MICRO/DEFROST” pentru a alege funcția de dezghețare
2. Setați greutatea la 0.4 kg
3. Apăsați „START/DEFROST”

Observație: greutatea maximă este de 2 kg

START şi RESETARE

1. Dacă uşa este deschisă, apăsați „start/reset” pentru a anula setările sau programul de gătire
2. Dacă uşa este închisă:
   - apăsați „START/RESET” pentru a începe prepararea mâncării după ce ați setat programul dorit;
   - apăsați „START/RESET” pentru a continua gătitul, dacă s-a făcut o pauză;
   - apăsați „START/RESET”pentru a opri funcționarea.

SISTEM DE BLOCARE PENTRU COPII

Pentru a activa sistemul apăsați PAUZĂ/ANULARE de trei ori la rând. Acelaşi procedeu trebuie urmat şi când doriți să dezactivați funcția.

CURĂȚARE ŞI ÎNTREȚINERE

1. Opriți cuptorul şi scoateți-l din priză înainte de a-l curăța.
2. Interiorul cuptorului trebuie să fie tot timpul curat. Dacă pe pereți se depun resturi de mâncare sau lichide, ştergeți-le cu o cârpă umedă. Puteți folosi şi un detergent neutru, dacă cuptorul este foarte murdar. Nu vă recomandăm utilizarea unor detergenți puternici sau abrazivi.
3. Exteriorul trebuie curățat cu o cârpă umedă. Pentru a nu deteriora părțile din interior, nu lăsați apa să se scurgă în fantele de ventilare.
4. Panoul de comenzi nu trebuie să se ude. Curățați-l cu o cârpă moale puțin umezită. Nu folosiți detergent, substanțe abrazive sau spayuri pentru panoul de comenzi.
5. Dacă se adună abur în interior, sau în jurul uşii, stergeți cu o cârpă moale. Acest lucru se poate întâmpla dacă cuptorul funcționează într-un mediu umed, şi nu reprezintă un semn de defectare a aparatului.
6. Din când în când trebuie să curățați tava de sticlă. Spălați-o cu apă caldă cu detergent neutru sau în maşina de spălat vasele.
7. Inelul şi cavitatea interioară trebuie curățate în mod regulat pentru a evita zgomotul excesiv. Partea de jos se şterge cu detergent neutru, apă sau soluție de curățat geamurile, după care se şterge. Inelul poate fi spălat cu apă călduță cu detergent neutru sau în maşina de spălat. Vaporii care se acumulează în timpul gătitului nu influențează suprafața de jos sau roțile de la inel. Dacă scoateți inelul, aveți grijă să îl puneți la loc exact în aceeaşi poziție.
8. Mirosul neplăcut din cuptor poate fi îndepărtat amestecând într-un vas o cană de apă cu suc şi coajă de lămâie. Lăsați vasul să se încălzească în cuptor timp de 5 minute, apoi ştergeți cu o cârpă moale şi curată.
9. Dacă trebuie să înlocuiți becul din cuptor, chemați un tehnician autorizat.

NUMAI PENTRU UZ PERSONAL!

Mai multe informatii privind gatitul la microunde si sfaturi utile puteti gasi pe:

http://microwave.gorenje.com

gorenje

VA DORESTE SA FOLOSITI CU PLACERE ACEST APARAT

Перед використанням приладу уважно прочитайте інструкцію.

СПЕЦИФІКАЦІЯ

Споживча потужність:..... 230 В ~ 50 Гц, 1080 Вт
Вихідна потужність: ..... 700 ВТ
Частота: .....2450 МГц
Зовнішні розміри:.....454 мм (д) x 330 мм (ш) x 262 мм (в)
Внутрішні розміри: .....315 мм (д) x 296 мм (ш) x 211 мм (в)
Об'єм печі:.....20 літрів
Рівномірність приготування: .....Система повертання тарілки (ø245 мм)
Вага:..... Приблизно 14 кг

Перед зверненням до сервісного центру

1. Якщо піч не функціонує належним чином, не висвічуються дані на дисплеї або ж вони зникають, необхідно перевірити:
   a) чи правильно піч увімкнена в електромережу. Якщо ні, витягніть вилку з розетки, почекайте 10 секунд і знову увімкніть прилад.
   b) запобіжник або пристрій, що роз'єднує струм. Якщо не вони є причиною пошкодження, перевірте розетку за допомогою іншого приладу.
2. Якщо не функціонує режим мікрохвиль, необхідно перевірити:
   a) чи встановлено таймер.
   b) чи щільно закриті дверцята, щоб спрацювали внутрішні запобіжні замки. Інакше електроенергія не поступатиме в піч.

Якщо вищенаведені позиції не виправили ситуацію, зверніться до найближчого авторизованого сервісного центру.

РАДІОПЕРЕШКОДИ

Мікрохвильова піч може спричинити перешкоди вашому радіо, телевізору та подібним приладам. Коли виникають перешкоди, їх можна зменшити або усунути наступним чином:

a) Почистіть дверцята та ущільнювач печі.
b) Перемістіть телевізор, радіо, тощо якомога далі від печі.
c) Використовуйте відповідно встановлену антену для радіо, телевізору, тощо, щоб отримати сильний сигнал.

УСТАНОВКА

1. Упевніться, що весь пакувальний матеріал знято і витягнуто з печі.
2. Після цього перевірте прилад на наявність таких візуальних пошкоджень, як:
   - Невідрегульовані дверцята
   - Пошкоджені дверцята
   - Вм'ятини та отвори на склі дверцят
   - Вм'ятини всередині приладу
   Якщо ви помітили будь-яке з вищенаведених пошкоджень, НЕ ВИКОРИСТОВУЙТЕ ДАНУ ПІЧ.
3. Вага цієї мікрохвильової печі становить 14 кг. Тому її слід встановити на тверду горизонтальну поверхню, яка може витримати таку вагу.
4. Прилад слід розмістити подалі від високої температури і пари.
5. Не кладіть нічого зверху на піч.
6. Помістіть піч на відстані як мінімум 8 см від бокових стінок і 10 см від задньої стіни, щоб забезпечити належну вентиляцію.
7. Не знімайте шахту двигуна тарілки, що обертається.
8. Діти можуть користуватися приладом тільки під наглядом дорослих.

ЗАСТЕРЕЖЕННЯ: ПРИЛАД ПОТРЕБУЄ ЗАЗЕМЛЕННЯ.
Розетка має знаходитися у досяжності.
Ця піч споживає 1.1 кВт. Тому вам необхідно порадитися з фахівцем щодо споживчої потужності.
ЗАСТЕРЕЖЕННЯ: Ця піч має внутрішній запобіжник 250 В, 8 А.

ВАЖЛИВО – Проводи основного кабелю цього приладу позначено різними кольорами:

Зелено-жовтий	**заземлення**
Блакитний	**нейтральний**
Коричневий	**під напругою**

Оскільки кольори основного кабелю приладу можуть не відповідати кольоровим позначкам на клемах вашої штепсельної вилки, слід зробити наступне:
Зелено-жовтий провід необхідно під» єднати до клеми, позначеної буквою **E** або символом заземлення, що пофарбовано в зелений колір зелено-жовтого проводу.
Блакитний провід необхідно під» єднати до клеми, позначеної буквою **N** або пофарбованої в чорний.
Коричневий провід необхідно під» єднати до клеми , позначеної буквою **L** або ж пофарбованої в червоний.

ВАЖЛИВІ ЗАСТЕРЕЖЕННЯ

ЗАСТЕРЕЖЕННЯ - Щоб уникнути ризику загоряння, зменшити ризик електричного замикання, пожежі, поранення або ж надвисокої мікрохвильової потужності:

1. Уважно прочитайте інструкцію перед використанням приладу.
2. Деякі продукти, такі як яйця та щільно закритий посуд (наприклад, закриті скляні фляги або дитячі пляшечки з соскою), можуть вибухнути, тому їх не слід підігрівати у мікрохвильовій печі. Зверніться до книги по куховаренню по рекомендації.
3. Використовуйте мікрохвильову піч лише згідно інструкції з експлуатації.
4. Діти можуть користуватися піччю тільки під наглядом дорослих.
5. Не можна користуватися піччю, якщо вона не функціонує належним чином або ушкоджена.
6. Щоб знизити ризик загоряння всередині печі, необхідно:
   а) не перегрівайте їжу. Будьте обережні при використанні паперу, пластику або інших легкозаймистих матеріалів для приготування страв;
   б) знімайте дротяні засувки з пакетів перед тим, як покласти їх у піч;
   с) якщо загоряння всередині печі все ж виникло, не відкривайте дверцята, вимкніть піч з електромережі або зніміть запобіжник.

ПРАВИЛА БЕЗПЕКИ

Слід дотримуватися наступних правил безпеки при користуванні цим приладом:

1. Перед використанням правильно встановіть опори на роликах, тарілку, що обертається, та інше приладдя печі.
2. Використовуйте піч лише для приготування їжі. В жодному разі не сушіть в печі одяг, папір або інші неїстівні предмети. Не використовуйте піч для стерилізації предметів.
3. Не вмикайте піч порожньою. Це може її пошкодити.
4. Не використовуйте піч для зберігання будь-яких предметів (одягу, книг, тощо).
5. Не використовуйте піч для консервування продуктів, оскільки вона не призначена для цього.
   При консервуванні неналежним чином продукти можуть зіпсуватися, що є небезпечним для здоров'я людини.
6. Не готуйте яйця в шкарлупі, тому що вони можуть лопнути.
7. Перед тим, як готувати такі продукти, як сосиски, яйця, картоплю, тощо, проткніть їх кілька разів виделкою.
8. Не вставляйте будь-які предмети в отвори між корпусом та дверцятами приладу.

9. В жодному разі не знімайте з приладу такі частини як ніжки, кріплення, гвинти, тощо.
10. Не готуйте їжу безпосередньо на тарілці, що обертається. Продукти необхідно спочатку покласти на/в відповідну посудину та поставити у піч.

ВАЖЛИВО – ПОСУД, ЯКИЙ НЕ МОЖНА ВИКОРИСТОВУВАТИ В МІКРОХВИЛЬОВІЙ ПЕЧІ

- Не використовуйте металевий посуд, або посуд з металевими ручками.
- Не використовуйте предмети з металевою обробкою.
- Не використовуйте паперові предмети з пластиковими засувками.
- Не використовуйте меламіновий посуд, оскільки матеріал, який в ньому міститься, поглинає мікрохвильову енергію. Це може спричинити пошкодження посуду та поступово призведе до зниження швидкості приготування їжі.
- Не використовуйте глянцевий посуд.
- Не використовуйте контейнери з обмеженою зоною відкривання, такі як пляшки для салатної олії та ін., тому що вони можуть вибухнути при нагріванні у мікрохвильовій печі.
- Не використовуйте звичайний термометр для м’яса та солодощів. Існують спеціальні термометри, розроблені спеціально для мікрохвильової печі, якими можна користуватися при необхідності.

11. Посуд для мікрохвильової печі слід використовувати тільки у відповідності до інструкції виробника посуду.
12. Не намагайтесь підсмажити продукти в печі.
13. Пам’ятайте, що рідини у мікрохвильовій печі нагріваються швидше за посуд. Тому, якщо кришка ємності не гаряча на дотик, страва чи рідина всередині будуть створювати стільки ж пари, як і при приготуванні на кухонній плиті.
14. Завжди перевіряйте температуру приготовленої їжі /рідини, особливо якщо ви готуєте для немовлят. Бажано не споживати страву безпосередньо з печі. Дайте страві постояти кілька хвилин і помішуйте її, щоб рівномірно розподілилася температура.
15. Страву, що містить жири та воду, слід залишити в печі на 30-60 секунд після її вимкнення. Це дає змогу суміші настоятися і запобігає утворенню бульбашок.
16. При готуванні їжі пам’ятайте, що певні продукти дуже швидко нагріваються, наприклад, Різдвяний пудинг, джем, начинка для пирога. При готуванні/нагріванні страв, що містять багато жиру або цукру не можна використовувати пластиковий посуд.
17. Посуд може нагріватися від страви, що готується в мікрохвильовій печі. Це особливо важливо, коли пластмасовий матеріал покриває верх та ручки посуду. Інколи необхідно користуватися ручками для утримання посуду.

ОПИС

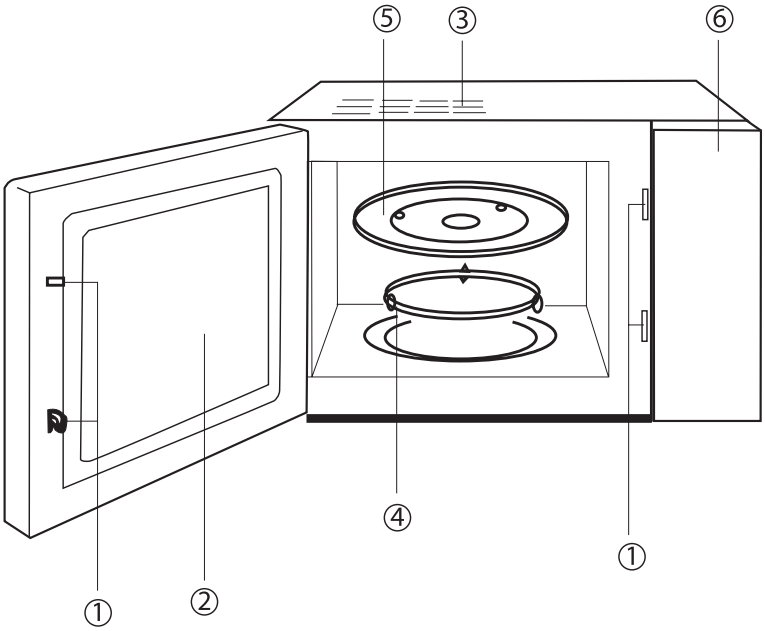

1 Система блокування дверцят
2 Оглядове вікно
3 Отвори для відводу пару
4 Опора на роликах
5 Скляна тарілка, що обертається
6 Панель управління

ПАНЕЛЬ УПРАВЛІННЯ

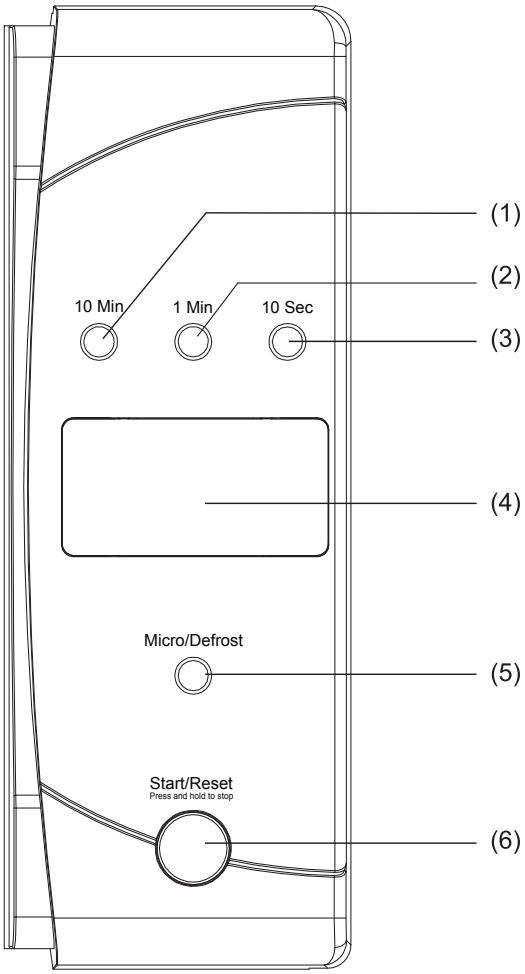

1. 10 Хвилин (10 Min)
2. 1 Хвилин (1 Min)
3. 10 СЕК.
4. ДИСПЛЕЙ
5. СТАРТ/ПАУЗА
6. МІКРО

ЦИФРОВА ПАНЕЛЬ УПРАВЛІННЯ

Режим звичайного приготування

Для приготування необхідно натиснути лише одну кнопку впродовж 1 хвилини при 100% мікрохвильовій потужності, кожне наступне натискання означає збільшення часу готування на одну хвилину, максимальний час 30 хв.
Після завершення приготування пролунає звуковий сигнал .

Режим мікрохвильового приготування

Існує 10 рівнів потужності. Встановлення кожного рівня вказано в таблиці, яка наведена нижче.

Кнопка „МІКРО”	**Встановлення потужності**	**Висвітлення на дисплеї**
Натисніть один раз	100%	P10
Натисніть два раза	70%	P7
Натисніть три раза	50%	P5
Натисніть чотири раза	30%	P3
Натисніть п’ять разів	10%	P1
Натисніть шість разів	--	DEF

1. Метод швидкого приготування
   (Наприклад: Виберіть 100% потужність для приготування страв впродовж 5 хвилин)
   a) Установіть час "5:00"
   b) Натисніть кнопку »START/RESET«
2. Інший метод приготування
   (Наприклад: виберіть 70% потужність для приготування страви впродовж 10 хвилин)
   a) Натисніть кнопку »MICRO/DEFROST«, виберіть 70% потужність.
   b) Встановіть час на "10:00"
   c) Натисніть кнопку »START/RESET« .
   Піч припинить роботу, якщо ви натиснете кнопку »START/RESET« під час роботи. Ви можете натиснути кнопку »MICRO/DEFROST«, щоб встановити потрібну потужність.

АВТОМАТИЧНЕ РОЗМОРОЖУВАННЯ

Слід натиснути "1 Min" (1.0 кг) і "10 Sec" (0.1 кг) відповідно до ваги страви. Піч встановить програму розморожування і автоматично її ввімкнути.
Наприклад: розморожування 0.4 кг заморожених продуктів
1. натисніть «MICRO/DEFROST«, щоб обрати функцію розморожування
2. встановіть вагу "0.4 кг"

3. натисніть кнопку "START/RESET" .
   Примітка: максимальна вага 2 кг.

СТАРТ І ПЕРЕУСТАНОВКА

1. При відкритому положенні дверцят натисніть кнопку "START/RESET" для відміни установок або програми приготування.
2. При закритому положенні дверцят:
   натисніть кнопку "START/RESET" для початку приготування після установки програми.
   натисніть кнопку "START/RESET" для продовження приготування при положенні "ПАУЗА".
   натисніть кнопку "START/RESET" для припинення приготування, коли піч в режимі роботи.

БЛОКУВАННЯ

Щоб заблокувати прилад, натисніть одночасно кнопки „1 хвилина” (1 Min) та „10 секунд” (10 Sec) та утримуйте впродовж 2 секунд. Повторним одночасним натисканням кнопки „1 хвилина” (1 Min) та „10 секунд” (10 Sec) та утримуючи впродовж 2 секунд, прилад розблокується.

ДОГЛЯД ЗА МІКРОХВИЛЬОВОЮ ПІЧЧЮ

1. Перед чищенням вимкніть прилад з електромережі.
2. Утримуйте внутрішній простір печі в чистоті. Якщо піч забруднилась всередині, протріть її вологою ганчіркою. Не використовуйте агресивні або абразивні миючі засоби.
   Не рекомендується користуватися абразивними миючими засобами.
3. Зовнішню поверхню печі протріть вологою ганчіркою. Щоб уникнути пошкодження робочих частин печі, стежте, щоб вода не попадала у вентиляційні отвори.
4. Стежте, щоб панель управління не була мокрою. Протріть її м’якою вологою ганчіркою. Не можна застосовувати миючих засобів та аерозолі для чищення панелі управління.
5. Якщо утворюється конденсат на склі дверцятах, протріть м’якою ганчіркою. Це може статися, коли мікрохвильова піч працює у приміщенні з високою вологістю, але це не впливає на роботу приладу.
6. Необхідно інколи знімати скляну тарілку для чищення. Помийте скляну тарілку у теплій мильній воді або у посудомийній машині.
7. Опору на роликах та дно печі необхідно регулярно чистити, щоб не накопичувався бруд. Протріть дно печі миючим засобом середньої жорсткості, водою та витріть насухо. Опору на роликах можна помити у посудомийній машині мильною водою.
   Стежте, щоб правильно встановити опору на роликах.

8. Щоб позбутися запахів від страв, приготуйте розчин води з соком та скоринкою одного лимону. Помістіть цей розчин у посуд та поставте у мікрохвильову піч. Увімкніть мікрохвильовий режим на 5 хвилин, потім насухо протріть піч.
9. Щоб замінити лампочку в мікрохвильовій печі, зверніться в сервісний центр до фахівця.

Для використання тільки в домашньому господарстві!

Додаткові рекомендації щодо приготування режимами мікрохвилі, а також корисні поради можна знайти на веб-сайті:

http://microwave.gorenje.com

gorenje

бажає Вам отримати багато задоволення під час користування мікрохвильовою піччю!

Instrukcję obsługi należy uważnie przeczytać i zachować.

Charakterystyki techniczne

Zasilanie elektryczne..... 230V~50Hz,1080W
Moc użyteczna 700W
Częstotliwość robocza:..... 2450MHz
Wymiary zewnętrzne: ..... 454mm(Šz) X 330mm(G) X 262mm(V)
Wymiary wnętrza (komory):..... 315mm(Sz) X 296mm(G) X 211mm(V)
Pojemność kuchenki: ..... 20 litrów
Waga netto: ..... około 14 kg

Urządzenie to oznaczono zgodnie z europejską wytyczną 2002/96/EG o zużytych urządzeniach elektrycznych i elektronicznych (waste electrical and electronic equipment - WEEE).

Wytyczna ta określa ramy obowiązującego w całej Unii Europejskiej odbioru i wtórnego wykorzystania starych urządzeń.

Przed wezwaniem serwisu

1. Jeśli kuchenka nie działa, jeśli wyświetlacz wyłączył się lub nie wyświetla komunikatów:
   a) Należy sprawdzić czy urządzenie jest prawidłowo podłączone do sieci zasilania elektrycznego. Jeśli nie, należy wyciągnać przewód elektryczny kuchenki z gniazdka zasilania elektrycznego i po 10 sekundach powtórnie włączyć urządzenie.
   b) Należy sprawdzić bezpieczniki i gniazdko przewodu zasilającego. Gniazdko najłatwiej sprawdzić, podłączając do niego inne urządzenie elektryczne.
2. Jeśli kuchenka nie grzeje tzn. nie dochodzi do emisji energii mikrofalowej, należy:
   a) Sprawdzić ustawienie timera.
   b) Sprawdzić, czy drzwiczki kuchenki zostały domknięte a zamki bezpieczeństwa zamknięte. W przeciwnym razie emisja enerii mikrofalowej została uniemożliwiona.

   W przypadku nie możności rozwiązania problemu, mimo wykonania w/w czynności , należy zwrócić się do autoryzowanego punktu serwisowego.

Zakłócenia w odbiorze fal radiowych i elewizyjnych

Kuchenka mikrofalowa może spowodować zakłócenia w działaniu odbiorników telewizyjnych, radiowych itp. By usunąć lub zmniejszyć zakłócenia, należy:

a) Oczyścić drzwiczki kuchenki i powierzchnie uszczelek.
b) Umieścić odbiorniki televizyjne lub radiowe jak najdalej od kuchenki mikrofalowej.
c) Wyposażenie odbiorników w anteny i umieszczenie ich w sposób, który umożliwi najsilniejszy odbiór sygnału.

Ostrzeżenie:

Urządzenie przeznaczone jest tylko do użytku w warunkach gospodarstwa domowego. Oddziaływanie energii elektromagnetycznej, służy wyłącznie do podgrzewania żywności oraz napojów. Kuchenki należy używać tylko w zamkniętych pomieszczeniach.

Instalacja

1. Należy przekonać się, że opakowanie zostało usunięte, przede wszystkim z wnętrza komory i z wewnętrznej strony drzwiczek.
2. Po rozpakowaniu kuchenki należy upewnić się, że kuchenka nie posiada następujących uszkodzeń:
   - pochyłe drzwiczki,
   - uszkodzone drzwiczki,
   - wgniecenia lub dziury w szkle (oknie) na drzwiczkach lub wyświetlaczu,
   - wgniecenia w komorze kuchenki.

Kuchenki mikrofalowej nie należy używać, jeśli znalezione zostanie któreś z podanych wyżej uszkodzeń.

3. Ciężar kuchenki mikrofalowej wynosi około 14 kg; zaleca się, aby kuchenkę mikrofalową umieścić na twardej, stabilnej powierzchni poziomej, która będzie w stanie utrzymać jej ciężar.
4. Kuchenkę należy umieścić zdala od źródeł wysokich temperatur i pary.
5. Na kuchence nie powinno stawiać się niczego.
6. Kuchenka mikrofalowa powinna być ustawiona tak, aby jej tylna część oddalona była od ściany o co najmniej 10 cm, natomiast przedmioty lub ściany po jej bokach winny być w odległości przynajmniej 8 cm. Taki sposób ustawienia kuchenki gwarantuje najlepszą wentylację.
7. **NIE WOLNO USUWAĆ** podstawy obrotowej talerza.

8. Podobnie jak w przypadku innych urządzeń elektrycznych, używanie kuchenki mikrofalowej przez dzieci powinno przebiegać pod kontrolą rodziców lub osoby dorosłej.
   OSTRZEŻENIE: URZĄDZENIE NALEŻY UZIEMIĆ
9. Gniazdko przewodu zasilającego kuchenkę, musi być łatwo dostępne.
10. Kuchenka mikrofalowa wymaga mocy 1,3 kVA – przed podłączeniem należy zasięgnąć porady pracownika punktu serwisowego lub wykwalifikowanej osoby.

UWAGA: Kuchenka mikrofalowa jest zabezpieczona. Posiada ona wewnętrzny bezpiecznik o właściwościach: 250 V, 10A.

WAŻNE:
Kolor i znaczenie poszczególnych przewodników przewodu zasilającego:

Zieleno-żółty:	**uziemienie**
Niebieski:	**neutralny**
Brązowy:	**prąd**

Ponieważ kolor przewodników może odbiegać od kolorów podanych w gniazdku, należy uwzględnić co następuje:
- przewodnik koloru zielono-żółtego należy podłączyć na końcówkę oznaczoną literą **E** lub symbolem uziemienia.
- przewodnik koloru niebieskiego należy podłączyć na końcówkę oznaczoną literą **N** lub oznaczoną kolorem czarnym.
- przewodnik koloru brązowego należy podłączyć na końcówkę oznaczoną literą **L** lub oznaczoną kolorem czerwonym.

Ważne wskazówki bezpieczeństwa

- **UWAGA:** Podczas korzystania z funkcji mikrofale + grill dochodzi do znacznego wzrostu temperatury. W tym wypadku zaleca się, by dzieciom podczas użytkowania kuchenki towarzyszyła osoba dorosła (tylko dla kuchenek posiadających funkcję grilowania).
- **UWAGA:** Jeśli uszkodzone są drzwiczki lub powierzchnie uszczelniające, kuchenka nie powinna być uruchamiana do czasu jej naprawy przez wykwalifikowaną osobę.
- **UWAGA:** Wykonywanie jakichkolwiek czynności serwisowych lub naprawczych związanych ze zdejmowaniem którejkolwiek z pokryw lub części obudowy, dających osłonę przed energią mikrofalową jest niebezpieczne dla każdego i łączy się z ryzykiem. Dlatego tego rodzaju czynności powinna dokonywać wyłącznie osoba wykwalifikowana.
- **UWAGA:** Cieczy i innych artykułów żywnościowych nie wolno ogrzewać w szczelnych pojemnikach, gdyż są one podatne na eksplozję.

- **UWAGA:** Dzieciom można zezwolić na samodzielną obsługę urządzenia tylko wtedy, gdy uzyskały one odpowiednie wskazówki, umożliwiające bezpieczne używanie kuchenki i gdy zdają sobie sprawę z zagrożeń wynikających z niewłaściwego jej użytkowania.
- Kuchenka mikrofalowa powinna działać w warunkach umożliwiających dostateczne krążenie powietrza. Dlatego musimy za kuchenką zapewnić co najmniej 10 cm przestrzeni, po bokach przynajmniej 15 cm a nad nią 30 cm. Usuwanie nóżek kuchenki oraz pokrywanie odwietrzników jest zabronione.
- Do gotowania należy używać wyłącznie naczyń i przyrządów specjalnie przeznaczonych do zastosowania w kuchenkach mikrofalowych.
- Podczas podgrzewania żywności w pojemnikach plastykowych lub papierowych, należy często sprawdzać proces gotowania ze względu na możliwość zapłonu pojemników.
- W przypadku pojawienia się dymu, wyłączyć kuchenkę lub odłączyć ją od sieci zasilania i nie otwierać drzwiczek, by stłumić możliwe płomienie.
- Mikrofalowe podgrzewanie napojów może powodować opóźnione nagłe wykipienie, dlatego też zaleca się uważne manipulowanie naczyniami w których były one podgrzewane.
- Po podgrzaniu pożywienia dla dzieci (niemowląt) w butelkach lub słoikach (bez zakrętki i smoczka), należy zawartość dobrze wymieszać lub wstrząsnąć. Przed podaniem pożywienia należy sprawdzić jego temperaturę, aby uniknąć możliwości oparzeń.
- Nie należy gotować jajek w skorupie ani podgrzewać ugotowanych jajek na twardo, gdyż mogą pęknąć, nawet po zakończonym już podgrzewaniu.
- Do czyszczenia drzwiczek kuchenki, powierzchni uszczelniających oraz wnętrza, należy używać łagodnych środków czyszczacych oraz gąbek lub miękkich szmatek.
- Kuchenkę mikrofalową należy systematycznie i dokładnie czyścić, oraz usunąć z jej wnętrza resztki jedzenia.
- Nieregularna pielęgnacja kuchenki mikrofalowej może spowodować uszkodzenia jej powierzchni, co z kolei może ujemnie wpłynąć na wiek trwania urządzenia, oraz może wywołać niebezpieczeństwo.
- W przypadku uszkodzenia przewodu zasilającego, wymiany może dokonać producent, autoryzowany serwis lub odpowiednio do tego celu wykwalifikowana osoba.

Wskazówki dotyczące bezpiecznego użytkowania kuchenki

Poniżej podane zostały niektóre zasady i wskazówki dotyczące bezpieczeństwa, które (podobnie jak w przypadku użytkowania innych urządzeń elektrycznych) należałoby uwzględnić. Zapewni to bezpieczne i najskuteczniejsze działanie kuchenki.

1. Podczas działania kuchenki talerz obrotowy, nośniki rolek, podstawek (sprzęgło) i pierścień zawsze powinny być umieszczone na swoim miejscu.
2. Kuchenki należy używać wyłącznie do przyrządzania potraw. Nie wolno używać jej do suszenia ubrań, papieru lub innych przedmiotów. Nie nadaje się ona również do procesu sterylizacji przedmiotów czy żywności.
3. Nie wolno włączać pustej kuchenki, gdyż może to spowodować jej uszkodzenie.
4. W wnętrzu kuchenki nie należy przechowywć przedmiotów, a w szczególności książek kucharskich, gazet itp.
5. Potrawy, które posiadają błonę, czy otacza ich skórka tj. żółtka, ziemniaki, wątróbki drobiowe i tym podobne, należy przed gotowaniem kilkakrotnie nakłóć widelcem.
6. Do otworów znajdujących się po zewnętrznej stronie kuchenki nie wolno wkładać żadnych przedmiotów.
7. Z kuchenki nie wolno usuwać żadnych części, takich jak nóżki, śruby, złącza itp.
8. Potraw nie należy gotować bezpośrednio na szklanym talerzu. Żywność zawsze należy włożyć do odpowiedniego naczynia.

WAŻNE: W kuchence mikrofalowej nie należy używać:
- naczyń metalowych lub naczyń z metalowymi uchwytami.
- naczyń z metalowym wykończeniem lub dekoracją.
- klamer drucianych powlekanych papierem do wiązania worków foliowych.
- naczyń z melaminu, ponieważ zawierają one substancje wchłaniające energię mikrofalową. Grozi to pęknięciem naczynia lub jego zwęgleniem. Co więcej, przedłuża to czas przygotowywania żywności.
- naczyń, których powierzchnia nie jest przystosowana do użycia w kuchence mikrofalowej. Nie należy również używać zamkniętych filiżanek z uchwytami.
- pojemników o małych otworach lub butelek z wąskimi szyjkami, gdyż mogą one podczas podgrzewania pęknąć.
- zwykłych termometrów do mięsa lub wypieków. Na rynku dostępne są specjalne termometry, które przystosowane są do zastosowania w kuchenkach mikrofalowych.

9. Przyrządy przeznaczone do użycia w kuchence mikrofalowej należy używać zgodnie z instrukcją obsługi ich producenta.
10. Kuchenka mikrofalowa nie nadaje się do smażenia potraw.
11. Należy pamiętać, iż energia mikrofalowa nie nagrzewa naczyń w których przygotowywana jest żywność. Mimo iż naczynie, będzie na dotyk chłodne, temperatura artykułu żywnościowego będzie tak samo wysoka jak po zwykłym gotowaniu. Dlatego po odsłonięciu (chłodnej) przykrywki potrawa będzie parować.
12. Przed spożyciem należy sprawdzić temperaturę żywności, szczególnie jeśli chodzi o artykuły żywnościowe dla dzieci i niemowląt. Radzi się, aby po wyjęciu żywności z kuchenki poczekać kilka minut, potrawę należy

przemieszać lub wstrząsnąć aby temperatura pożywienia była równomiernie rozprowadzona.

13. Żywność zawierającą tłuszcze i wodę należy po wyłączeniu się kuchenki przetrzymać w niej przez kolejnych 30 - 60 sekund. Spowoduje to uspokojenie się składników. Potrawa po wstawieniu do niej łyżki lub dodaniu kostki Maggi nie będzie się pienić.
14. Należy pamiętać, że czas przygotowywania niektórych potraw (np. budyniu wigilijnego, marmolady lub mielonego mięsa), jest krótszy w porównaniu z ich tradycyjnym przygotowywaniem. Do podgrzewania potraw zawierających dużą ilość tłuszczu lub cukru nie wolno używać naczyń z tworzyw sztucznych..
15. Mimo, iż energia mikrofalowa nie nagrzewa naczyń, naczynie może absorbować ciepło pochodzące z potrawy. Najczęściej pojawia się to w przypadku pokrycia żywności folią. By zapobiec poparzeniom, zaleca się używanie rękawiczek ochronnych, podczas wyjmowania naczyń z kuchenki.
16. Aby zmniejszyć możliwość wystąpienia pożaru w komorze kuchenki:
    a) Należy dokładnie określić czas przygotowywania żywności i uważać by jej nie podgrzewać za długo. Uważnie należy sprawdzać proces podgrzewania żywności jeśli używamy do tego przyrządów papierowych, z tworzyw sztucznych lub innych łatwo palnych materiałów.
    b) Należy usunąć druciane spinki czy sznurki, którymi związana jest pakowana w woreczkach żywność.
    c) Nie wolno otwierać drzwiczek kuchenki w przypadku zapalenia się wsadu. Kuchenkę należy natychmiast odciąć od zasilania prądu przez wyciągnięcie wtyczki z gniadzka lub przez odkręcenie bezpiecznika z głównej tablicy rozdzielczej.

Opis kuchenki

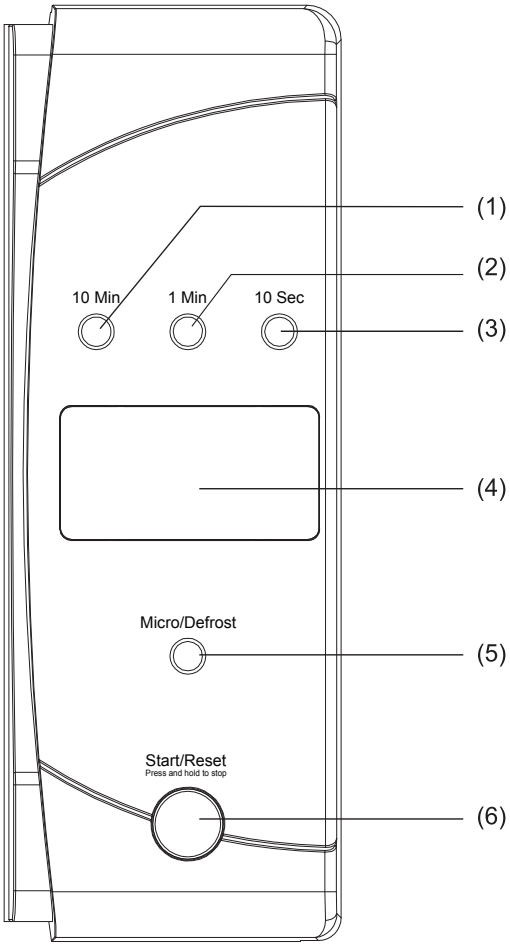

1 - przycisk ustawiania czasu 10 sek
2 - przycisk ustawiania czasu 1 min
3 - przycisk ustawiania czasu 10 min
4 - wyświetlacz
5 - przycisk wyboru sposobu gotowania lub rozmrażania
6 - przycisk rozpoczęcia/ zatrzymania działania

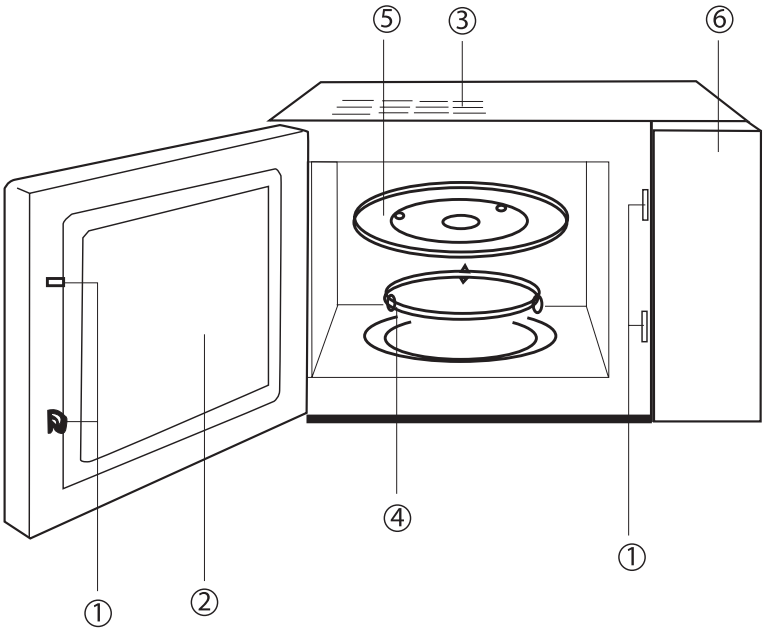

1 - Ochronny system zatrzasków drzwi
2 - Okno kuchenki
3 - Odwietrznik
4 - Pierścień łożyska
5 - Szklany talerz
6 - Panel sterujący

Instrukacja obsługi cyfrowego panelu sterującego

Standardowe gotowanie

Aby rozpocząć gotowanie, wystarczy jedno przyciśnięcie przycisku, (przykład: zagotowanie kubka wody):

1. Kubek z wodą należy postawić na szklanym talerzu obrotowym i zamknąć drzwi kuchenki.
2. Przycisnąć należy przycisk "Start/Reset" i kuchenka włączy się na jedną minutę ze 100 % mocą mikrofal. Po każdym przyciśnięciu czas gotowania przedłuży się o minutę; najdłuższy czas gotowania wynosi 30 minut.
3. Na zakończenie gotowania włączy się pięć kolejnych sygnałów dźwiękowych.

Uwaga:
Chcąc (chwilowo) przerwać działanie kuchenki, należy przycisnąć przycisk "Start/Reset" i go przytrzymać przez dwie sekundy.

Chcąc przerwać działanie kuchenki (nastawić na nowo program), należy przycisnąć przycisk "Start/Reset", a otworzą się drzwi kuchenki; na ekranie ukaże się informacja o stanie kuchenki.

Gotowanie za pomocą mikrofal

1. Szybka metoda (przykład: wybór 100 % mocy mikrofal, czas gotowania 5 minut)
   a) Nastawić należy czas przygotowywania jedzenia na "5:00"
   b) Przycisnąć przycisk "START/RESET".
2. Ręczna kontrola (przykład: wybór 70 % mocy mikrofal, czas gotowania 10 minut)
   a) Przycisnąć należy przycisk gotowania mikrofalowego ("MICRO/DEFROST") i wybrać 70 % moc mikrofal.
   b) Za pomocą przycisku ustawiania czasu należy wybrać czas "10:00".
   c) Przycisnąć przycisk "START/RESET".
   Przyciskając przycisk "START/RESET" podczas działania kuchenki, przerwie się jej działanie (chwilowo). Przyciskając przycisk "MICRO/DEFROST", można zmieniać ustawienia mocy mikrofal.

   Poziom działania:
   P10: 100 % moc mikrofal
   P7: 70 % moc mikrofal
   P5: 50 % moc mikrofal
   P3: 30 % moc mikrofal
   P1: 10 % moc mikrofal
   DEF: Rozmrażanie ("Defrost")

Funkcja samoczynnego rozmrażania

Za pomocą przycisków "1 min" (1,0 kg) oraz "10 sec" (0,1 kg) należy wprowadzić wagę jedzenia. Kuchenka samoczynnie wybierze wówczas odpowiedni program rozmrażania i rozpocznie się proces rozmrażania.
Przykład: rozmrażanie 0,4 kg zamrożonego jedzenia.

a) Za pomocą przycisku "Micro/Defrost" należy wybrać funkcję rozmrażania, sześciokrotnie ją przyciskając.
b) Ustawić wagę na "0,4 kg".
c) Przycisnąć przycisk "Start".
   Uwaga: największy ciężar, jaki można wybrać, wynosi 2 kg.

Uruchomienie i ustawienia

1. Stan, gdy drzwi są otwarte.
   Za pomocą przycisku "Start/Reset" można odwołać ustawienie lub program gotowania.
2. Stan, gdy drzwi są zamknięte.
   Za pomocą przycisku "Start/Reset" można wybrać żądany program gotowania.

Za pomocą przycisku "Start/Reset" można kontynować gotowanie, jeżeli wcześniej proces ten został (chwilowo) zatrzymany.
Za pomocą przycisku "Start/Reset" można chwilowo zatrzymać wybrany program gotowania.

Zabezpieczenie kuchenki przed dziećmi

W celu uruchomienia blokady, za pomocą której można zapobiec sytuacji, aby dzieci użytkowały kuchenkę, należy jednocześnie przycisnąć przyciski "1 min" i "10 sec", przytrzymując oba przez dwie sekundy. Gdy blokada zostanie uruchomiona, wszystkie przyciski bedą nieaktywne. W celu zwolnienia blokady należy ponownie jednocześnie przycisnąć przyciski "1 min" i "10 sec", przytrzymując je przez dwie sekundy.

Dbałość o kuchenkę mikrofalową – czyszczenie i konserwacja

1. Przed czyszczeniem kuchenki należy ją wyłączyć, wyciągając kabel przyłączeniowy z gniazdka.
2. Komora kuchenki powinna być zawsze czysta. Jeżeli na ściankach znajdują się resztki jedzenia lub krople płynów, należy je wytrzeć wilgotną ściereczką. Jeżeli kuchenka jest mocno zabrudzona, można zastosować również delikatny środek czyszczący. Nie zaleca się stosowania żrących środków czyszczących i szorstkich akcesoriów do czyszczenia.
3. Zewnętrzną powierzchnię kuchenki można oczyścić wilgotną ściereczką. Aby nie uszkodzić lub zepsuć części znajdujących się wewnątrz kuchenki, należy uważać, aby woda lub inna ciecz nie przedostała się poprzez szczeliny wentylacyjne.
4. Należy zadbać, aby nie zmoczył się panel sterujący. Należy go czyścić miękką, wilgotną ściereczką. Nie należy stosować środków czyszczących, szorstkich akcesoriów do czyszczenia lub środków czyszczących w spreju.
5. Jeżeli na wewnętrznej lub zewnętrznej powierzchni drzwi kuchenki zbierze się para, należy ją oczyścić za pomocą miękkiej ściereczki.To zjawisko może się pojawić, gdy kuchenka mikrofalowa działa w bardzo wilgotnym otoczeniu i nie oznacza ono usterki czy błędów w działaniu.
6. Od czasu do czasu należy wyjąć szklany talerz obrotowy i oczyścić, myjąc go w ciepłej wodzie z dodatkiem środka czyszczącego lub w zmywarce.
7. Obręcz nośnika i dno wewnątrz (komory) kuchenki należy regularnie czyścić, unikając w ten sposób nadmiernego hałasu podczas działania. Za pomocą delikatnego środka czyszczącego, wody lub środka do mycia szyb, należy umyć powierzchnię dna komory kuchenki, a następnie wytrzeć ją do sucha. Podczas regularnego używania wewnątrz zbiera się para, pochodząca z jedzenia, jednak nie wpływa to na powierzchnie w komorze kuchenki ani na obręcz nośnika.

8. Wyjmując obręcz nośnika, należy zadbać, aby później prawidłowo ponownie ją umieścić.
9. Ewentualny nieprzyjemny zapach w kuchence należy usunąć, wyciskając do głębokiego naczynia, odpowiedniego do gotowania w kuchence mikrofalowej, sok z jednej cytryny oraz wkładając do niej skórkę cytryny. Wszystko razem należy gotować pięć minut, a następnie kuchenkę dokładnie wytrzeć suchą ściereczką.
10. W razie konieczności wymiany żarówki w kuchence, należy zasięgnąć rady u sprzedawcy lub upoważnionego pracownika punktu naprawczego.

Tylko do użytku w gospodarstwie domowym!

Dodatkowe zalecenia, dotyczące pieczenia za pomocą mikrofal oraz korzystne wskazówki, można znaleźć na stronie internetowej:

http://microwave.gorenje.com

WIELE SATYSFAKCJI PRZY UŻYTKOWANIU KUCHENKI MIKROFALOWEJ ŻYCZY PAŃSTWU

gorenje

Внимателно прочетете инструкциите и запазете за бъдещо позоваване.

ТЕХНИЧЕСКИ ХАРАКТЕРИСТИКИ

Захранване:..... 230V~50Hz,1080W
Изходяща мощност на микровълните: 700W
Честота на микровълните:..... 2450MHz
Външни размери:.....454mm(W) X 330mm(D) X 262mm(H)
Вътрешни размери на фурната:.....315mm(W) X 296mm(D) X 211mm(H)
Вместимост на фурната:.....20 литра
Тегло:..... Около 14 кг

CE

Уредът е обозначен съгласно Европейска директива 2002/96/EC, касаеща излязло от употреба електрическо и електронно оборудване (ИУЕЕО).

Директивата очертава основните принципи, валидни в Европа, за връщане и рециклиране на излязло от употреба елекрическо и електронно оборудване.

ПРЕДИ ДА СЕ ОБАДИТЕ В СЕРВИЗА

1. В случай, че фурната изобщо не функционира, изображенията на дисплея не се появяват или изчезнат:
   a) Проверете дали фурната е добре включена в електрическата мрежа. Ако не е, изключете захранващия кабел от електрическия контакт, изчакайте 10 секунди и отново включете, като се уверите, че е включен правилно.
   b) Проверете цялото помещение за изгорял електрически предпазител или изключил главен прекъсвач. Ако функционират правилно, проверете с друг уред дали контактът е в изправност.
2. Ако микровълновата фурна не функционира:
   a) Проверете дали е задействан таймера.
   b) Проверете дали вратата е плътно затворена, с което се задейства съединяване на електрическата верига. Ако вратата не е добре затворена, захранването е блокирано и не може да задейства фурната.

АКО ГОРНИТЕ ДЕЙСТВИЯ НЕ ДОВЕДАТ ДО ВКЛЮЧВАНЕ, ОБЪРНЕТЕ СЕ КЪМ НАЙ-БЛИЗКИЯ ОТОРИЗИРАН СЕРВИЗ.

Уредът е предназначен за използване в домашни условия за загряване на храна и напитки чрез използване на електромагнитна енергия, да се използва само в помещения.

СМУЩЕНИЯ НА РАДИО ВЪЛНИТЕ

Микровълновата фурна може да предизвика смущения в работата на вашето радио, телевизор или подобни уреди. Възникалото смущение може да бъде отстранено или намалено посредством следните процедури:

а) Почистете вратата и изолиращата повърхност на фурната.
б) Поставете радиото, телевизора и т.н. на възможно най-голямо разстояние от микровълновата фурна.
ц) Използвайте правилно монтирана антена за вашите приемници, за да си осигурите добро приемане на сигнала.

МОНТАЖ

1. Уверете се, че всички опаковъчни материали са отстранени от вътрешността на уреда.
2. След като разопаковате фурната, проверете за видими дефекти, напр.:
   - Подвисване на вратата
   - Повредена врата
   - Вдлъбнатини или дупчици върху прозореца на вратата и мрежата.
   - Вдлъбнатини във вътрешността на фурната
   Ако са налице видими повреди, НЕ използвайте фурната.
3. Микровълновата фурна е с тегло 14 кг и трябва да бъде поставена на хоризонтална повърхност, способна да издържи тежестта й.
4. Поставете фурната далеч от източници на висока температура и пара.
5. **НЕ** поставяйте предмети върху фурната.
6. За да осигурите добра вентилация на уреда, поставете го така, че страничните стени на корпуса да е на разстояние най-малко 8 см, а задната му част най-малко на 10 см от стена.
7. НЕ вадете въртящия водач на стъклената поставка.
8. Както и при всеки друг уред, използването му от деца трябва да става под родителско наблюдение.
   ВНИМАНИЕ - УРЕДЪТ ТРЯБВА ДА БЪДЕ ЗАЗЕМЕН
9. Електрическият контакт трябва да е разположен в близост, за да се предотврати опъване на захранващия кабел.
10. Необходимата входяща мощност за фурната е 1.3 KVA. Препоръчваме консултация със сервизен техник при монтажа й.

ВНИМАНИЕ: Фурната е оборудвана с 250V,10 Amp прекъсвач за вътрешна защита.

ВАЖНО
Проводниците в главния захранващ кабел са оцветени съгласно следния код:

Зелени и жълти:	**Заземяване**
Сини:	**Нула**
Кафяви:	**Под напрежение**

Тъй като е възможно цветовете на проводниците в главния захранващ кабел на уреда да не съвпадат с цветовите обозначения, показващи изводите на щепсела, процедирайте по следния начин:

- Проводникът, оцветен в зелено и жълто трябва да се свърже с извода на щепсела, обозначен с буквата **F** или обозначен със символ за заземяване, оцветен в зелено или зелено и жълто.
- Проводникът, оцветен в синьо трябва да се свърже към извода, който е обозначен с буква **N** или е оцветен в черно.
- Проводникът, оцветен в кафяво се свързва към извода, обозначен с буква **L** или е оцветен в червено.

ВАЖНИ ИНСТРУКЦИИ ЗА БЕЗОПАСНОСТ

- **ВНИМАНИЕ:** При използване на уреда в комбинация между грил и микровълни, поради високата температура, която фурната развива, децата да използват уреда под родителски контрол; (само за модели, с грил функция)
- **ВНИМАНИЕ:** Ако вратата или уплътненията на вратата са повредени, не използвайте уреда, докато не бъде отремонтиран от компетентно лице;
- **ВНИМАНИЕ:** Извършването на обслужване или отстраняване на повреда, при които се налага премахване на покритие, служещо за предпазване от излагане на микровълни е опасно и следва да се извършва единствено от компетентно лице.
- **ВНИМАНИЕ:** не загрявайте течности или друга храна в запечатани съдове/бутилки поради опасност от експлодиране.
- **ВНИМАНИЕ:** Използване на фурната от деца без родителско наблюдение да се допуска едва когато са получили достатъчно инструкции как да използват уреда безопасно и са разбрали опасностите от неправилно използване.
- Осигурете достатъчен приток на въздух до фурната. Задната страна на корпуса да е разположен на 10 см от стена; страничните да са разположени на 15 см от стени; горната страна да е на разстояние 30 см от друга повърхност. Не махайте крачетата на фурната, не блокирайте вентилационните изходи на уреда.
- Използвайте единствено съдове и прибори, подходящи за употреба в микровълнови фурни.

- Не оставяйте фурната без надзор когата подгрявате храна в пластмасови или хартиени опаковки поради опасност от запалването им;
- Ако забележите дим, спрете уреда или изключете от електрическата мрежа, като оставите вратата затворена с цел задушаване на пламъците;
- При загряване на напитки чрез микровълни е възможно в последствие напитката да започне да ври;
- Съдържанието на бутилки или бурканчета с бебешка храна да се разбърква или разклаща. Преди хранене проверете температурата на храната, за да предотвратите изгаряния;
- Не загрявайте цели яйца в черупки и цели твърдо сварени яйца поради опасност от експлодирането им дори и след като подгряването е приключило;
- При почистване на повърхностите и уплътненията на вратата, вътрешността на фурната, използвайте само меки, неабразивни сапуни или почистващи препарати с помощта на домакинска гъба или мека кърпа;
- Почиствайте редовно фурната и премахвайте всички остатъци от храна;
- Неподдържането на фурната чиста може да доведе до повреди в повърхностите, което пък да повлияе неблагоприятно на живота на уреда и да ви изложи на опасност при употребата му;
- Ако захранващият кабел е повреден, следва да бъде подменен от производителя, оторизиран от него сервиз или друго квалифицирано лице за да се избегнат опасните последствия.

ОБЩИ СЪВЕТИ ЗА БЕЗОПАСНОСТ

Както при всички други уреди, по-долу са изложени определени правила за използване и предпазни мерки, които гарантират отличното функциониране на фурната:

1. При използване на фурната се убедете, че стъклената поставка, въртящата основа, куплунга и въртящия водач са на място.
2. Не използвайте фурната за цели, различни от нейното предназначение, например за сушене на дрехи, хартиени продукти или други нехранителни изделия, както и за стерилизиране.
3. Не включвайте фурната да работи без наличие на храни/напитки в нея. Това може да доведе до повреда.
4. Не използвайте фурната за съхранение на предмети, например, вестници, готварски книги и др.
5. Не гответе хранителни продукти с ципа, например, жълтъци, картофи, пилешки дробчета и др., без предварително да сте пробили ципата на няколко места с помощта на вилица.
6. Не поставяйте предмети в отворите на външния корпус.
7. По никакъв начин не отстранявайте части от фурната, например, крачета, куплунг, болтчета и др.

8. Не гответе храна като я поставите директно върху стъклената поставка. Поставяйте храната на/в подходящ съд преди да я поставите във фурната.
   ВАЖНО- НЕ ИЗПОЛЗВАЙТЕ СЛЕДНИТЕ ГОТВАРСКИ СЪДОВЕ И ПРИБОРИ В МИКРОВЪЛНОВАТА ФУРНА
   - Не използвайте метални тигани или съдове с метални дръжки.
   - Не използвайте съдове и прибори с метални кантове.
   - Убедете се, че сте махнали металните телчета с хартиено покритие, които се използват за затваряне на пластмасови пликове.
   - Не използвайте меламинови съдове, тъй като съдържат материал, който абсорбира енергията на микровълните. Това може да доведе до напукване или овъгляване на съдовете и ще намали скоростта на готвене.
   - Не използвайте съдове на Centura Tableware. Емайлът им не е подходящ за използване в микровълнова фурна. Не използвайте чаши на Corelle Livingware.
   - Не гответе в съд със запечатани отвори поради опасност от експлодирането им при нагряване във фурната.
   - Не използвайте обикновените термометри за месо или сладкиши, подходящи за конвенционални готварски печки.
   - На пазара се предлагат специални термометри за готвене в микровълнова фурна, които можете да използвате.
9. Използвайте съдовете и приборите, подходящи за употреба в микровълнова фурна, съгласно инструкциите на производителя.
10. Не правете опити да пържите във фурната.
11. Моля, не забравяйте, че микровълновата фурна загрява само течността в съда, но не и самия съд. Дори когато капакът на съда не е горещ на пипане, при изваждането му от фурната, не забравяйте, че храната/течността в него излъчва пара и/или пръски при махане на капака, както при готвене на обикновена готварска печка.
12. Винаги проверявайте температурата, особено ако подгрявате или готвите храна/течност за малки деца. Препоръчваме приготвената храна/течност да не се консумира веднага след изваждане от фурната. Оставете я да изстине за няколко минути като я разбърквате за равномерно разпределяне на топлината.
13. Оставяйте във фурната за около 30-60 секунди храна, съдържаща смес от мазнина и вода, напр. бульон, след като фурната е изключила. Целта е да се успокои вренето на течността и да се предотвратят пръски при поставяне на лъжица в храната/течността или при прибавяне на кубче бульон в нея.
14. Когато приготвяте/гответе храна/течност, не забравяйте, че има някои храни, напр. коледен пудинг, пай с месо, които се загряват много бързо. При загряване или готвене на храни с високо съдържание на наситени мазнини или захар не използвайте пластмасови съдове.
15. Възможно е нагорещяване на приборите за готвене тъй като топлината преминава от храната върху тях. Това се случва най-вече ако съдовете

и дръжките се покрият с пластмасово покритие. В такъв случай използвайте текстилни домакински ръкавици за захващане на дръжките на съдовете.

16. За да намалите риска от пожар във вътрешността на фурната:
    а) Не гответе повече от необходимото време. Внимателно наглеждайте фурната ако сте поставили хартиени, пластмасови или други запалими материали, необходими за гответо.
    б) Махнете металните телчета, служещи за затваряне на пликовете на храните преди да ги поставите във фурната.
    ц) В случай на запалване на поставените във фурната материали, оставете вратата затворена, изключете фурната от контакта или изключете захранващото електричество от бушона или прекъсвача.

ОПИСАНИЕ НА ЧАСТИТЕ

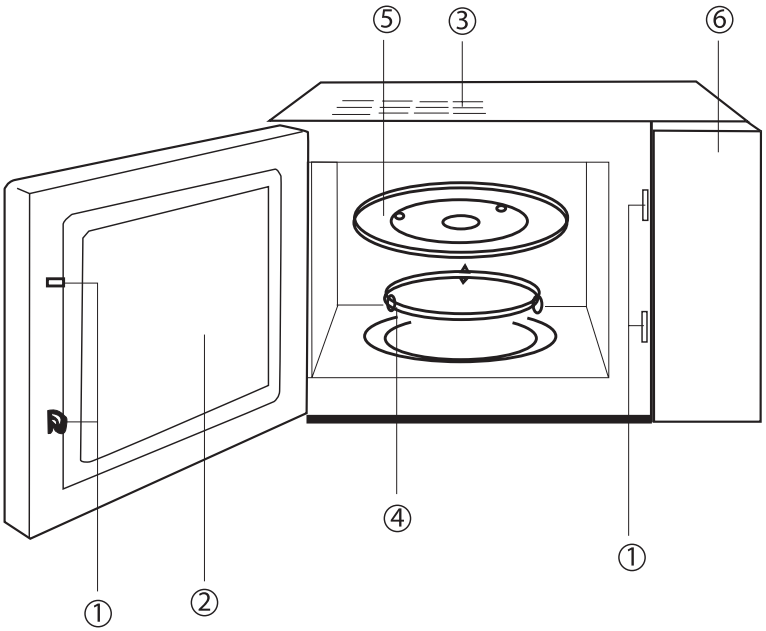

1 - Система за безопасно затваряне на вратата
2 - Прозорец
3 - Вентилационни отвори
4 - Въртяща основа
5 - Стъклена тава
6 - Контролен панел
7 - Грил скара

КОМЮТЪРЕН КОНТРОЛЕН ПАНЕЛ

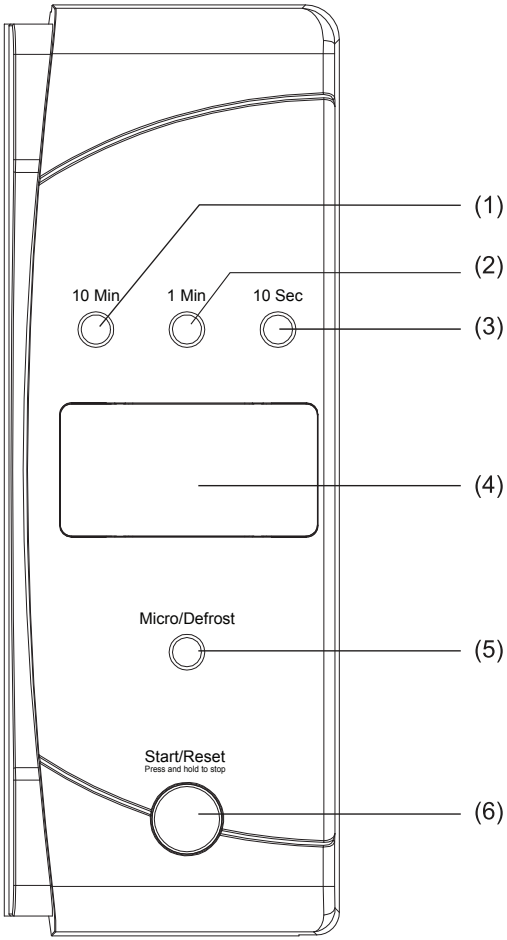

1 - бутон за избор на време за готвене 10 Sec
2 - бутон за избор на време **за** готвене 1 Min
3 - бутон за избор на време 10 Min
4 - Дисплей
5 - бутон „Микро / Размразяване”
6 - Старт / Стоп

ИНСТРУКЦИИ ЗА УПОТРЕБА НА КОМПЮТЪРНИЯ КОНТОЛЕН ПАНЕЛ

ОБИКНОВЕНО ГОТВЕНЕ

Необходимо е просто да докоснете един от бутоните, за да задействате работата на фурната на 100% мощност, всяко натискане на бутона увеличава задаваното време с една минута, максималното време е 30 минути.
След изтичане на времето ще чуете напомнящ звуков сигнал.

ГОТВЕНЕ НА МИКРОВЪЛНИ

Имате възможност да избирате между 10 нива на мощност, как да оперирате с тях е изложено по-долу.

бутон „Микро / Размразяване”	**Настройка на мощността**	**Символ на дисплея**
Едно натискане	100%	P10
Две натискания	70%	P7
Три натискания	50%	P5
Четири натискания	30%	P3
Пет натискания	10%	P1
Шест натискания	--	DEF

1. Метод за бързо готвене
   (Например: Желаете да използвате фурната на 100% мощност за 5 минути време за готвене)
   а) Задайте време "5:00"
   б) Докоснете „Старт / Стоп” бутона
2. Ръчна настройка
   (Наприемр” Желаете да използвате фурната на 70% мощност за 10 минути)
   а) Докоснете бутон „Микро / Размразяване” и изберете 70% power.
   б) Докоснете бутона за настройка на време за 10 минути
   ц) Докоснете бутона „Старт / Стоп”
   Фурната спира да рабори, когато докоснете бутона „Старт / Стоп” по време на работа. Може да докоснете бутона „Микро / Размразяване” за да изберете мощност.

ФУНКЦИЯ АВТОМАТИЧНО РАЗМРАЗЯВАНЕ

Необходимо е да докоснете бутона "1 Min" за да изберете тегло на храната от (1.0 kg) и "10 Sec" за тегло (0.1 kg). Фурната автоматично избира програма на размразяване.
Например: размразяване на 0.4 kg замразена храна

1. докоснете бутона „Микро / Размразяване” за да изберете функция на размразяване
2. изберете тегло "0.4 kg"
3. Докоснете „Старт / Стоп” бутона.
   Забележка: максималното тегло е 2 kg.

СТАРТ И ПРЕСТАРТИРАНЕ

1. При отворена врата: докоснете „Старт / Стоп” бутона, за да откажете настройките за време и мощност.
2. При затворена врата:
   Докоснете „Старт / Стоп” бутона, за да продължите след като сте задали нови настройки
   Докоснете „Старт / Стоп” бутона, за да продължите при старите настройки, ако преди това сте спрели работата на фурната.
   Докоснете „Старт / Стоп” бутона, за да спрете работата на фурната по време на готвене.

ЗАЩИТА ПРИ ЗАТВАРЯНЕ НА ВРАТАТА

За да активирате защитата и да заключите вратата, докоснете "1 Min" и "10 Sec" едновременно за 2 секунди. Докоснете "1 Min" и "10 Sec" едновременно за 2 секунди отново, за да оключите вратата на фурната.

ПОЧИСТВАНЕ И ПОДДРЪЖКА

1. Преди почистване, изключете фурната и след това захранващия кабел от контакта.
2. Поддържайте чиста вътрешността на фурната. Ако по стените й се разлее храна или течност, избършете с влажна кърпа. Не се препоръчва употреба на почистващ препарат с агресивно действие или препарат с абразивни частици.
3. Почиствайте външната повърхност на фурната с влажна кърпа. За да не повредите работните части във вътрешността на фурната, не позволявайте проникването на вода във вентилационните отвори.
4. Не позволявайте овлажняване на контролния панел. Почиствайте с мека, влажна кърпа. Не използвайте почистващи материали, материали с абразиви или почистващи спрейове припочистване на контролния панел.
5. Ако се натрупа пара във вътрешността или около външната част на вратата на фурната, избършете с мека кърпа. Това може да възникне

при използване на фурната при условия на висока влажност и не означава, че уредът проявява дефекти.

6. През определен период от време е необходимо да се почиства стъклената тава. Измивайте тавата с топъл сапунен разтвор или в съдомиялна машина.
7. Въртящата основа и вътрешността на фурната трябва да се почистват редовно ако искате да избегнете повишена шумност при работа на уреда. Просто избършете долната повърхност на фурната с почистващ препарат с меко действие, вода или препарат за почистване на прозорци и подсушете. Въртящата основа може да се измие в мек сапунен разтвор вода. Изпаренията от готвенето се натрупват при редовна употреба, но по никакъв начин не влияят на долната повърхност или на въртящата основа.
   При изваждане и почистване на въртящата основа от долната част на фурната, е уверете в правилното й поставяне след това.
8. Премахвайте остатъчните миризми от готвене като в чаша вода прибавите сока и кората от един лимон в дълбок съд, подходящ за микровълнова фурна. Поставете във фурната и пуснете в действие в продължение на 5 минути, след това избършете добре фурната и подсушете със суха кърпа.
9. Ако се налага подмяна на крушката на фурната, моля обърнете се към доставчика относно нейната подмяна.

САМО ЗА ЛИЧНА УПОТРЕБА !

GORENJE ВИ ПОЖЕЛАВА ПРИЕЯТНИ МОМЕНТИ ИЗПОЛВАЙКИ ВАШИЯ НОВ УРЕД

gorenje

1108001